Jeep®
パーツリスト

J4A, J4M, J4P

1967

三菱重工業株式會社

Jeep®

パーツリスト

J4A, J4M, J4P

三菱重工業株式會社

本　　社　東京都千代田区丸の内2の10
(電)東　京212－3111(大代表)

名古屋自動車製作所　名古屋市港区大江町2
(電)名古屋611－7111(大代表)

京都製作所　京都市右京区太秦巽町1
(電)京　都86－3111(大代表)

1967. 10⑥ア600

J4A, J4M, J4P パーツ リスト 訂正表

頁－見出番号	部品番号 旧	部品番号 新	部品名称	Part Name	所要数 J4A	所要数 J4M	所要数 J4P	備考
121－7 (145-28)	JM04126	A306558	ブレース	BRACE	1	1	1	部品番号変更
137-1～15	A304247	A307081	リヤ スプリング アセンブリ	SPRING ASS'Y, rear	·	2	2	部品番号変更
〃－1	A304247·1	A307081·1	リヤ スプリング リーフ No. 1	LEAF No. 1, rear spring	·	2	2	〃
〃－2	A304247·2	A307081·2	〃 No. 2	〃 No. 2, 〃	·	2	2	〃
〃－3	A304247·3	A307081·3	〃 No. 3	〃 No. 3, 〃	·	2	2	〃
〃－4	A304247·4	A307081·4	〃 No. 4	〃 No. 4, 〃	·	2	2	〃
〃－5	A304247·5	A307081·5	〃 No. 5	〃 No. 5, 〃	·	2	2	〃
〃－6	A304247·6	A307081·6	〃 No. 6	〃 No. 6, 〃	·	2	2	〃
〃－7	A304247·7	A307081·7	〃 No. 7	〃 No. 7, 〃	·	2	2	〃
〃－8	A304247·8	A307081·8	〃 No. 8	〃 No. 8, 〃	·	2	2	〃
〃－9	A304247·9	A307081·9	〃 No. 9	〃 No. 9, 〃	·	2	2	〃
〃-10	A30424710	A30708110	〃 No. 10	〃 No. 10, 〃	·	2	2	〃
〃-11	A30424711	A30708111	〃 No. 11	〃 No. 11, 〃	·	2	2	〃
〃-12	A30424712	A30708112	〃 No. 12	〃 No. 12, 〃	·	2	2	〃
〃-13	A30424713	A30708113	スプリング センタ ボルト	BOLT, spring center	·	2	2	〃
〃-14	A30424714	A30708114	スプリング センタ ボルト ナット	NUT, spring center bolt	·	2	2	〃
〃-15	A30424715	A30708115	ラバー ブッシング	BUSHING, rubber	·	2	2	〃
〃-24	A304248	A307082	リヤ ショック アブソーバ	ABSORBER, rear shock	·	2	2	〃
143-11	JM04562	A307031	フード バンパ アセンブリ	BUMPER ASS'Y, hood	2	·	2	部品番号変更
〃-29(追記)	———	JM06763	フード バンパ	BUMPER, hood	2	·	2	新設
〃-30(追記)	———	G121661	ボルト	BOLT, hexagon	4	·	4	〃
〃-31(追記)	———	G178532	ツース ワッシャ	WASHER, tooth lock	4	·	4	〃
155-17	A610358	———	キャッチ アセンブリ	CATCH ASS'Y	1	·	1	所要数欄変更
159－4	J674105	A307022	ドア ヒンジ ソケット アセンブリ	SOCKET ASS'Y, door hinge	1	1	1	部品番号変更
〃	J674106	A307023	〃	〃	1	1	1	〃

42. 11 現在

パーツ　リストのご使用について

1. このパーツ　リストは“Jeep”（J4A, J4M, J4P）に使用されているサービス部品を集録してあります。
2. 編集順序は別掲のグループ（メーンならびにサブ）区分によって記載してあります。
3. 使用部品の車両形式および所要数は本文右端の「所要数」欄に記載してあります。
4. 本文左端の「見出番号」はさし絵の引出番号を示してあります。
5. 部品番号および英文部品名称の大文字はIBMコードで表示してあり，部品番号欄の終止符（・）はIBMコードにおける空欄を示すものでありますから，注文書記入の際は空欄にしてご注文ください。
6. 見出番号欄に（※）印が記されている部品は，サービス部品として用意してありません。
7. 巻末の索引は部品番号順に集録し，本文の頁および見出番号を示してあります。
8. このパーツ　リストには次の略語を使用してあります。

A：アンペア	L(ℓ)：長さ	＋：正またはプラス
ASSY：アセンブリ	L.H.：左側	R.H.：右側
assy：アセンブリ	m：メータ	S：所要
φ：直径	mm：ミリメータ	t：厚み
kg：キログラム	－：負またはマイナス	US：アンダサイズ
km／h：速度	No：ナンバ	V：ボルト
km／ℓ：消費量	O.S.：オーバーサイズ	W：ワット

J4A形 ジープ

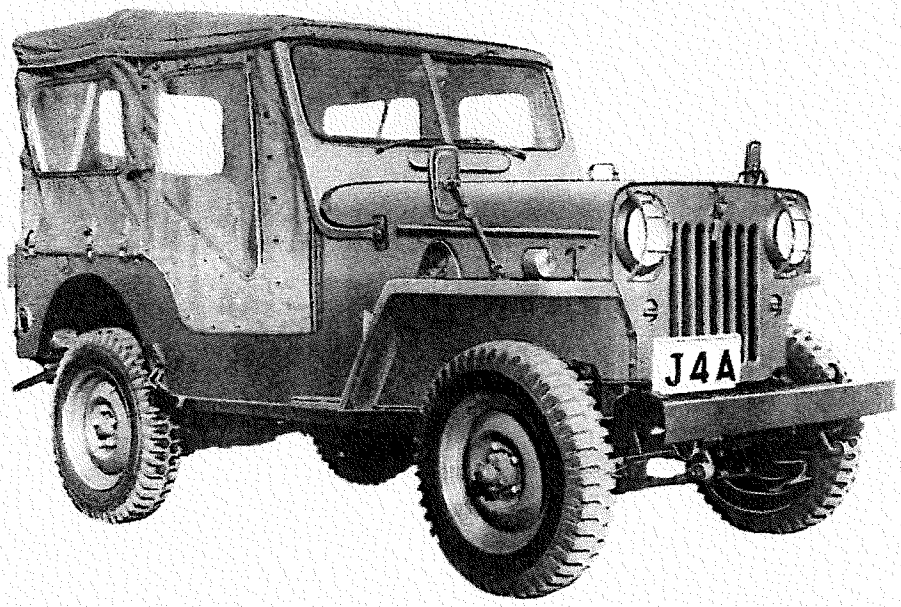

主　要　諸　元

全　長	3336mm	シリンダ数及び配列	4直列
全　巾	1595mm	内径×行程	79.4mm×111.1mm
全　高	1850mm	総排気量	2199cc
軸間距離	2032mm	圧縮比	74:1
輪距（前後輪共）	1235mm	最高出力	76PS/4000rpm
軸　距	2032mm	最大トルク	164kgm/2400rpm
最低地上高	210mm	燃料タンク容量	455ℓ
荷台寸法（長×巾×高）	740mm×1405mm×1176mm	クラッチ形式	乾燥単板式
車両重量	1150kg	変速機形式及び操作方式	摺動選択機台（23速ハンドシフト式）シフトレバー式
乗車定員	2人または4人	副変速機	2段変速前輪駆動
最大積載量	250kgまたは0kg	減速機形式	ハイポイド減速
車両総重量	1560kgまたは1470kg	カジ取り装置	カム アンド レバー式
最高速度	95km/h	前車軸形式	全浮動駆動式
燃料消費量	91km/ℓ	後車軸形式	半浮動式
登坂能力	0.60（tan3°）	常用ブレーキ形式	油圧式4輪制動
最小回転半径	5.9m	駐車ブレーキ形式	手動内拡式
制動距離（初速50km/h）	15m	懸架方式（前後輪共）	半楕円形バネ式
タイヤ寸法（前後輪共）	600-16-6PR	緩衝器形式（前後輪共）	縦筒油圧式
エンジン形式	JS4（水冷4サイクル・ガソリン）	フレーム形式	梯子形鋼板プレス式

J4M形ジープ

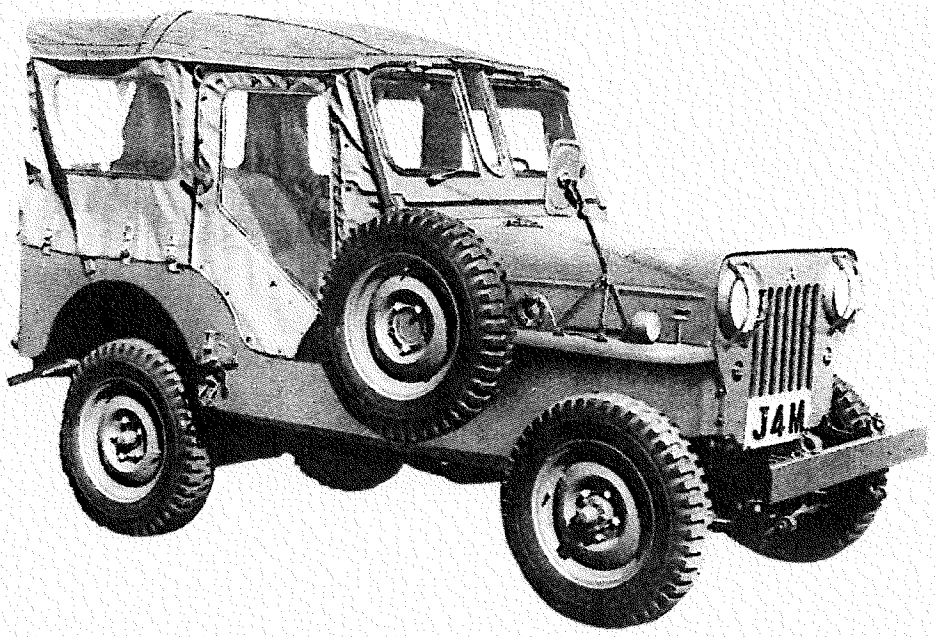

主　要　諸　元

全　長	3695mmまたは3430mm	シリンダ数及び配列	4直列
全　巾	1690mm	内径×行程	794mm×111.1mm
全　高	1820mmまたは1850mm	総排気量	2199cc
軸間距離	2032mm	圧縮比	7.4:1
輪距（前後輪共）	1235mm	最高出力	76PS/4000rpm
地　輪	2032mm	最大トルク	16.4kg-m/2400rpm
最低地上高	210mm	燃料タンク容量	45.5ℓ
車両寸法（長×巾×高）	740mm×1405mm×1176mm	クラッチ形式	乾燥単板式
車両重量	1415kgまたは1200kg	変速機形式及び操作方式	摺動選択機構（2.3速シンクロメッシュ式）シフトレバー式
乗車定員	3人または1人	副変速機	2段変速前輪駆動
第十輪荷重	115kgまたは15kg	減速機形式	ハイポイドギヤ
車両総重量	1770kgまたは1535kg	カジ取り装置	カム・アンド・レバー式
最高速度	95km/h	前車軸形式	全浮動駆動式
燃料消費量	9.1km/ℓ	後車軸形式	半浮動式
登坂能力	0.60（tan31）	常用ブレーキ形式	油圧式4輪制動
最小回転半径	5.9m	駐車ブレーキ形式	手動内拡式
制動距離（平坦50km/h）	15m	懸架方式（前後輪共）	半楕円形バネ式
タイヤ寸法（前後輪共）	600-16-6PR	緩衝器形式（前後輪共）	筒型油圧式
エンジン形式	F134（水冷サイクル・ガソリン）	フレーム形式	梯子形鋼板プレス式

J4P形ジープ

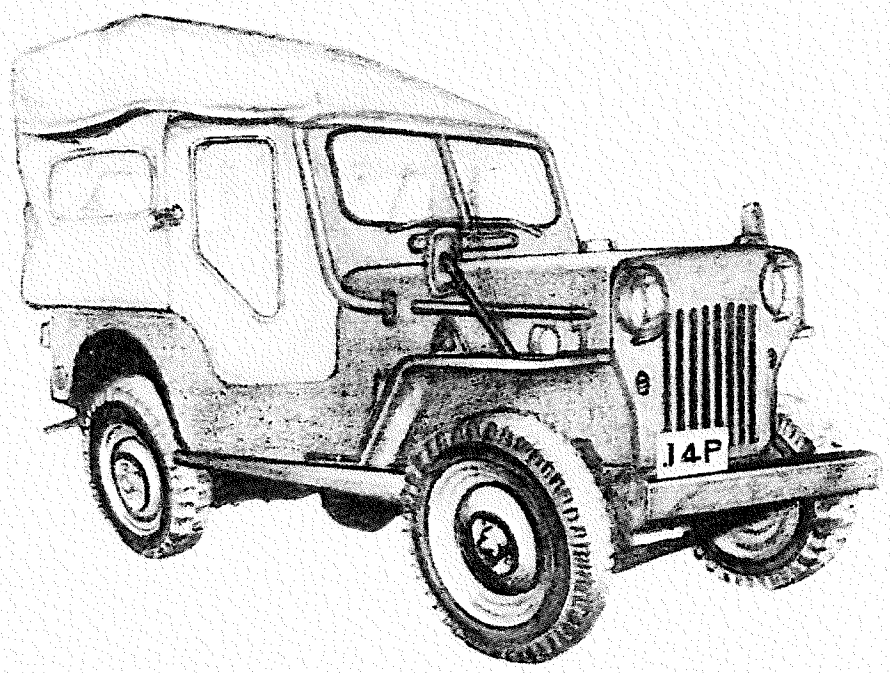

主　要　諸　元

全　長	3330mm	シリンダ数及び配列	4直列
全　巾	1660mm	内径×行程	794mm×1111mm
全　高	2050mm	総排気量	2199cc
軸間距離	2032mm	圧縮比	7411
輪距（前後輪共）	1235mm	最高出力	76HP/4000rpm
輪　距	2032mm	最大トルク	164kgm/2400rpm
最低地上高	210mm	燃料タンク容量	455ℓ
荷台寸法（長×巾×高）	740mm×913mm×1360mm	クラッチ形式	乾燥単板式
車両重量	1225kg	変速機形式及び操作方式	標準選択機台（2.3速シンクロメッシュ式）シフトレバー式
乗車定員	3人	副変速機	2段変速前輪駆動
車両総重量	1600kg	減速機形式	ハイポイド・ギヤ
最高速度	95km/h	カン取り装置	カム・アンド・レバー式
燃料消費量	31km/ℓ	前車軸形式	全浮動駆動式
登坂能力	0.60（tan3f）	後車軸形式	半浮動式
最小回転半径	5.9m	常用ブレーキ形式	油圧式4輪制動
制動距離（初速50km/h）	15m	駐車ブレーキ形式	手動内拡式
タイヤ寸法（前後輪共）	600×16×6PR	懸架方式（前後輪共）	半楕円形バネ式
エンジン形式	JH4（水冷4サイクル・ガソリン）	緩衝器形式（前後輪共）	縦筒油圧式
		フレーム形式	梯子形鋼板プレス式

グループ インデックス

A ペトロール エンジン グループ

10a エンジン
-01 シリンダ ブロック …… 3
-02 シリンダ ヘッド …… 5
-03 クランク シャフト …… 7
-04 ピストン …… 9
-05 タイミング システム …… 11
-06 タイミング ギヤ カバー …… 13
-07 オイル ポンプ …… 15
-08 オイル パン …… 17
-09 オイル フィルタ …… 19
-10 エキゾースト マニホールド …… 21
11a クラッチ
-01 クラッチ リンケージ …… 23
12a ヒュエル システム
-01 エア クリーナ …… 25
-02 コントロール システム …… 27
-03 ヒュエル サプライ システム …… 29
-04 ヒュエル ポンプ …… 31
-05 キャブレタ …… 33
14a クーリング システム
-01 ウォータ ポンプ …… 37
15a エレクトリカル システム
-01 ゼネレータ サポート …… 39
-02 ゼネレータ …… 41
-03 スターチング モータ サポート 43
-04 スターチング モータ …… 45
-05 レギュレータ …… 47
-06 ディストリビュータ …… 49
-07 スパーク プラグ アンド ワイヤリング …… 51
17 トランスミッション
-01 トランスミッション …… 53
18a トランスファ ケース
-01 トランスファ ケース …… 57
24a ブレーキ
-01 センタ ブレーキ …… 61

B シャシ アンド ボデー グループ

10b エンジン
-01 エンジン マウンティング …… 65
11b クラッチ
-01 クラッチ ペダル アンドリンケージ …… 67
12b ヒュエル システム
-01 ヒュエル タンク アンド ヒュエル ライン …… 69
13 エキゾースト システム
-01 エキゾースト パイプ アンド マフラ …… 71
14b クーリング システム
-01 ラジエータ アンド ラジエータ ガード …… 73
15b エレクトリカル システム
-01 ワイヤリング ハーネス …… 75

—02 バッテリ サポート アンド ケーブル‥ 77
—03 スイッチ アンド ヒューズ ‥‥ 79
—04 ウインド シールド ワイパ ‥‥ 81
—05 ヘッド ランプ ‥‥‥‥‥‥‥‥ 83
—06 フロント アンド リヤ ターン シグナル ランプ‥ 85
—07 フロント マーカ ランプ ‥‥ 87
—08 テル テール ランプ ‥‥‥‥ 87
—09 パネル ランプ ‥‥‥‥‥‥‥ 87
—10 ライセンス ランプ ‥‥‥‥‥ 87
—11 ブラック アウト アンド ドライビング ランプ ‥ 89
—12 ブラック アウト アンド サービス テール ランプ 89
—13 ラジオ ターミナル ボックス‥ 89
—14 ホーン ‥‥‥‥‥‥‥‥‥‥‥ 91
—15 ソケット ‥‥‥‥‥‥‥‥‥‥ 91
—16 スレーブ ケーブル コンセント 91
—17 トレーラ ソケット ‥‥‥‥‥ 91
—18 フラッシャ リレー ‥‥‥‥‥ 91
—19 ボンド ストラップ ‥‥‥‥‥ 93

16 インストルメント
—01 インストルメント ‥‥‥‥‥ 95

19 プロペラ シャフト
—01 プロペラ シャフト ‥‥‥‥‥ 97

20 フロント アクスル
—01 フロント アクスル ‥‥‥‥‥ 99
—01 ディファレンシャル ‥‥‥‥ 103

21 リヤ アクスル
01 リヤ アクスル ‥‥‥‥‥‥‥ 105
—02 ディファレンシャル ‥‥‥‥ 107

22 コントロール システム
—01 チョーク スロットル コントロール アンド アクセレレータ 109

23 ステアリング
—01 ステアリング ホィール アンド コラム‥ 111
—02 ステアリング ギヤ アンド シャフト 113
—03 ドラッグ リンク ‥‥‥‥‥‥ 115
—04 ベル クランク アンド タイ ロッド‥‥ 117

24 ブレーキ
—01 ブレーキ ペダル アンド ライン‥‥‥ 119
—02 ハンド ブレーキ ‥‥‥‥‥‥ 121
—03 フロント ブレーキ ‥‥‥‥‥ 123
—04 リヤ ブレーキ ‥‥‥‥‥‥‥ 123
—05 ホイール シリンダ‥‥‥‥‥‥ 125
—06 ブレーキ マスタ シリンダ アンド オイルタンク ‥‥ 125

25 ホイール
—01 ホイール アンド アタッチング パーツ‥‥ 127

26 フレーム
—01 フレーム ‥‥‥‥‥‥‥‥‥‥ 129

27 サスペンション
—01 フロント サスペンション‥‥ 133
—02 リヤ サスペンション‥‥‥‥ 137

29 フェンダ
—01 フェンダ …… 141

30 フード
—01 フード …… 143

31 ボデー
—01 ボデー アンド
アタッチング パーツ 145
—02A ウインド シールド…… 147
—02B ウインド シールド…… 149
—03 ナンバ プレート ブラケット 151
—04 レフレクタ …… 151
—05 リヤ バンパ …… 151
—06 ボデー インストレーション‥ 151

33 フアニチヤ
—01 フロント シート…… 153
—02 ドライバ シート…… 155
—03 リヤ シート …… 157
—04 ホールディング トップ…… 159
—05 バック ミラー インサイド‥ 161
—06 バック ミラー アウトサイド 161
—07 スペア ヒュエル タンク
サポート 163
—08 スペア ホイール サポート‥ 163
—09 パイオニア ツール …… 165

34A スペシャル イクイプメント
—01 キャリ バー ブラケット …… 167
—02 ホールディング バー …… 167
—03 センタ ウインド ボックス‥ 167
—04 ライフル ホルダ…… 169
—05 ガン トラベリング ロック‥ 169
—06 ガン サイティング ボックス 171
—07 ガンナ シート…… 171
—08 ライフル バレル
スタフ ケース …… 173
—09 レール アンド
アミニッション
ボックス ガード ‥ 175

34B イクイプメント
—01 ビントル フック
アンド アイレット…… 177
—02 フアイヤ
イクスティングイシャ ‥ 177
—03 インジケーティング プレート 177
—04 アンテナ ブラケット…… 177
—05 ラジオ ワイヤ プロテクタ ‥ 177

35 ツール
—01 ツール …… 179

A PETROL ENGINE GROUP

ENGINE

CLUTCH

FUEL SYSTEM

COOLING SYSTEM

ELECTRICAL SYSTEM

TRANSMISSION

TRANSFER CASE

BRAKE

FIG No. 10a-01

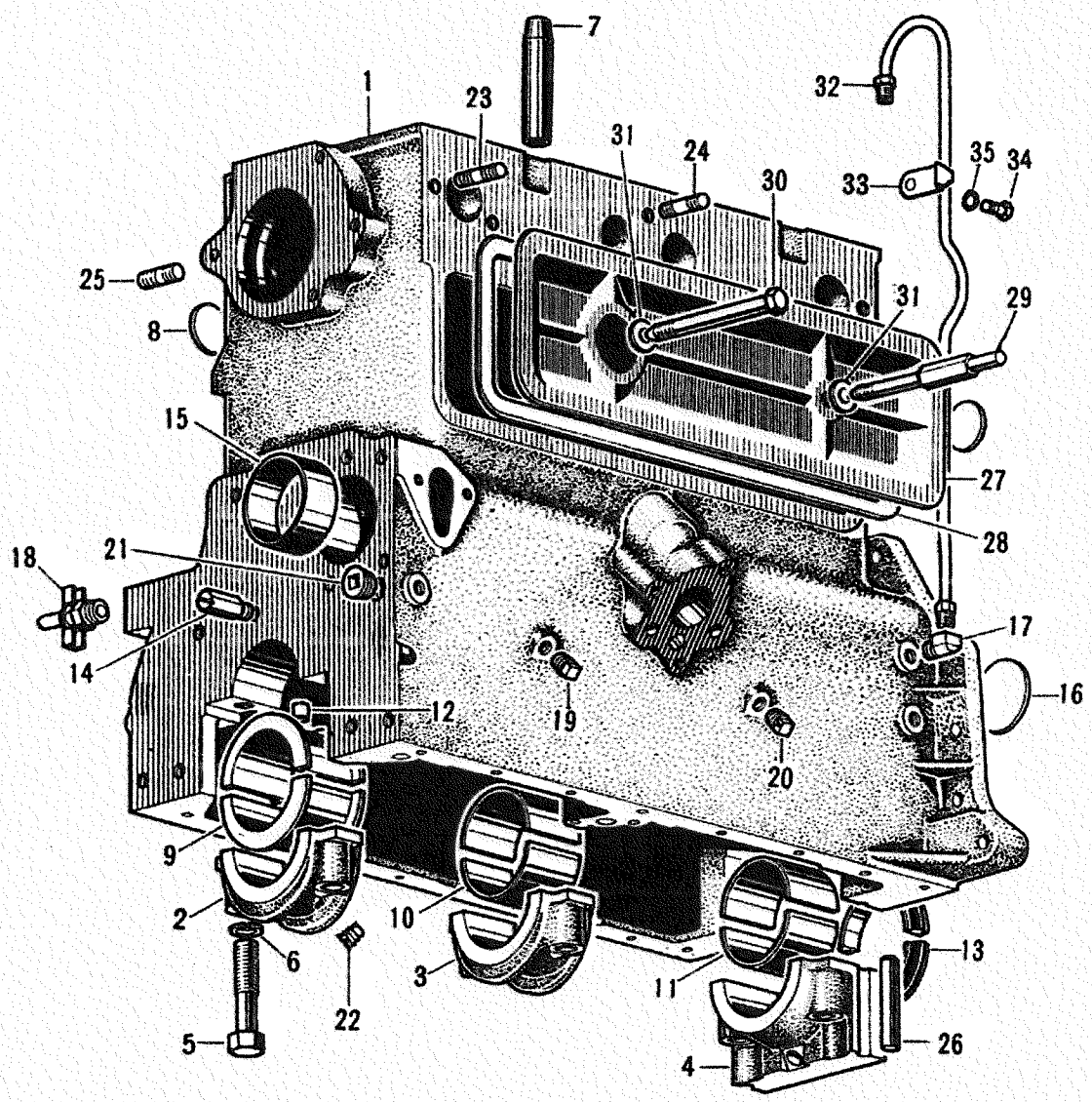
7
1
23
32
31
24
30
35
34
33
25
31
29
8
15
27
28
18
21
17
14
16
12
19
20
9
2
10
6
13
3
11
22
5
26
4

エンジン
_10a ENGINE

シリンダ ブロック
—01 CYLINDER BLOCK

FIG No. 10a-01 MAIN GROUP 10a

見出番号	部品番号	部品名称	Part Name	所要数 J4A	J4M	J4P	備考
1～25	J808398	シリンダ ブロック アセンブリ	CYLINDER BLOCK ass'y	1	1	1	
※1	———	シリンダ ブロック	CYLINDER BLOCK	1	1	1	
※2	———	ベアリング キャップ	CAP, bearing	1	1	1	フロント
※3	———	ベアリング キャップ	CAP, bearing	1	1	1	センタ
※4	———	ベアリング キャップ	CAP, bearing	1	1	1	リヤ
5	J381519	ベアリング キャップ スクリュ	SCREW, bearing cap	6	6	6	
6	G103323	スプリング ワッシャ	WASHER, spring	6	6	6	
7	J119137	エキゾースト バルブ ガイド	GUIDE, exhaust valve	4	4	4	
8	J907878	エクスパンション プラグ	PLUG, expansion	5	5	5	
9	J645160	ベアリング セット(フロント)	BEARING SET (front)	1	1	1	S. T. D.
	J645163	ベアリング セット(フロント)	BEARING SET (front)	1	1	1	0.25 mm U. S.
	J645166	ベアリング セット(フロント)	BEARING SET (front)	1	1	1	0.50 mm U. S.
	J645169	ベアリング セット(フロント)	BEARING SET (front)	1	1	1	0.75 mm U. S.
10	J645161	ベアリング セット(センタ)	BEARING SET (center)	1	1	1	S. T. D.
	J645164	ベアリング セット(センタ)	BEARING SET (center)	1	1	1	0.25 mm U. S.
	J645167	ベアリング セット(センタ)	BEARING SET (center)	1	1	1	0.50 mm U. S.
	J645170	ベアリング セット(センタ)	BEARING SET (center)	1	1	1	0.75 mm U. S.
11	J645162	ベアリング セット(リヤ)	BEARING SET (rear)	1	1	1	S. T. D.
	J645165	ベアリング セット(リヤ)	BEARING SET (rear)	1	1	1	0.25 mm U. S.
	J645168	ベアリング セット(リヤ)	BEARING SET (rear)	1	1	1	0.50 mm U. S.
	J645171	ベアリング セット(リヤ)	BEARING SET (rear)	1	1	1	0.75 mm U. S.
12	J635377	ベアリング ダウエル ピン	DOWEL PIN, bearing	5	5	5	
13	JM62401	リヤ ベアリング オイル シール	OIL SEAL, rear bearing	2	2	2	
14	J641050	タイミング ギヤ オイル ゼット	OIL JET, timing gear	1	1	1	
15	J645595	カムシャフト フロント ブッシュ	BUSHING, camshaft front	1	1	1	
16	J907879	エクスパンション プラグ	PLUG, expansion	1	1	1	
17	G137420	チューブ エルボ	ELBOW, tube	1	1	1	
18	JM62734	ドレン コック	COCK, drain	1	1	1	
19	G103877	パイプ プラグ	PLUG, pipe	1	1	1	
20	J805472	パイプ プラグ	PLUG, pipe	1	1	1	
21	J376373	パイプ プラグ	PLUG, pipe	2	2	2	
22	G103883	パイプ プラグ	PLUG, pipe	3	3	3	
23	JA00564	マニホールド スタッド ボルト	STUD BOLT, manifold	2	2	2	
24	G103196	マニホールド スタッド ボルト	STUD BOLT, manifold	3	3	3	
25	J635886	コイル スタッド ボルト	STUD BOLT, coil	2	2	2	
26	JM60340	リヤ ベアリング キャップ パッキン	PACKING, rear bearing cap	2	2	2	
27	J630303	タペット カバー	COVER, tappet	1	1	1	
28	J630305	タペット カバー ガスケット	GASKET, tappet cover	1	1	1	
29	J806348	タペット カバー リヤ スタッド	STUD, tappet cover rear	1	1	1	
30	J645093	タペット カバー スクリュ	SCREW, tappet cover	1	1	1	
31	J051875	ガスケット	GASKET	2	2	2	
32	JM62651	オイル ライン	OIL LINE	1	1	1	
33	316161··0	チューブ ファスナ	FASTENER, tube	1	1	1	
34	G120706	ボルト	BOLT, hex. hd	1	1	1	
35	G120380	スプリング ワッシャ	WASHER, spring	1	1	1	

FIG No. 10a-02

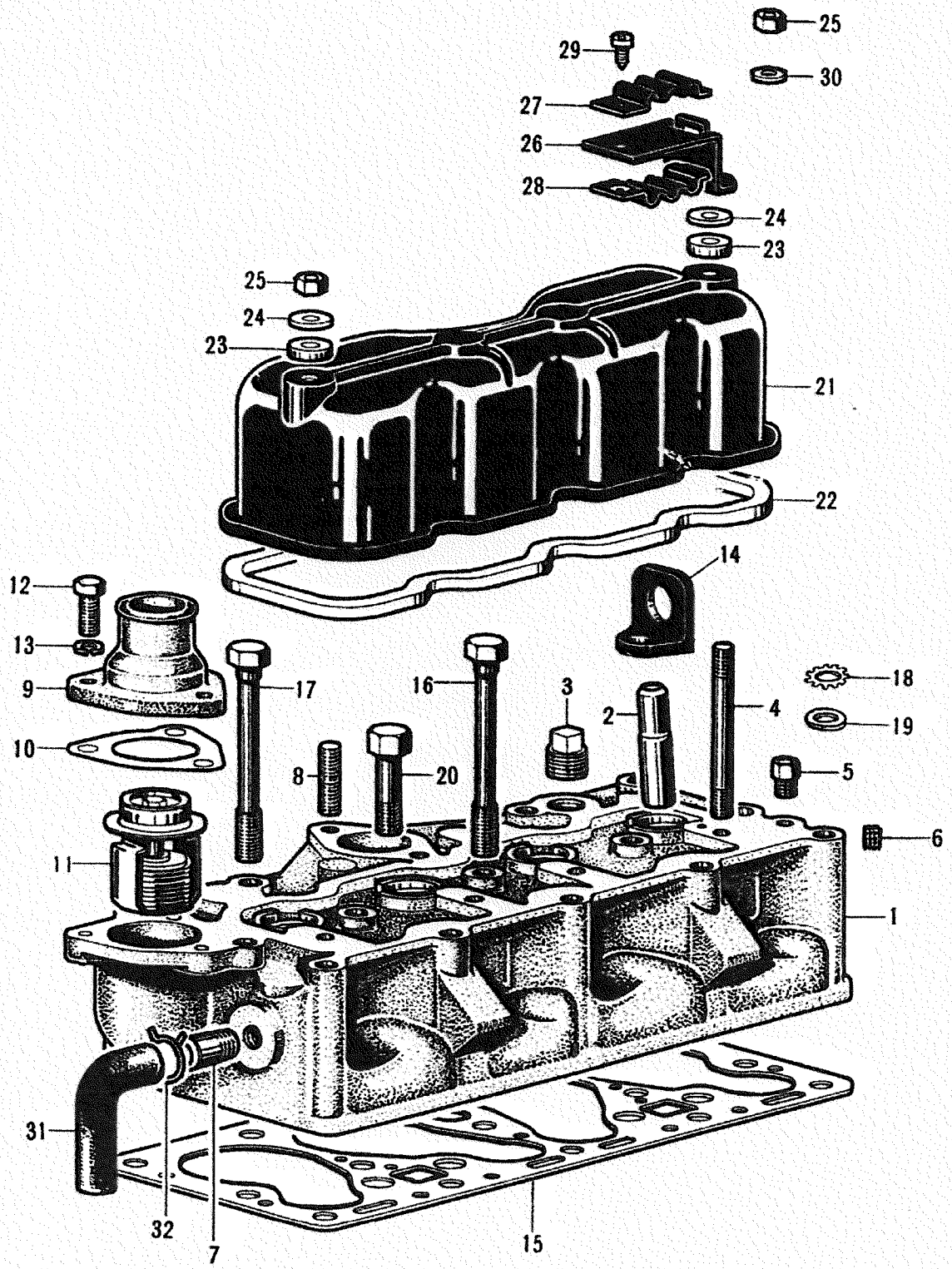
25
29
30
27
26
28
24
23
25
24
23
21
22
14
12
13
9
17
16
3
2
4
18
19
10
8
20
5
6
11
1
31
32
7
15

—02 CYLINDER HEAD

FIG No. 10a-02 MAIN GROUP 10a

見出番号	部品番号	部品名称	Part Name	所要数 J4A	J4M	J4P	備考
1	J807084	シリンダ ヘッド	CYLINDER HEAD	1	1	1	
2	J119138	インテーク バルブ ガイド	GUIDE, intake valve	4	4	4	
3	G103880	パイプ プラグ	PLUG, pipe	1	1	1	
4	J649708	ロッカ シャフト スタッド ボルト	STUD BOLT, rocker shaft	4	4	4	
5	G137404	チューブ コネクタ	CONNECTOR, tube	1	1	1	
6	G103883	パイプ プラグ	PLUG, pipe	1	1	1	
7	J649720	ホース ニップル	NIPPLE, hose	1	1	1	
8	G103195	キャブレタ スタッド ボルト	STUD BOLT, carburetor	2	2	2	
9	J804278	ウオータ アウトレット フイッチング	FITTING, water outlet	1	1	1	
10	J648852	フイッチング ガスケット	GASKET, fitting	1	1	1	
11	JM60100·1	サーモスタット	THERMOSTAT	1	1	1	
12	G120229	ボルト	BOLT, hex. hd	3	3	3	
13	G120214	スプリング ワッシャ	WASHER, spring	3	3	3	
14	311659··2	エンジン ハンガ	HANGER, engine	2	2	2	
15	JM62747	シリンダ ヘッド ガスケット	GASKET, cylinder head	1	1	1	
16	J805730	シリンダ ヘッド ボルト	BOLT, cylinder head	13	13	13	
17	J806206	シリンダ ヘッド ボルト	BOLT, cylinder head	1	1	1	
18	G136857	ツース ワッシャ	WASHER, tooth	1	1	1	
19	G446221	プレン ワッシャ	WASHER, plain	1	1	1	
20	J801000	シリンダ ヘッド ボルト	BOLT, cylinder head	1	1	1	
21	JM60798	ロッカ アーム カバー	COVER, rocker arm	1	1	1	
22	J648798	カバー ガスケット	GASKET, cover	1	1	1	
23	J906459	オイル シール	OIL SEAL	2	2	2	
24	G446363	ワッシャ	WASHER, plain	2	2	2	
25	G120368	ナット	NUT, hex. hd	3	3	3	
26	J808419	イグニション ケーブル ブラケット	BRACKET, ignition cable	1	1	1	
27	J805383	ケーブル クリップ	CLIP, cable	1	1	1	アッパ
28	J805384	ケーブル クリップ	CLIP, cable	1	1	1	ロワー
29	G161895	スクリュ	SCREW	1	1	1	
30	G120393	ワッシャ	WASHER, plain	1	1	1	
31	J649719	ウオータ バイパス ホース	HOSE, water by-pass	1	1	1	
32	G272780	ホース クランプ	CLAMP, hose	2	2	2	

FIG No. 10a-03

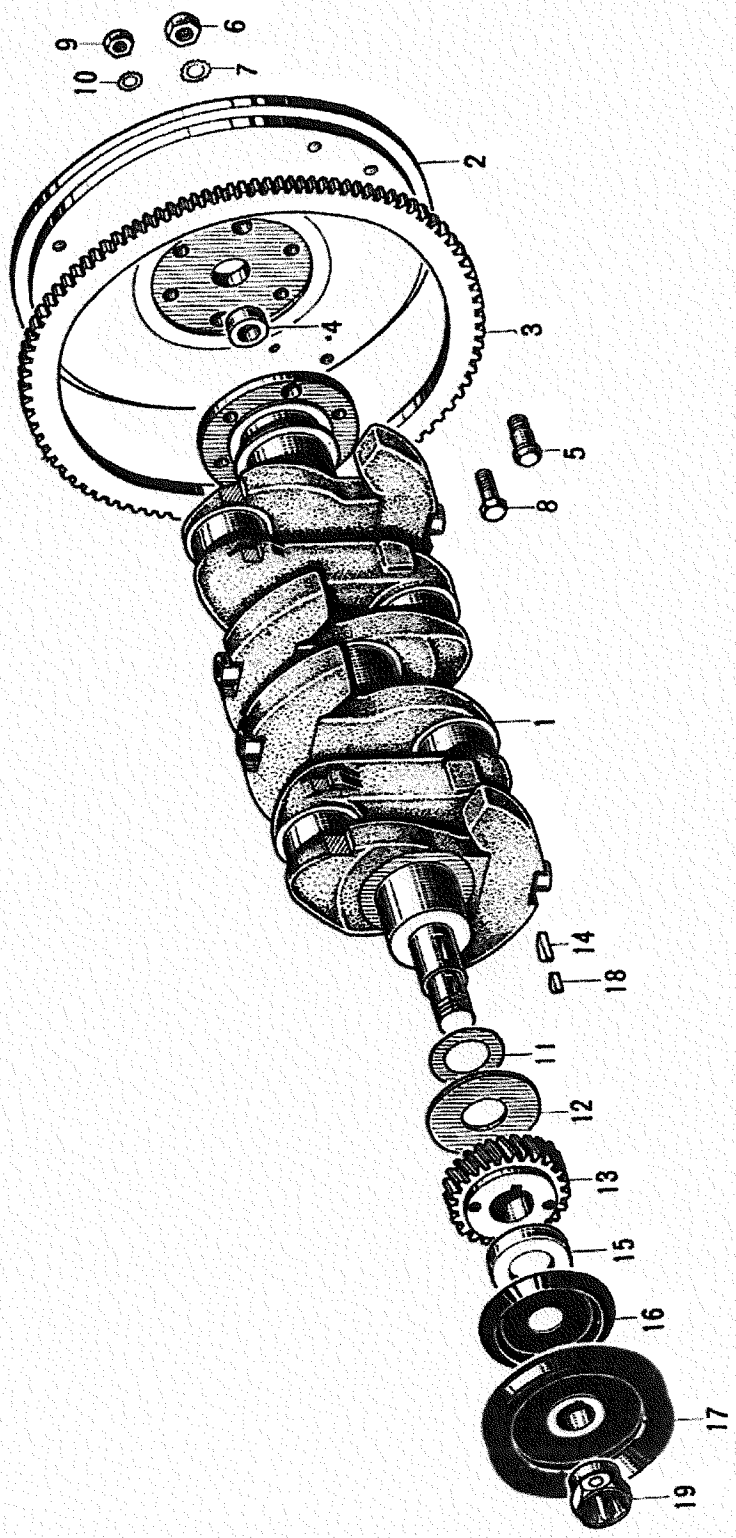

—03 CRANK SHAFT
クランク シャフト

FIG No. 10a-03 MAIN GROUP 10a

見出番号	部品番号	部品名称	Part Name	所要数 J4A	J4M	J4P	備考
1	J646316·1	クランク シャフト	CRANK SHAFT	1	1	1	
2～4	JM62640	フライホイール アセンブリ	FLYWHEEL ass'y	1	1	1	
2	JA01441·1	フライホイール	FLYWHEEL	1	1	1	
3	312016··2	リング ギヤ	RING GEAR	1	1	1	
4	J639578	フライホイール ブッシュ	BUSHING, flywheel	1	1	1	
5	J116295·1	ダウエル ボルト	BOLT, dowel	2	2	2	
6	G124934	ナット	NUT, hex. hd	2	2	2	
7	G135629	ツース ワッシャ	WASHER, tooth	2	2	2	
8	J632157	ボルト	BOLT, hex. hd	4	4	4	
9	J909393	ナット	NUT, hex. hd	4	4	4	
10	G138489	ツース ワッシャ	WASHER, tooth	4	4	4	
11	J630262	シム	SHIM	s	s	s	
12	J634796	スラスト ワッシャ	WASHER, thrust	1	1	1	
13	J641282	クランクシャフト ギヤ	GEAR, crankshaft	1	1	1	
14	G124552	ウッドラフ キー	KEY, woodruff	1	1	1	
15	J641281	スペーサ	SPACER	1	1	1	
16	J375877	オイル スリンガ	OIL SLINGER	1	1	1	
17	JM62426	クランクシャフト プーリ	PULLEY, crankshaft	1	1	1	
18	G124549	ウッドラフ キー	KEY, woodruff	1	1	1	
19	J387633	クランキング ナット	NUT, cranking	1	1	1	

FIG No. 10a-04

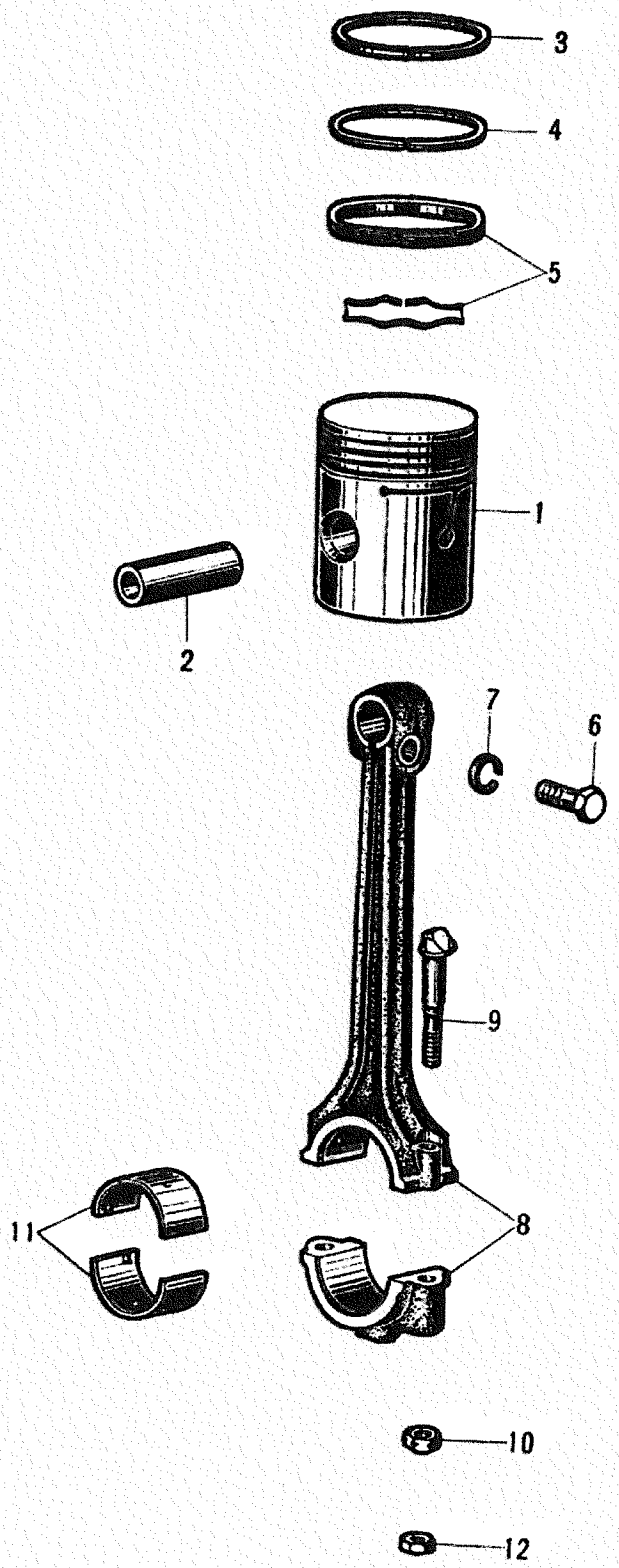

—04 PISTON
ピストン

FIG No. 10a-04 MAIN GROUP 10a

説明番号	部品番号	部品名称	Part Name	所要数 J4A	J4M	J4P	備考
1～2	J801476	ピストン アセンブリ	PISTON ass'y	4	4	4	S. T. D.
	J801537	ピストン アセンブリ	PISTON ass'y	4	4	4	0.25 mm O. S.
	J801538	ピストン アセンブリ	PISTON ass'y	4	4	4	0.50 mm O. S.
	J801539	ピストン アセンブリ	PISTON ass'y	4	4	4	0.75 mm O. S.
	J801540	ピストン アセンブリ	PISTON ass'y	4	4	4	1.00 mm O. S.
※1	————	ピストン	PISTON	4	4	4	
※2	————	ピストン ピン	PIN, piston	4	4	4	
3～5	J809045	ピストン リング セット	RING SET	1	1	1	S. T. D.
	JM60182	ピストン リング セット	RING SET	1	1	1	0.25 mm O. S.
	J809047	ピストン リング セット	RING SET	1	1	1	0.50 mm O. S.
	J809048	ピストン リング セット	RING SET	1	1	1	0.75 mm O. S.
	J809049	ピストン リング セット	RING SET	1	1	1	1.00 mm O. S.
6	J632157	ボルト	BOLT	4	4	4	
7	G103321	スプリング ワッシャ	WASHER, spring	4	4	4	
8～10	J641774	コネクチング ロッド アセンブリ	CONNECTING ROD ass'y	2	2	2	No. 1, 3 用
	J641775	コネクチング ロッド アセンブリ	CONNECTING ROD ass'y	2	2	2	No. 2, 4 用
8	J641770	コネクチング ロッド	CONNECTING ROD	2	2	2	No. 1, 3 用
	J641771	コネクチング ロッド	CONNECTING ROD	2	2	2	No. 2, 4 用
9	J641768	キャップ ボルト	BOLT, cap	8	8	8	
10	J641769	キャップ ナット	NUT, cap	8	8	8	
11	JA07233	ベアリング セット	BEARING SET	4	4	4	S. T. D.
	JA07234	ベアリング セット	BEARING SET	4	4	4	0.25 mm U. S.
	JA07235	ベアリング セット	BEARING SET	4	4	4	0.50 mm U. S.
	JA07236	ベアリング セット	BEARING SET	4	4	4	0.75 mm U. S.
12	JM60222	スタンプド ナット	NUT, stamped	8	8	8	

FIG No. 10a-05

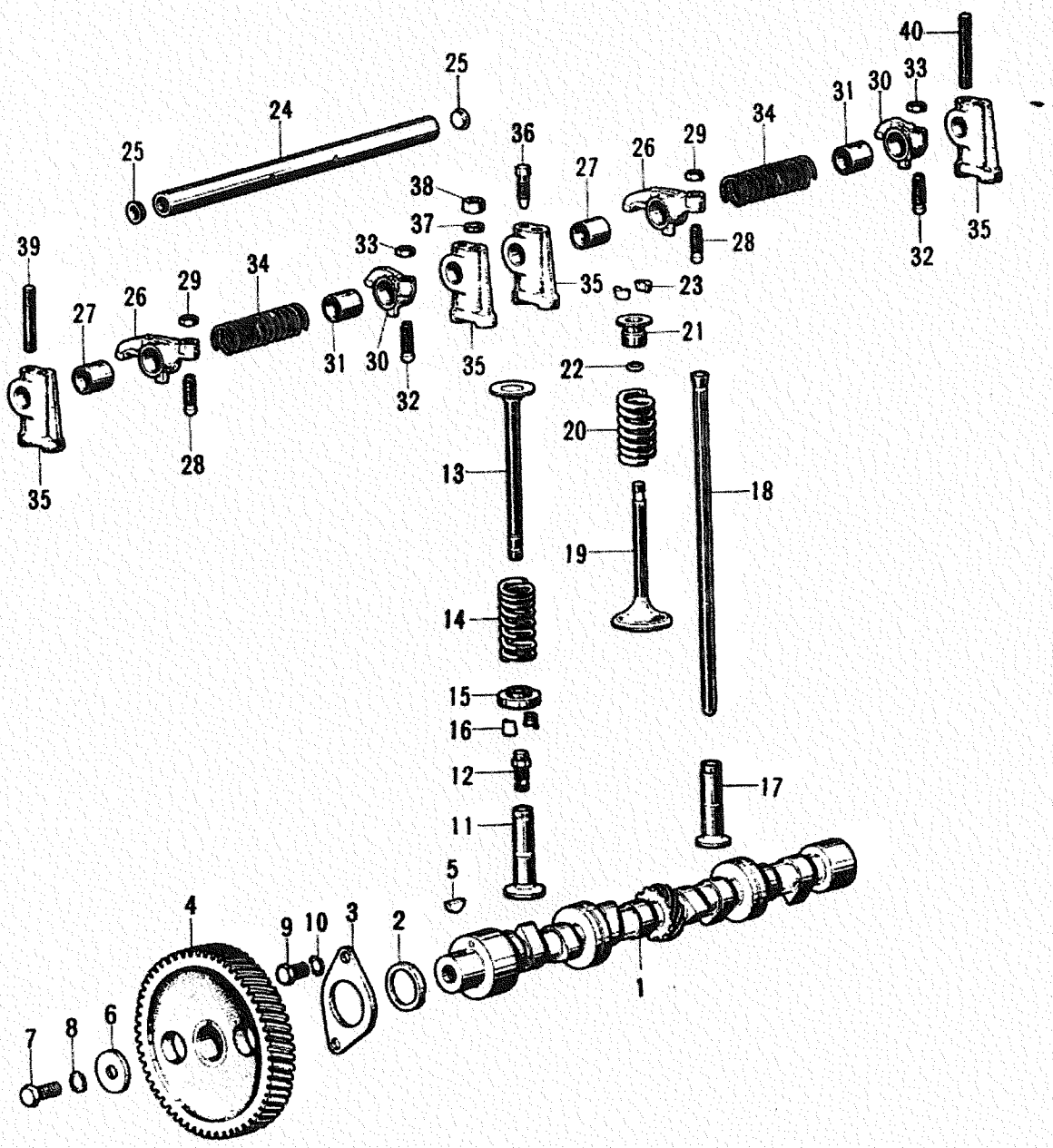

40
25
24
25
36
27
26
29
34
31
30
33
38
37
33
28
32
35
39
34
29
26
27
35
23
21
31
30
32
35
22
20
28
35
13
18
19
14
15
16
12
17
11
5
4
9
10
3
2
1
7
8
6

—05 TIMING SYSTEM

FIG No. 10a-05 MAIN GROUP 10a

見出番号	部品番号	部品名称	Part Name	所要数 J4A	J4M	J4P	備考
1	J800517	カムシャフト	CAMSHAFT	1	1	1	
2	J641049	スラスト プレート スペーサ	SPACER, thrust plate	1	1	1	
3	J802576·1	スラスト プレート	PLATE, thrust	1	1	1	
4	J641283	カムシャフト ギヤ	GEAR, camshaft	1	1	1	
5	G124549	ウッドラフ キー	KEY, woodruff	1	1	1	
6	J642520	ワッシャ	WASHER	1	1	1	
7	G122260	ボルト	BOLT, hex. hd	1	1	1	
8	G136857	ツース ワッシャ	WASHER, tooth	1	1	1	
9	G122119	ボルト	BOLT, hex. hd	2	2	2	
10	G138489	ツース ワッシャ	WASHER, tooth	2	2	2	
11	J647071	エキゾースト バルブ タペット	TAPPET, exhaust valve	4	4	4	
12	J640020	アジャスチング スクリュ	SCREW, adjusting	4	4	4	
13	JM60785	エキゾースト バルブ	VALVE, exhaust	4	4	4	
14	J638636	エキゾースト バルブ スプリング	SPRING, exhaust valve	4	4	4	
15	JM60449	バルブ スプリング リテーナ	RETAINER, valve spring	4	4	4	
16	J643334	リテーナ ロック	LOCK, retainer	8	8	8	
17	J800550·1	インテーク バルブ タペット	TAPPET, intake valve	4	4	4	
18	JM62496	プッシュ ロッド	PUSH ROD	4	4	4	
19	J646421	インテーク バルブ	VALVE, intake	4	4	4	
20	J800417	インテーク バルブ スプリング	SPRING, intake valve	4	4	4	
21	J649751	バルブ スプリング リテーナ	RETAINER, valve spring	4	4	4	
22	J800986	オイル シール	OIL SEAL	4	4	4	
23	J375994	リテーナ ロック	LOCK, retainer	8	8	8	
24~25	J805368	ロッカ アーム シャフト アセンブリ	SHAFT ASS'Y, rocker arm	1	1	1	
※24	———	ロッカ アーム シャフト	SHAFT, rocker arm	1	1	1	
25	J648807	プラグ	PLUG	2	2	2	
26~29	JM60223	ロッカ アーム アセンブリ	ROCKER ARM ass'y	2	2	2	レフト
※26	———	ロッカ アーム	ROCKER ARM	2	2	2	レフト
27	JM60010	ブッシュ	BUSHING	2	2	2	
28	J800173	アジャスチング スクリュ	SCREW, adjusting	2	2	2	
29	G124920	ナット	NUT, hex. hd	2	2	2	
30~33	JM60224	ロッカ アーム アセンブリ	ROCKER ARM ass'y	2	2	2	ライト
※30	———	ロッカ アーム	ROCKER ARM	2	2	2	ライト
31	JM60010	ブッシュ	BUSHING	2	2	2	
32	J800173	アジャスチング スクリュ	SCREW, adjusting	2	2	2	
33	G124920	ナット	NUT	2	2	2	
34	J649666	ロッカ アーム シャフト スプリング	SPRING, rocker arm shaft	2	2	2	
35	J805374	ロッカ シャフト ブラケット	BRACKET, rocker shaft	4	4	4	
36	J648803	ロッキング スクリュ	SCREW, locking	2	2	2	
37	J800200	ワッシャ	WASHER, special	4	4	4	
38	J641769	ナット	NUT, special	4	4	4	
39	J808097	スタッド ボルト	STUD BOLT	1	1	1	
40	JM60787	スタッド ボルト	STUD BOLT	1	1	1	リヤ

FIG No. 10a-06

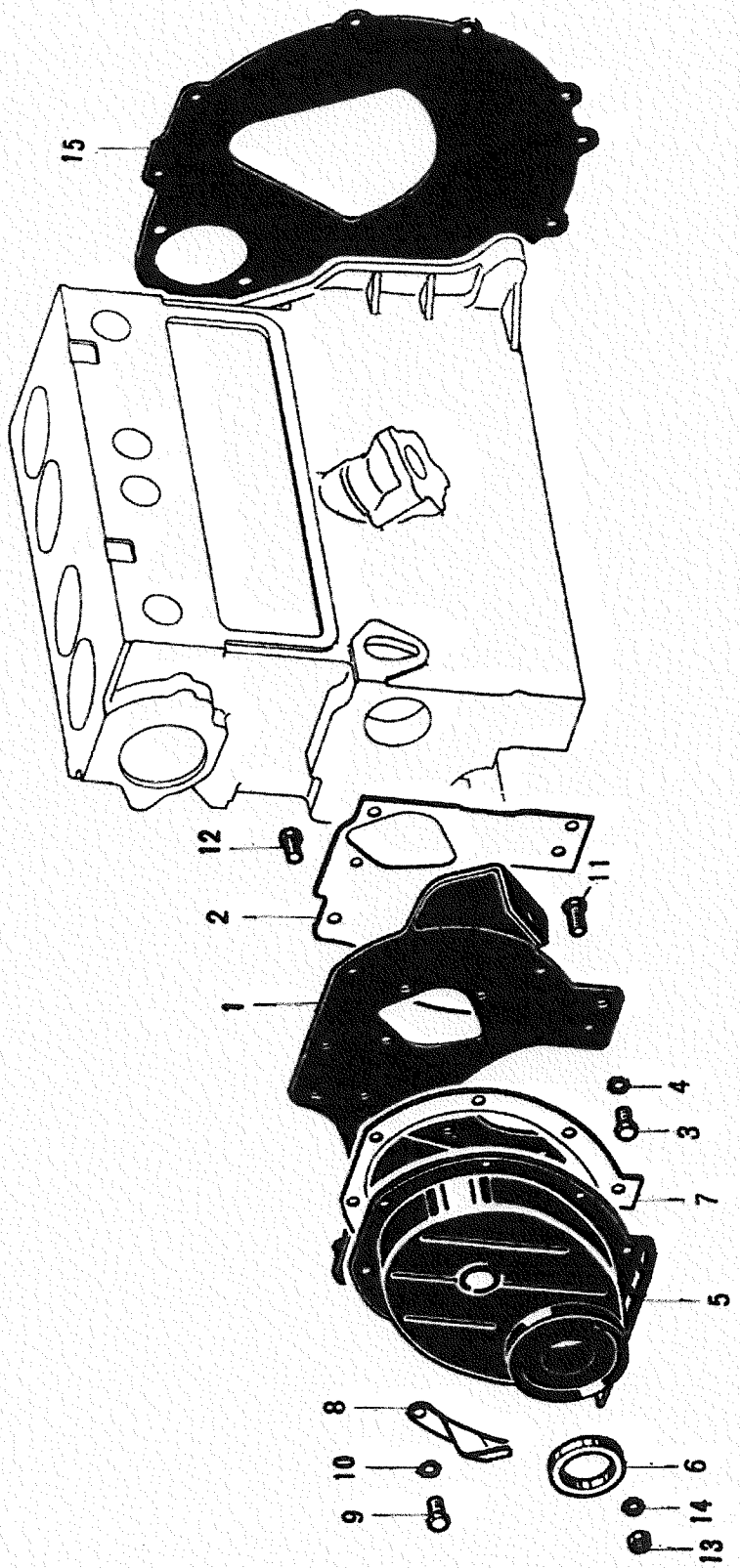

—06 TIMING GEAR COVER

FIG No. 10a-06

MAIN GROUP 10a

見出番号	部品番号	部品名称	Part Name	所要数 J4A	J4M	J4P	備考
1	JM62419	エンジン フロント プレート	PLATE, engine front	1	1	1	
2	J641096	シリンダ ブロック フロント ガスケット	GASKET, cylinder block front	1	1	1	
3	G122119	ボルト	BOLT, hex. hd	3	3	3	
4	G138489	ツース ワッシャ	WASHER, tooth	3	3	3	
5	J643834·1	タイミング ギヤ カバ	COVER, timing gear	1	1	1	
6	J647468	クランクシャフト オイル シール	OIL SEAL, crankshaft	1	1	1	
7	J630365	ギヤ カバー ガスケット	GASKET, gear cover	1	1	1	
8	J906113	タイミング インジケータ	INDICATOR, timing	1	1	1	
9	G122119	ボルト	BOLT, hex. hd	6	6	6	
10	G138489	ツース ワッシャ	WASHER, tooth	6	6	6	
11	G120647	ボルト	BOLT, hex. hd	1	1	1	
12	G123520	ボルト	BOLT, hex. hd	3	3	3	
13	G120369	ナット	NUT, hex. hd	4	4	4	
14	G138489	ツース ワッシャ	WASHER, tooth	4	4	4	
15	J804381	エンジン リヤ プレート	PLATE, engine rear	1	1	1	

FIG No. 10a-07

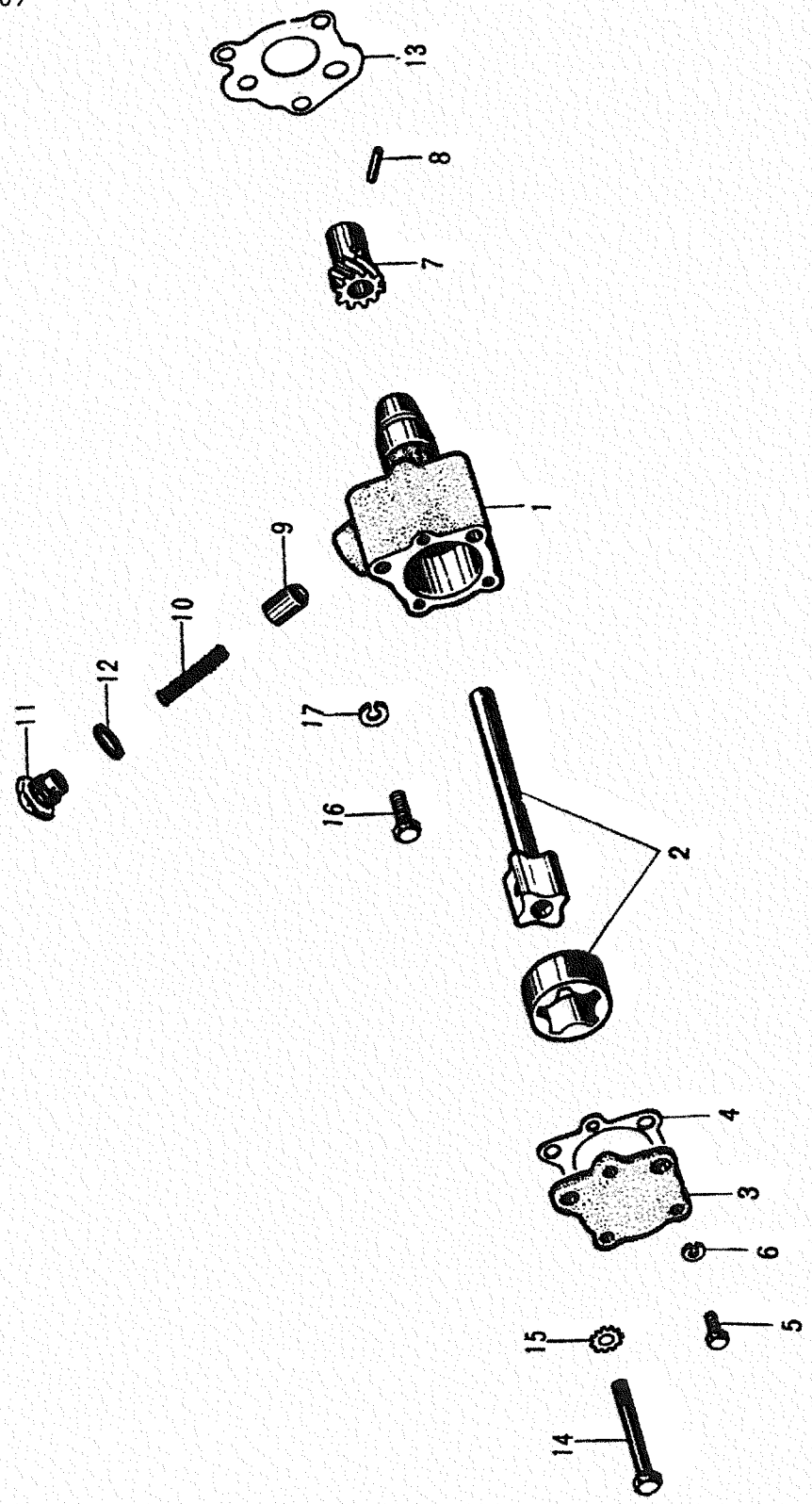

—07 OIL PUMP
オイル ポンプ

FIG No. 10a-07 MAIN GROUP 10a

見出番号	部品番号	部品名称	Part Name	所要数 J4A	J4M	J4P	備考
1～12	J804484·1	オイル ポンプ アセンブリ	OIL PUMP ass'y	1	1	1	
1	J804486·1	オイル ポンプ ボデー	BODY, oil pump	1	1	1	
2	J641742·1	ロータ アセンブリ	ROTOR ass'y	1	1	1	
3	J641479	オイル ポンプ ボデー カバー	COVER, oil pump body	1	1	1	
4	J641482	カバー ガスケット	GASKET, cover	1	1	1	
5	G120854	ボルト	BOLT, hex. hd	3	3	3	
6	G120380	スプリング ワッシャ	WASHER, spring	3	3	3	
7	J641047	オイル ポンプ ドリブン ギヤ	GEAR, oil pump driven	1	1	1	
8	J330964	ピン	PIN	1	1	1	
9	J630518	オイル リリーフ プランジャ	PLUNGER, oil relief	1	1	1	
10	J808385	オイル リリーフ スプリング	SPRING, oil relief	1	1	1	
11	J630390	リリーフ スプリング リテーナ	RETAINER, relief spring	1	1	1	
12	J634813	リテーナ ガスケット	GASKET, retainer	1	1	1	
13	J646147	オイル ポンプ ガスケット	GASKET, oil pump	1	1	1	
14	G122077	ボルト	BOLT, hex. hd	2	2	2	
15	G138485	ツース ワッシャ	WASHER, tooth	2	2	2	
16	G122017	ボルト	BOLT, hex. hd	1	1	1	
17	G120214	スプリング ワッシャ	WASHER, spring	1	1	1	

FIG No. 10a - 08

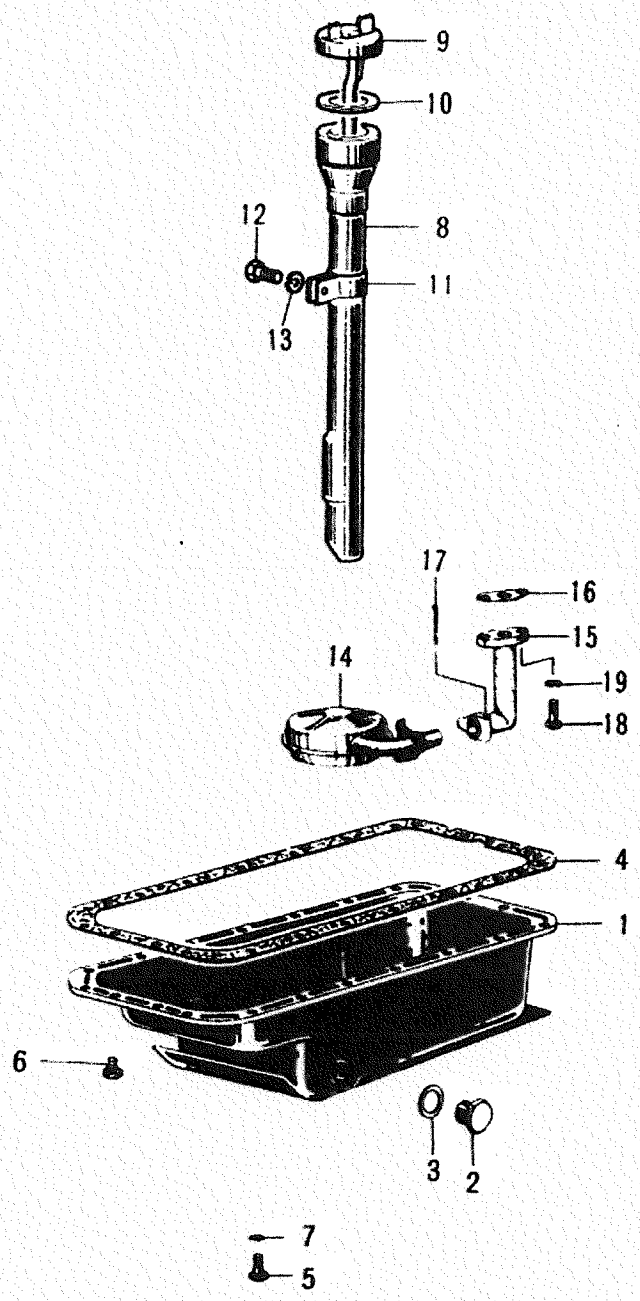

—08 OIL PAN

FIG No. 10a - 08 MAIN GROUP 10a

見出番号	部品番号	部品名称	Part Name	所要数 J4A	J4M	J4P	備考
1	JA07238·1	オイル パン	OIL PAN	1	1	1	
2～3	JM60967	ドレン プラグ	PLUG, drain	1	1	1	ガスケット付
2	J639979	ドレン プラグ	PLUG, drain	1	1	1	
3	J806515	ドレン プラグ ガスケット	GASKET, drain plug	1	1	1	
4	J639980·1	オイル パン ガスケット	GASKET, oil pan	1	1	1	
5	G120228	ボルト	BOLT, hex. hd	16	16	16	
6	G120834	ボルト	BOLT, hex. hd	4	4	4	
7	G138485	ツース ワッシャ	WASHER, tooth	20	20	20	
8	J808603	オイル フィラ チュ ブ	TUBE, oil filler	1	1	1	
9	JA06525·1	キャップ アセンブリ	CAP ass'y	1	1	1	
10	JA07280	キャップ ガスケット	GASKET, cap	1	1	1	
11	JA05105	サポート ブラケット	BRACKET, support	1	1	1	
12	G122017	ボルト	BOLT, hex. hd	1	1	1	
13	G120214	スプリング ワッシャ	WASHER, spring	1	1	1	
14	J630396	オイル フロート	OIL FLOAT	1	1	1	
15	J630397	オイル フロート サポート	SUPPORT, oil float	1	1	1	
16	J630398	ガスケット	GASKET	1	1	1	
17	G120123	スプリット ピン	PIN, split	1	1	1	
18	G122007	ボルト	BOLT, hex. hd	2	2	2	
19	G103320	スプリング ワッシャ	WASHER, spring	2	2	2	

FIG No. 10a - 09

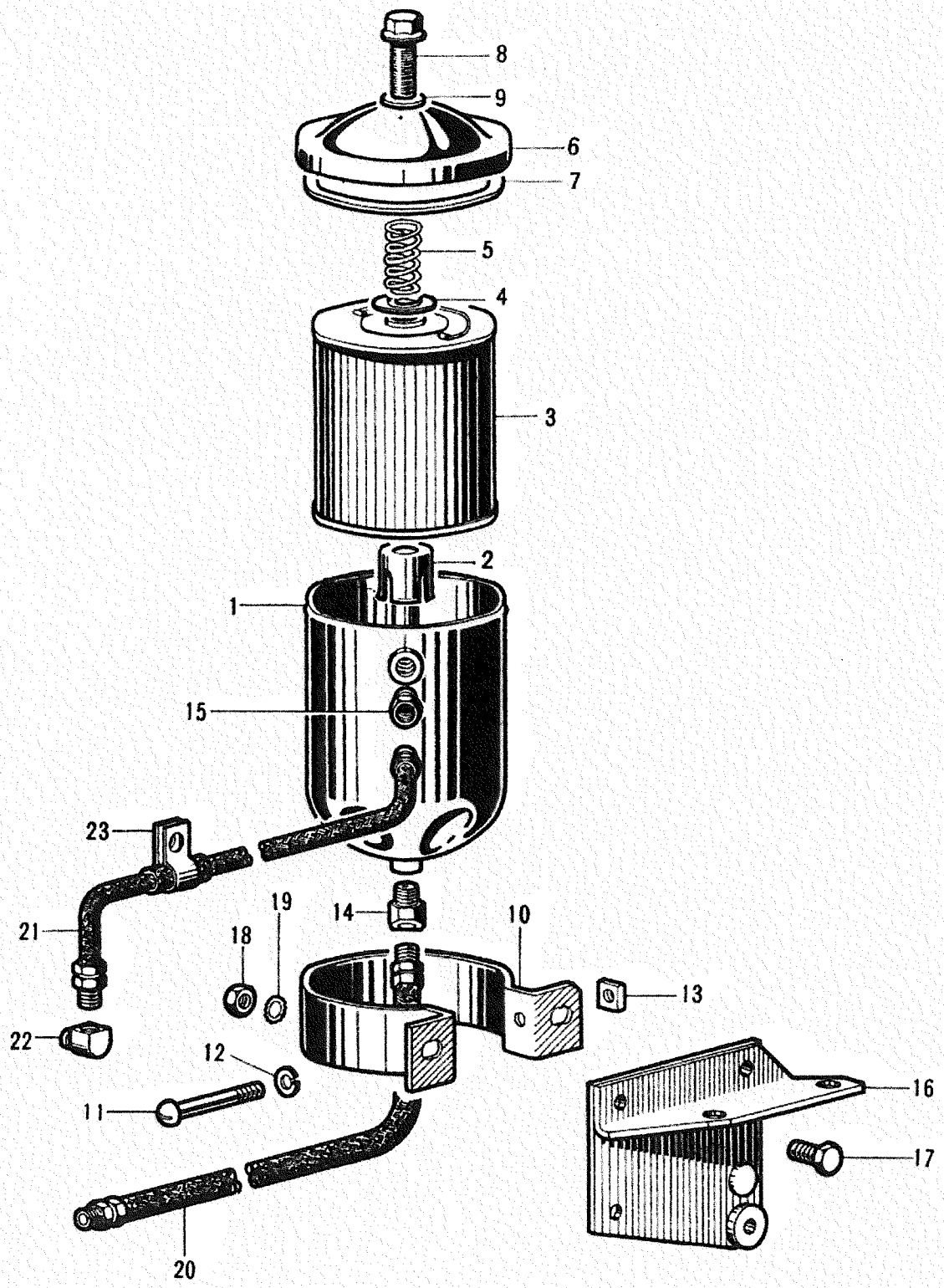

—09 OIL FILTER
オイル フイルタ

FIG No. 10a-09

MAIN GROUP 10a

見出番号	部品番号	部品名称	Part Name	所要数 J4A	J4M	J4P	備考
1～13	J808042-4	オイル フィルタ アセンブリ	OIL FILTER ass'y	1	1	1	
1	JM60428-1	ボデー	BODY	1	1	1	
2	JM62396	エレメント シート	SEAT, element	1	1	1	
3	JM60427	エレメント	ELEMENT	1	1	1	
4	K416233-0	スプリング シート	SEAT, spring	1	1	1	
5	JM62552	スプリング	SPRING	1	1	1	
6	314168--0	カバー	COVER	1	1	1	
7	J647343	ガスケット	GASKET	1	1	1	
8	J119110	キャップ スクリュ	SCREW, cap	1	1	1	
9	J118508	ガスケット	GASKET	1	1	1	
10	J119772-3	オイル フィルタ クランプ	CLAMP, oil filter	2	2	2	
11	J119773	ボルト	BOLT	2	2	2	
12	J119775	スプリング ワッシャ	WASHER, spring	2	2	2	
13	J119774	ナット	NUT	2	2	2	
14	G125859	チューブ エルボ	ELBOW, tube	1	1	1	
15	G137405	チューブ コネクタ	CONNECTOR, tube	1	1	1	
16	J802087	オイル フィルタ ブラケット	BRACKET, oil filter	1	1	1	
17	G120741	ボルト	BOLT, hex. hd	3	3	3	
18	G120368	ナット	NUT, hex. hd	4	4	4	
19	G138485	ツース ワッシャ	WASHER, tooth	4	4	4	
20	JM60409	アウトレット チューブ	TUBE, outlet	1	1	1	
21	J644406	インレット チューブ	TUBE, inlet	1	1	1	
22	G137421	チューブ エルボ	ELBOW, tube	1	1	1	
23	G128302	クローズド クリップ	CLIP, closed	1	1	1	

FIG No. 10a-10

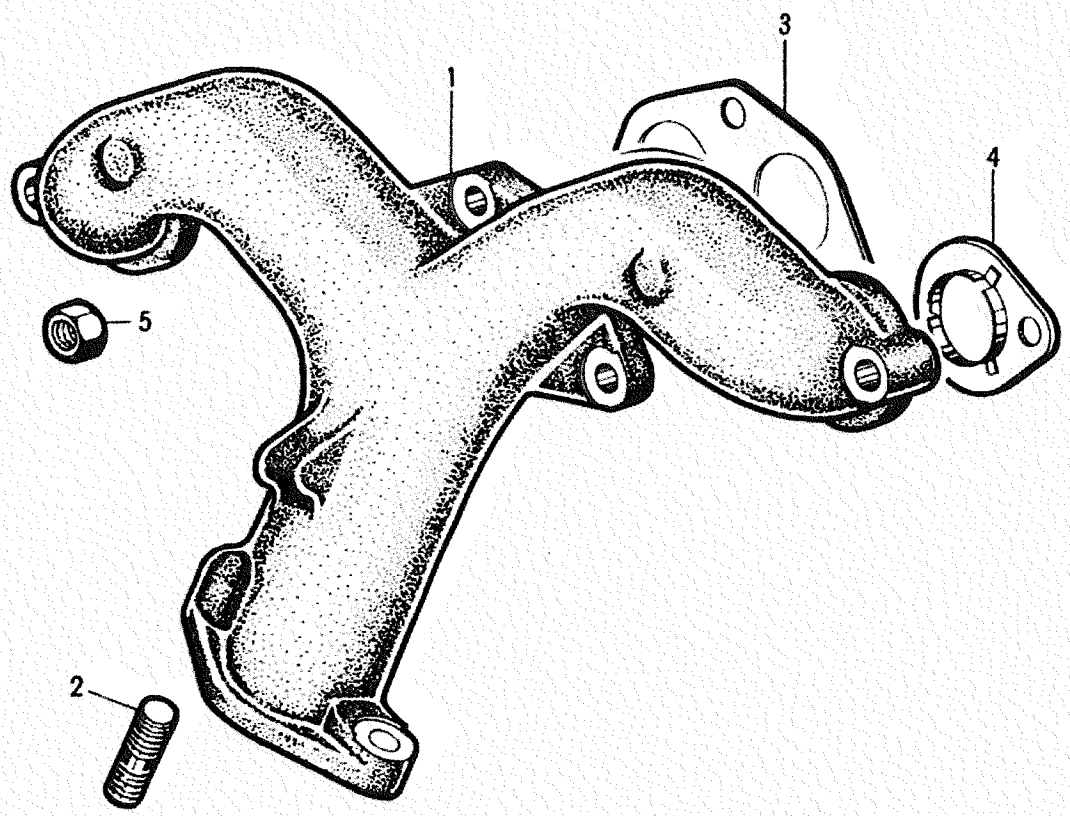

—10 EXHAUST MANIFOLD
エキゾースト　マニホールド

FIG No. 10a-10

MAIN GROUP 10a

見出番号	部品番号	部品名称	Part Name	所要数 J4A	J4M	J4P	備考
1～2	J648766·1	エキゾースト マニホールド アセンブリ	MANIFOLD ass'y, exhaust	1	1	1	
1	J648886·1	エキゾースト マニホールド	MANIFOLD, exhaust	1	1	1	
2	G103196	スタッド ボルト	STUD BOLT	1	1	1	
3	J648935	マニホールド ガスケット	GASKET, manifold	1	1	1	
4	J648795	マニホールド ガスケット	GASKET, manifold	2	2	2	
5	J053287	ナット	NUT, hex. hd	5	5	5	

FIG No. 11a-01

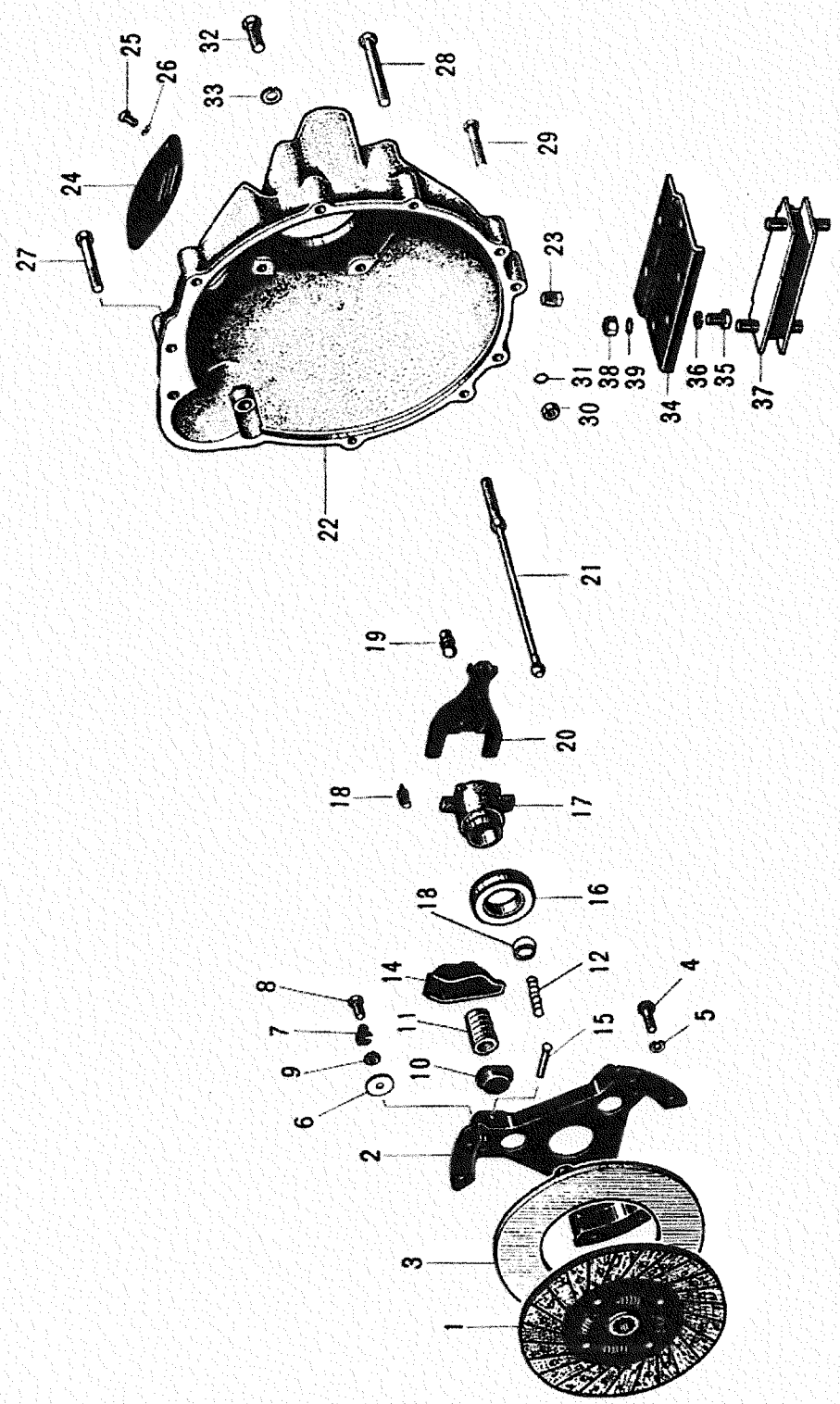
25
26
24
27
32
33
28
29
23
31
30
38
39
34
36
35
37
22
21
19
20
18
17
18
16
14
12
8
7
9
6
11
10
15
4
5
2
3
1

11a CLUTCH

—01 CLUTCH LINKAGE

FIG No. 11a-01 MAIN GROUP 11a

見出番号	部品番号	部品名称	Part Name	所要数 J4A	J4M	J4P	備考
1	JM62214	ディスク アセンブリ	DISC ass'y	1	1	1	
2～15	JM62520·2	プレッシャ プレート アセンブリ	PLATE ASS'Y, pressure	1	1	1	
2	JM62237	クラッチ ブラケット	BRACKET, clutch	1	1	1	
3	JM62238	プレッシャ プレート	PLATE, pressure	1	1	1	
4	JM62849·1	ボルト	BOLT	6	6	6	
5	G120638	スプリング ワッシャ	WASHER, spring	6	6	6	
6	J805015	ワッシャ	WASHER, plain	3	3	3	
7	K618297·0	リターン クリップ	CLIP, return	3	3	3	
8	JM62249	アジャスチング スクリュ	SCREW, adjusting	3	3	3	
9	J805016	ナット	NUT, hex. hd	3	3	3	
10	J638157	スプリング カップ	CUP, spring	3	3	3	
11	JM62814	プレッシャ スプリング	SPRING, pressure	3	3	3	
12	JM62278·1	オクジリアリ スプリング	SPRING, auxiliary	3	3	3	
13	J804744	オクジリアリ スプリング リテーナ	RETAINER, auxiliary spring	3	3	3	
14	JM61791·1	クラッチ レバー	LEVER, clutch	3	3	3	
15	JM62239	ピボット ピン	PIN, pivot	3	3	3	
16	JM60330	クラッチ レリーズ ベアリング	BEARING, clutch release	1	1	1	
17	J644366·2	レリーズ ベアリング キャリア	CARRIER, release bearing	1	1	1	
18	J630117	リトラクチング スプリング	SPRING, retracting	1	1	1	
19	J630068	レリーズ レバー ファルクラム	FULCRUM, release lever	1	1	1	
20	J630112	クラッチ コントロール レバー	LEVER, clutch control	1	1	1	
21	J640124	コントロール レバー ケーブル	CABLE, control lever	1	1	1	
22	J912799·1	フライホイール ハウジング	HOUSING, flywheel	1	1	1	
23	G103866	パイプ プラグ	PLUG, pipe	1	1	1	
24	J630103	インスペクション カバ	COVER, inspection	1	1	1	
25	G120706	ボルト	BOLT, hex. hd	2	2	2	
26	G120380	スプリング ワッシャ	WASHER, spring	2	2	2	
27	G120669	ボルト	BOLT, hex. hd	2	2	2	
28	J804367·1	ダウエル ボルト	BOLT, dowel	2	2	2	
29	G120608	ボルト	BOLT, hex. hd	4	4	4	
30	G120369	ナット	NUT, hex. hd	8	8	8	
31	G138489	ツース ワッシャ	WASHER, tooth	8	8	8	
32	G122267	ボルト	BOLT, hex. hd	4	4	4	
33	G120383	スプリング ワッシャ	WASHER, spring	4	4	4	
34	JA00146	リヤ マウンチング ブラケット	BRACKET, rear mounting	1	1	1	
35	G122104	ボルト	BOLT, hex. hd	4	4	4	
36	G120382	スプリング ワッシャ	WASHER, spring	4	4	4	
37	JA06156	リヤ サポート インシュレータ	INSULATOR, rear support	1	1	1	
38	G120369	ナット	NUT, hex. hd	4	4	4	
39	G138489	ツース ワッシャ	WASHER, tooth	4	4	4	

FIG No. 12a-01

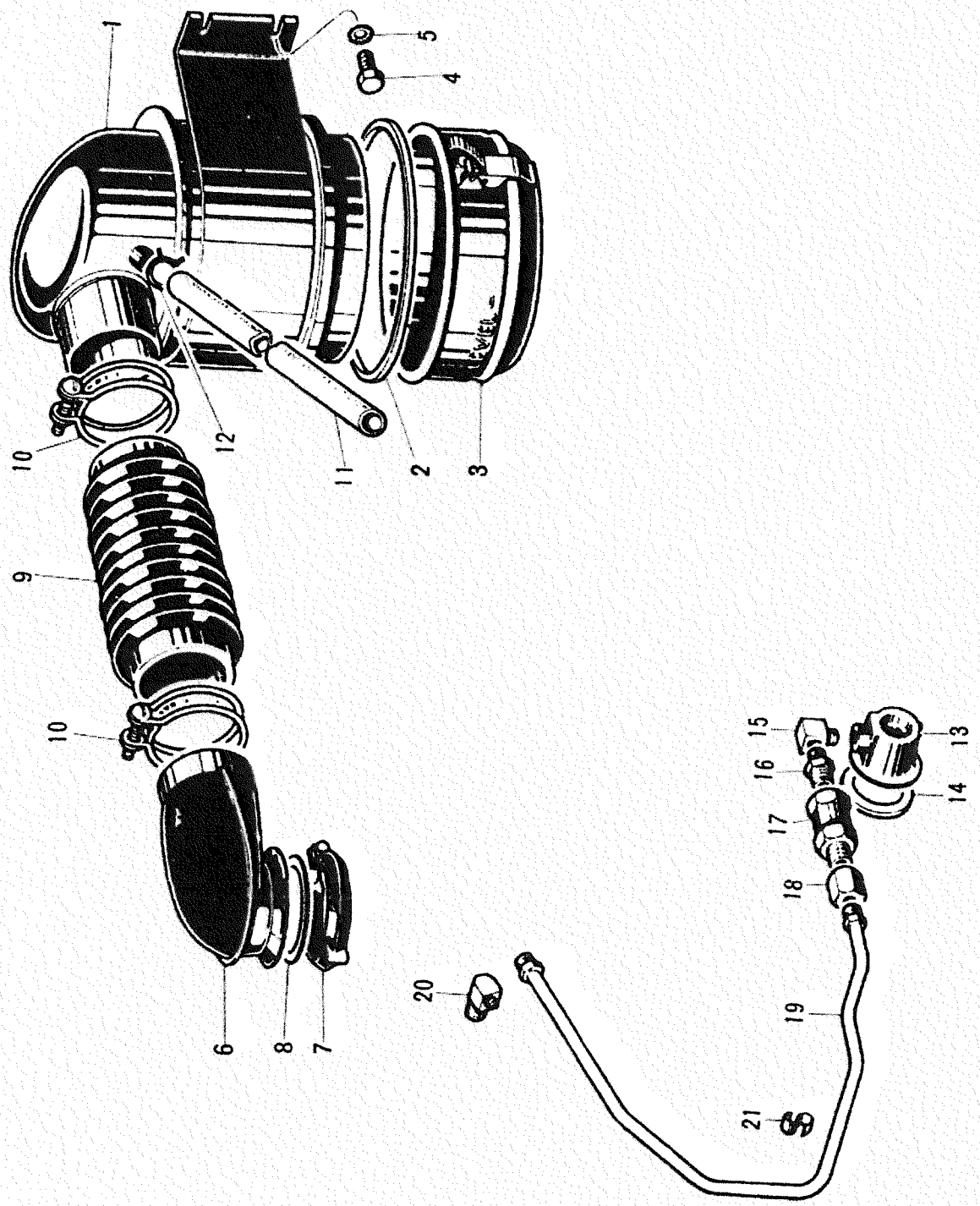

12a FUEL SYSTEM

—01 AIR CLEANER

FIG No. 12a-01 MAIN GROUP 12a

見出番号	部品番号	部品名称	Part Name	所要数 J4A	J4M	J4P	備考
1～3	J808037-1	エア クリーナ アセンブリ	AIR CLEANER ass'y	1	1	1	
1	JM60556	ボデー アセンブリ	BODY ass'y	1	1	1	
2	JM60555	オイル シール	OIL SEAL	1	1	1	
3	JM60554	オイル カップ アセンブリ	OIL CUP ass'y	1	1	1	
4	G121887	ボルト	BOLT, hex. hd	4	4	4	
5	G121753	ツース ワッシャ	WASHER, tooth	4	4	4	
6	J806940	エア ホーン	AIR HORN	1	1	1	
7	J805659	クランプ アセンブリ	CLAMP ass'y	1	1	1	
8	J803699	エア ホーン ガスケット	GASKET, air horn	1	1	1	
9	J806254-1	フレキシブル コネクタ	CONNECTOR, flexible	1	1	1	
10	G141518	ホース クランプ	CLAMP, hose	2	2	2	
11	J808594	ベンチレーション ラバー ホース	HOSE, ventilation rubber	1	1	1	L=273 mm
12	G271197	ホース クランプ	CLAMP, hose	2	2	2	
13	JA06919	ベンチレータ ボデー アセンブリ	BODY ASS'Y, ventilator	1	1	1	
14	J630299	ガスケット	GASKET	1	1	1	
15	J809656	エルボ	ELBOW	1	1	1	
16	J810617	パイプ ニップル	NIPPLE, pipe	1	1	1	
17	JM06895	ベンチレータ バルブ アセンブリ	VALVE ASS'Y, ventilator	1	1	1	
18	JM60977	チューブ コネクタ	CONNECTOR, tube	1	1	1	
19	JM60976	バキューム パイプ	PIPE, vacuum	1	1	1	
20	G137421	チューブ エルボ	ELBOW, tube	1	1	1	
21	J800743	チューブ クリップ	CLIP, tube	3	3	3	

FIG No. 12a-02

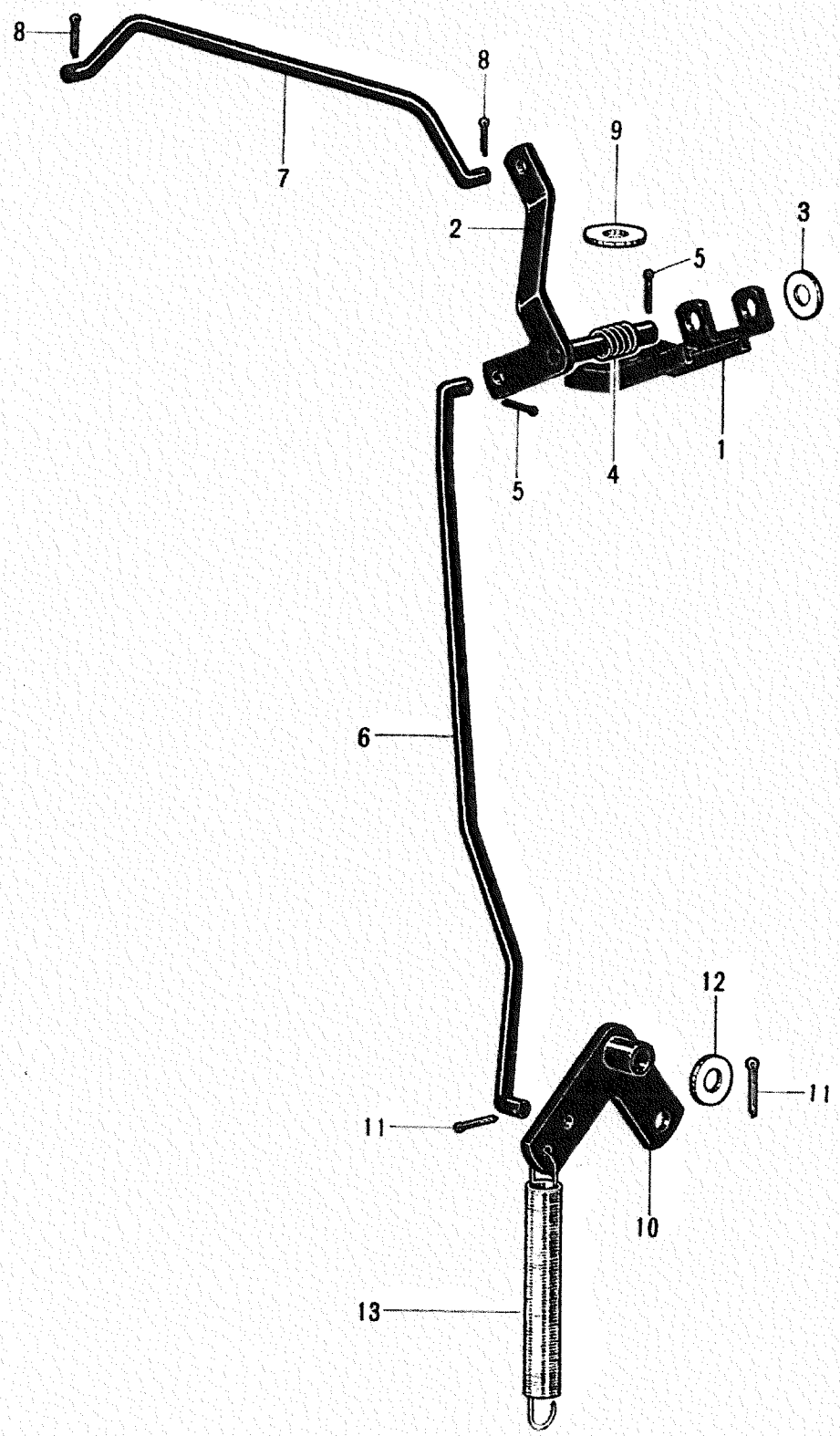

—02 CONTROL SYSTEM

FIG No. 12a-02

MAIN GROUP 12a

見出番号	部品番号	部品名称	Part Name	所要数 J4A	J4M	J4P	備考
1	J805479	ベル クランク ブラケット	BRACKET, bell-crank	1	1	1	
2	J805480	ベル クランク	BELL-CRANK	1	1	1	アッパ
3	G120392	ワッシャ	WASHER, plain	1	1	1	
4	J805483	スプリング	SPRING	1	1	1	
5	G112726	スプリット ピン	PIN, split	2	2	2	
6	J806952	ロッド	ROD	1	1	1	
7	J805484	ロッド	ROD	1	1	1	
8	G137141	スプリット ピン	PIN, split	2	2	2	
9	G120395	ワッシャ	WASHER	1	1	1	
10	J808333	ベル クランク	BELL-CRANK	1	1	1	ロワー
11	G137141	スプリット ピン	PIN, split	2	2	2	
12	G120393	ワッシャ	WASHER, plain	2	2	2	
13	J803358	リトラクチング スプリング	SPRING, retracting	1	1	1	

FIG No. 12a-03

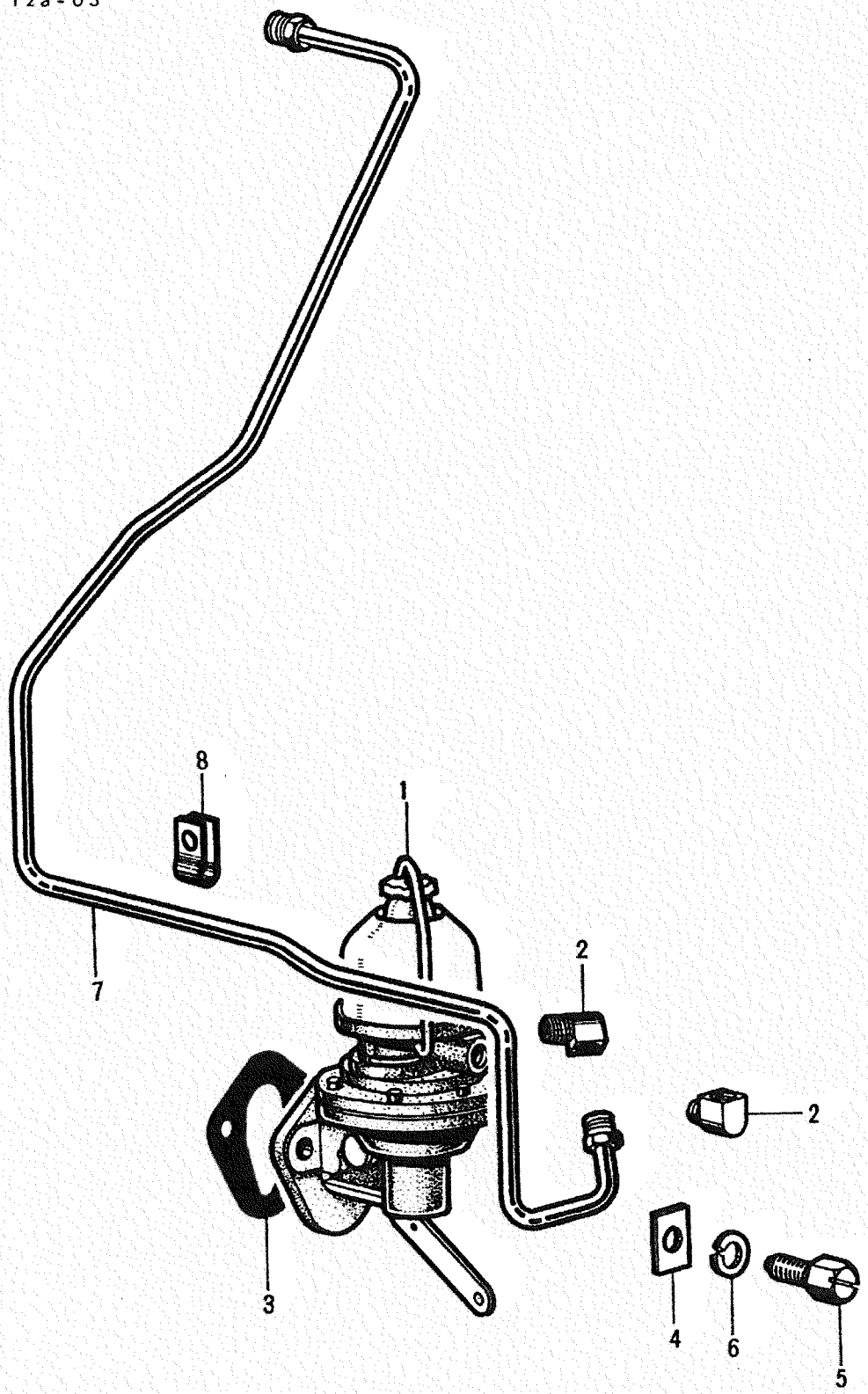

—03 FUEL SUPPLY SYSTEM

FIG No. 12a-03

MAIN GROUP 12

見出番号	部品番号	部品名称	Part Name	所要数 J4A	J4M	J4P	備考
1	314105··3	ヒュエル ポンプ アセンブリ	FUEL PUMP ass'y	1	1	1	
2	G137421	チュ ブ エルボ	ELBOW, tube	2	2	2	
3	J638737	ヒュエル ポンプ ガスケット	GASKET, fuel pump	1	1	1	
4	J805842	ワッシャ	WASHER, rectangular	2	2	2	
5	JM60398·1	ボルト	BOLT, special	2	2	2	
6	G120214	スプリング ワッシャ	WASHER, spring	2	2	2	
7	J809367	ヒュエル パイプ	FUEL PIPE	1	1	1	
8	G125912	クローズド クリップ	CLIP, closed	1	1	1	

FIG No. 12a - 04

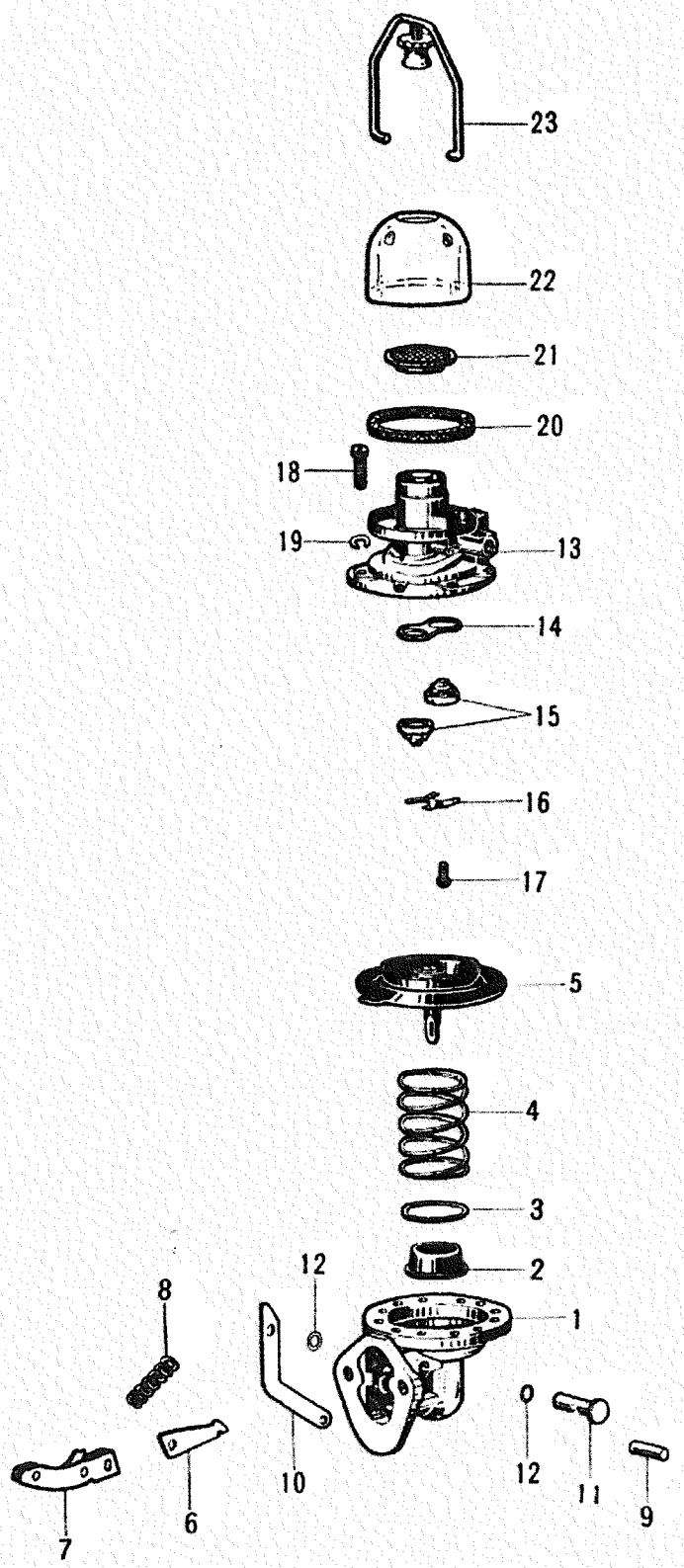

—04 FUEL PUMP

FIG No. 12a-04 MAIN GROUP 12a

見出番号	部品番号	部品名称	Part Name	所要数 J4A	J4M	J4P	備考
1～23	324105··3	ヒュエル ポンプ アセンブリ	FUEL PUMP ass'y	1	1	1	
1	324107··1	ボデー	BODY	1	1	1	
2	J115870	スプリング リテーナ	RETAINER, spring	1	1	1	
3	J115869·1	ワッシャ	WASHER	s	s	s	
4	J114109	ダイヤフラム スプリング	SPRING, diaphragm	1	1	1	
5	324108··1	ダイヤフラム	DIAPHRAGM	1	1	1	
6	J115880	ロッカ アーム リンク	LINK, rocker arm	1	1	1	
7	J115641	ロッカ アーム	ROCKER ARM	1	1	1	
8	JM62407	ロッカ アーム スプリング	SPRING, rocker arm	1	1	1	
9	JA01046	ロッカ アーム ピン	PIN, rocker arm	1	1	1	
10	JA01045·2	ハンド レバー	LEVER, hand	1	1	1	
11	JM62529	ハンド レバー ピン	PIN, hand lever	1	1	1	
12	JA01045·4	パッキン	PACKING	2	2	2	
13	324106··1	カバー	COVER	1	1	1	
14	J116748	バルブ パッキン	PACKING, valve	1	1	1	
15	J118486	バルブ	VALVE	2	2	2	
16	J115653	バルブ リテーナ	RETAINER, valve	1	1	1	
17	G132696	スクリュ	SCREW	2	2	2	
18	J113439	スクリュ	SCREW	6	6	6	
19	J113440	スプリング ワッシャ	WASHER, spring	6	6	6	
20	J115656	ボウル ガスケット	GASKET, bowl	1	1	1	
21	J115654	スクリーン	SCREEN	1	1	1	
22	J115655	ボウル	BOWL	1	1	1	
23	J119224	ベール	BAIL	1	1	1	

FIG No. 12a-05

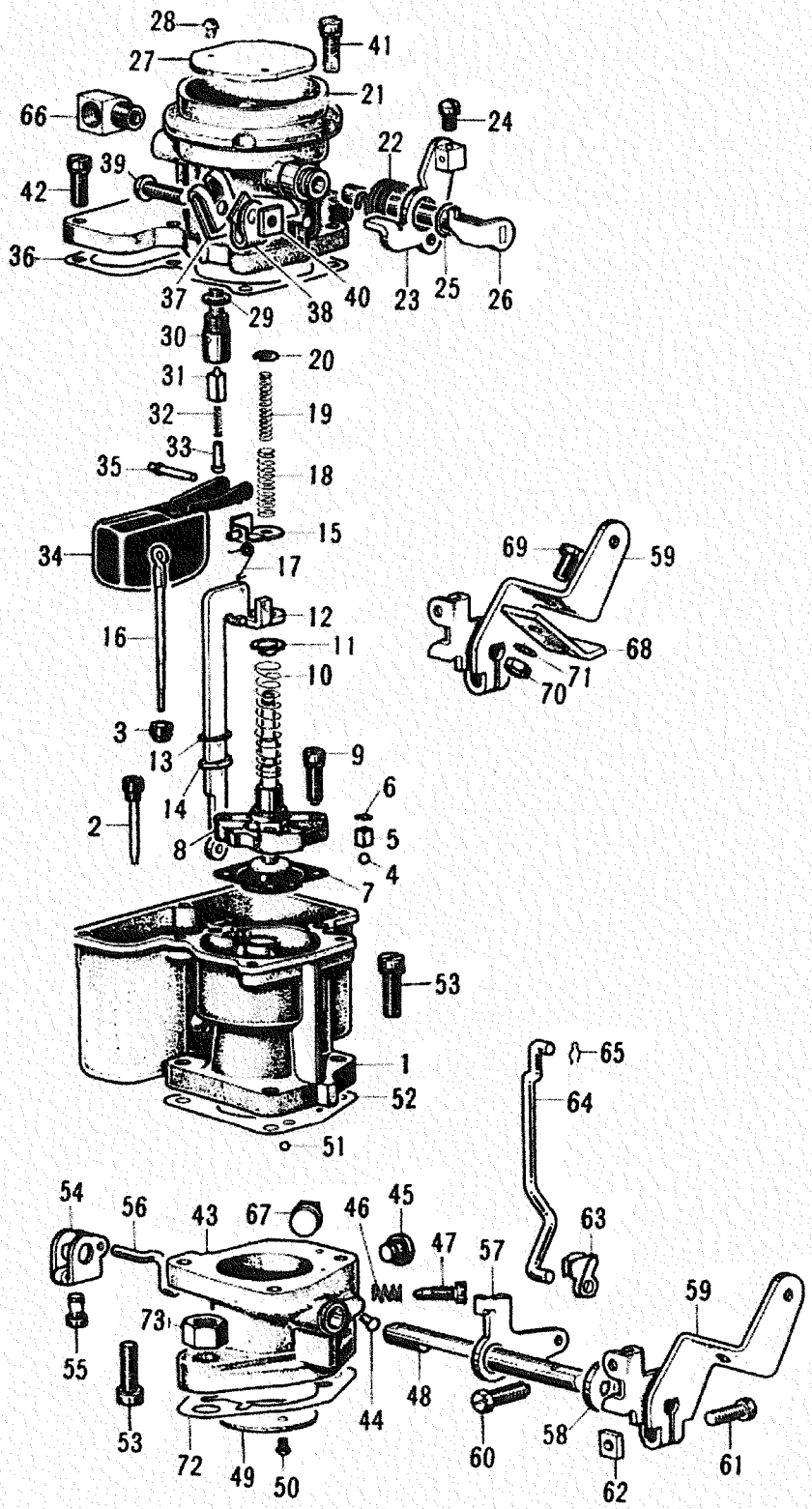
28
41
27
21
66
24
22
39
42
36
37
38
40
23
25
26
29
30
20
31
32
19
33
35
18
15
34
17
69
59
12
16
11
68
10
71
70
3
13
9
6
14
2
5
8
4
7
53
1
65
52
64
51
54
56
43
67
46
45
63
47
57
59
73
55
48
44
53
72
49
50
60
58
62
61

キャブレタ
—05 CARBURETOR

FIG No. 12a-05 MAIN GROUP 12a

見出番号	部品番号	部品名称	Part Name	所要数 J4A	J4M	J4P	備考
1～65	J806305-1	キャブレタ アセンブリ	CARBURETOR ass'y	1	1	1	
1	JM62451	キャブレタ ボデー	BODY, carburetor	1	1	1	
2	JM62147	ロウ スピード ゼット	JET, low speed	1	1	1	
3	J117952	メターリング ロッド ゼット	JET, metering rod	1	1	1	
4	J119168	チェック バルブ	VALVE, check	1	1	1	
5	J119167	チェック バルブ ウェイト	WEIGHT, check valve	1	1	1	
6	J119169	チェック バルブ ウェイト リテーナ	RETAINER	1	1	1	
7	J117958	ダイヤフラム アセンブリ	DIAPHRAGM ass'y	1	1	1	
8	J118137	ダイヤフラム ハウジング	HOUSING, diaphragm	1	1	1	
9	J117946	スクリュ	SCREW	4	4	4	
10	J117936	ダイヤフラム スプリング	SPRING, diaphragm	1	1	1	
11	J117940	スプリング リテーナ	RETAINER, spring	1	1	1	
12	J117950	ポンプ リフタ リンク	LINK, pump lifter	1	1	1	
13	J120486	リテーナ	RETAINER	1	1	1	
14	J119883	パッキン	PACKING	1	1	1	
15	J117947	メターリング アーム	ARM, metering	1	1	1	
16	JM62144	メターリング ロッド	ROD, metering	1	1	1	
17	J117935	メターリング ロッド スプリング	SPRING, metering rod	1	1	1	
18	J119227	アウタ スプリング	SPRING, outer	1	1	1	
19	J119228	インナ スプリング	SPRING, inner	1	1	1	
20	J117942	スプリング リテーナ	RETAINER, spring	1	1	1	
21	J119677	エア ホーン	AIR HORN	1	1	1	
22	J117934	チョーク レバー スプリング	SPRING, choke lever	1	1	1	
23	J119528	チョーク レバー	LEVER, choke	1	1	1	
24	J116211	ワイヤ クランプ スクリュ	SCREW, wire clamp	1	1	1	
25	J117939	リテーニング リング	RING, retaining	1	1	1	
26	J117926	チョーク シャフト レバー	LEVER, choke shaft	1	1	1	
27	J117923	チョーク バルブ	VALVE, choke	1	1	1	
28	J116216	スクリュ	SCREW	2	2	2	
29	J116168	ニードル シート ガスケット	GASKET, needle seat	1	1	1	
30	JM60276	ニードル シート	SEAT, needle	1	1	1	
31	JM60274	ニードル	NEEDLE	1	1	1	
32	J116191	ニードル スプリング	SPRING, needle	1	1	1	
33	J116177	ニードル ピン	PIN, needle	1	1	1	
34	J117928	フロート	FLOAT	1	1	1	
35	J117929	フロート ピン	PIN, float	1	1	1	
36	J117954	ガスケット	GASKET	1	1	1	
37～40	J119916	クランプ アセンブリ	CLAMP ass'y	1	1	1	
37	J119917	チョーク チューブ クランプ	CLAMP, choke tube	1	1	1	
38	J119918	スロットル チューブ クランプ	CLAMP, throttle tube	1	1	1	
39	J119919	スクリュ	SCREW	1	1	1	
40	J116219	ナット	NUT	1	1	1	
41	J117944	スクリュ アンド ワッシャ	SCREW & WASHER	2	2	2	
42	J116892	スクリュ アンド ワッシャ	SCREW & WASHER	5	5	5	
43	J119673	ボデー フランジ	FLANGE, body	1	1	1	
44	J117924	プラグ	PLUG	1	1	1	
45	J116162	プラグ	PLUG	1	1	1	
46	J118548	アイドル スクリュ スプリング	SPRING, idle screw	1	1	1	
47	J117932	アイドル アジャスチング スクリュ	SCREW, idle adjusting	1	1	1	
48	JM60298	スロットル バルブ シャフト	SHAFT, throttle valve	1	1	1	

見出番号	部品番号	部品名称	Part Name	所要数 J4A	J4M	J4P	備考
49	J118061	スロットル バルブ	VALVE, throttle	1	1	1	
50	J116217	スクリュ	SCREW	2	2	2	
51	JM60283	ボール プラグ	PLUG, ball	1	1	1	
52	J117953	ボデー フランジ ガスケット	GASKET, body flange	1	1	1	
53	J116891	スクリュ アンド ワッシャ	SCREW & WASHER	2	2	2	
54	JM60293	スロットル シャフト アーム	ARM, throttle shaft	1	1	1	
55	G132103	スクリュ	SCREW	1	1	1	
56	J117951	コネクタ リンク	LINK, connector	1	1	1	
57	J117933	ファスト アイドル アーム	ARM fast idle	1	1	1	
58	J119537	スロットル シャフト ワッシャ	WASHER, throttle shaft	1	1	1	
59	JM60295	スロットル レバー	LEVER, throttle	1	1	1	
60	J116651	アジャスチング スクリュ	SCREW, adjusting	1	1	1	
61	JM60297	セット スクリュ	SCREW, set	1	1	1	
62	JM60296	ナット	NUT	1	1	1	
63	J117957	クレビス クリップ	CLIP, clevis	1	1	1	
64	J117949	ファスト アイドル ロッド	ROD, fast idle	1	1	1	
65	J116178	ピン スプリング	SPRING, pin	1	1	1	
66	G137421	チューブ エルボ	ELBOW, tube	1	1	1	
67	JM62403	チューブ コネクタ	CONNECTOR, tube	1	1	1	
68	J809669	スロットル アーム アダプタ	ADAPTER, throttle arm	1	1	1	
69	G159908	スクリュ	SCREW	1	1	1	
70	G120361	ナット	NUT	1	1	1	
71	ZM31105	ツース ワッシャ	WASHER, tooth	1	1	1	
72	J648970	インシュレータ ガスケット	GASKET, insulator	1	1	1	
73	G120369	ナット	NUT, hex. hd	2	2	2	

MEMO

FIG No. 14a-01

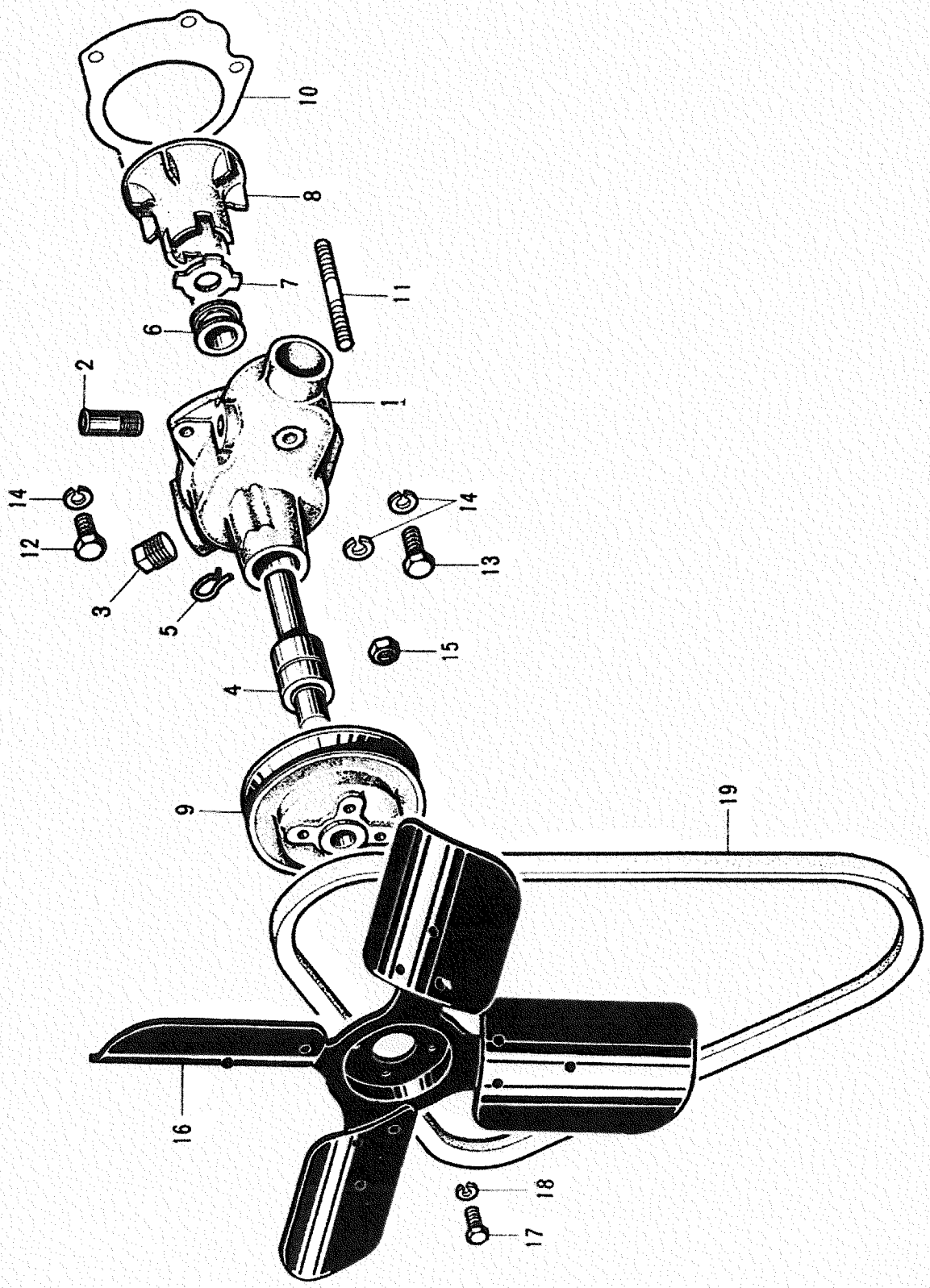

14a COOLING SYSTEM

—01 WATER PUMP

FIG No. 14a-01

MAIN GROUP 14a

見出番号	部品番号	部品名称	Part Name	所要数 J4A	J4M	J4P	備考
1～9	JM62427	ウオータ ポンプ アセンブリ	WATER PUMP ass'y	1	1	1	
1	J649718	ウオータ ポンプ ボデー	BODY, water pump	1	1	1	
2	J649720	ホース ニップル	NIPPLE, hose	1	1	1	
3	G103879	パイプ プラグ	PLUG, pipe	1	1	1	
4	J808129	ウオータ ポンプ シャフト	SHAFT, water pump	1	1	1	
5	J636298	ベアリング リテーニング ワイヤ	WIRE, bearing retaining	1	1	1	
6	K415100·1	ウオータ ポンプ シール	SEAL, water pump	1	1	1	
7	365077··1	シール ワッシャ	WASHER, seal	1	1	1	
8	J639993	ウオータ ポンプ インペラ	IMPELLER, water pump	1	1	1	
9	JM62428·1	ウオータ ポンプ プーリ	PULLEY, water pump	1	1	1	
10	J637053	ウオータ ポンプ ガスケット	GASKET, water pump	1	1	1	
11	G186578	スタッド ボルト	STUD BOLT	1	1	1	
12	G120229	ボルト	BOLT, hex. hd	2	2	2	
13	G122017	ボルト	BOLT, hex. hd	1	1	1	
14	G120214	スプリング ワッシャ	WASHER, spring	4	4	4	
15	G120368	ナット	NUT	1	1	1	
16	J802636	ファン ブレード	FAN BLADE	1	1	1	
17	G120854	ボルト	BOLT, hex. hd	4	4	4	
18	G120380	スプリング ワッシャ	WASHER, spring	4	4	4	
19	JM62425	Vベルト	"V" BELT	1	1	1	

FIG No. 15a-01

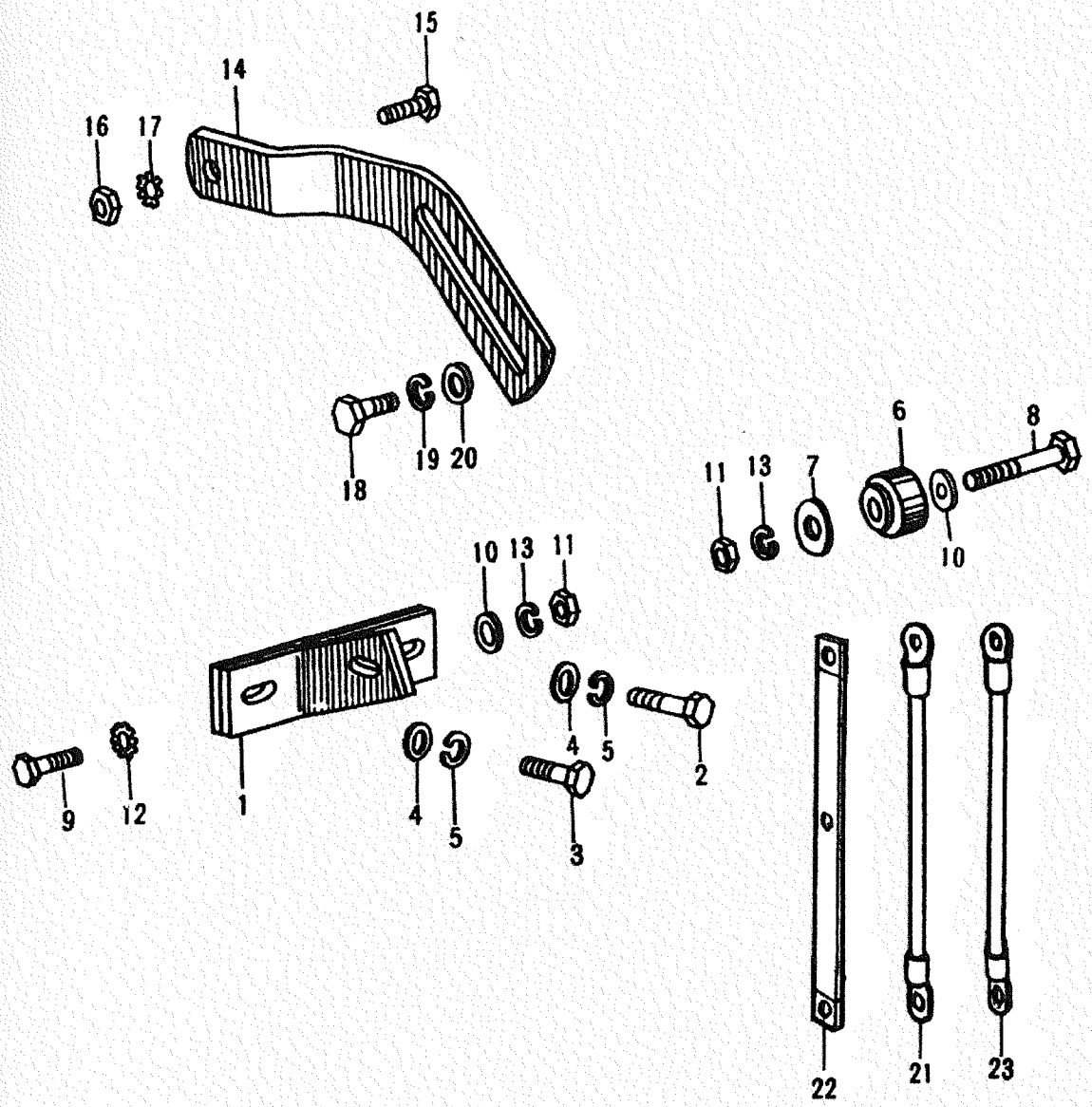

15a ELECTRICAL SYSTEM

—01 GENERATOR SUPPORT

FIG No. 15a-01

MAIN GROUP 15a

図番号	部品番号	部品名称	Part Name	所要数 J4A	J4M	J4P	備考
1	JM62418	ゼネレータ サポート	SUPPORT, generator	1	1	1	
2	J633949	ボルト	BOLT	1	1	1	
3	G122138	ボルト	BOLT	1	1	1	
4	G120394	プレーン ワッシャ	WASHER, plain	2	2	2	
5	G120382	スプリング ワッシャ	WASHER, spring	2	2	2	
6	JM62423	スペーサ	SPACER	1	1	1	
7	JM62424	ワッシャ	WASHER	1	1	1	
8	CM10108×70	ボルト	BOLT	1	1	1	
9	CM10008×40	ボルト	BOLT	1	1	1	
10	ZM30008	プレーン ワッシャ	WASHER, plain	2	2	2	
11	CM17008	ナット	NUT	2	2	2	
12	CM31108	ツース ワッシャ	WASHER, tooth	2	2	2	
13	CM30408	スプリング ワッシャ	WASHER, spring	2	2	2	
14	JM62422	ゼネレータ ブレース	BRACE, generator	1	1	1	
15	G120647	ボルト	BOLT	1	1	1	
16	G120369	ナット	NUT	1	1	1	
17	G138489	ツース ワッシャ	WASHER, tooth	1	1	1	
18	CM10008×25	ボルト	BOLT	1	1	1	
19	CM30408	スプリング ワッシャ	WASHER, spring	1	1	1	
20	G446363	プレーン ワッシャ	WASHER, plain	1	1	1	
21	·S63844522	グランド ストラップ	STRAP, ground	1	1	1	
22	JM62432	グランド ストラップ	STRAP, ground	1	1	1	
23	·S63834616	グランド ストラップ	STRAP, ground	1	1	1	

FIG No. 15a-02

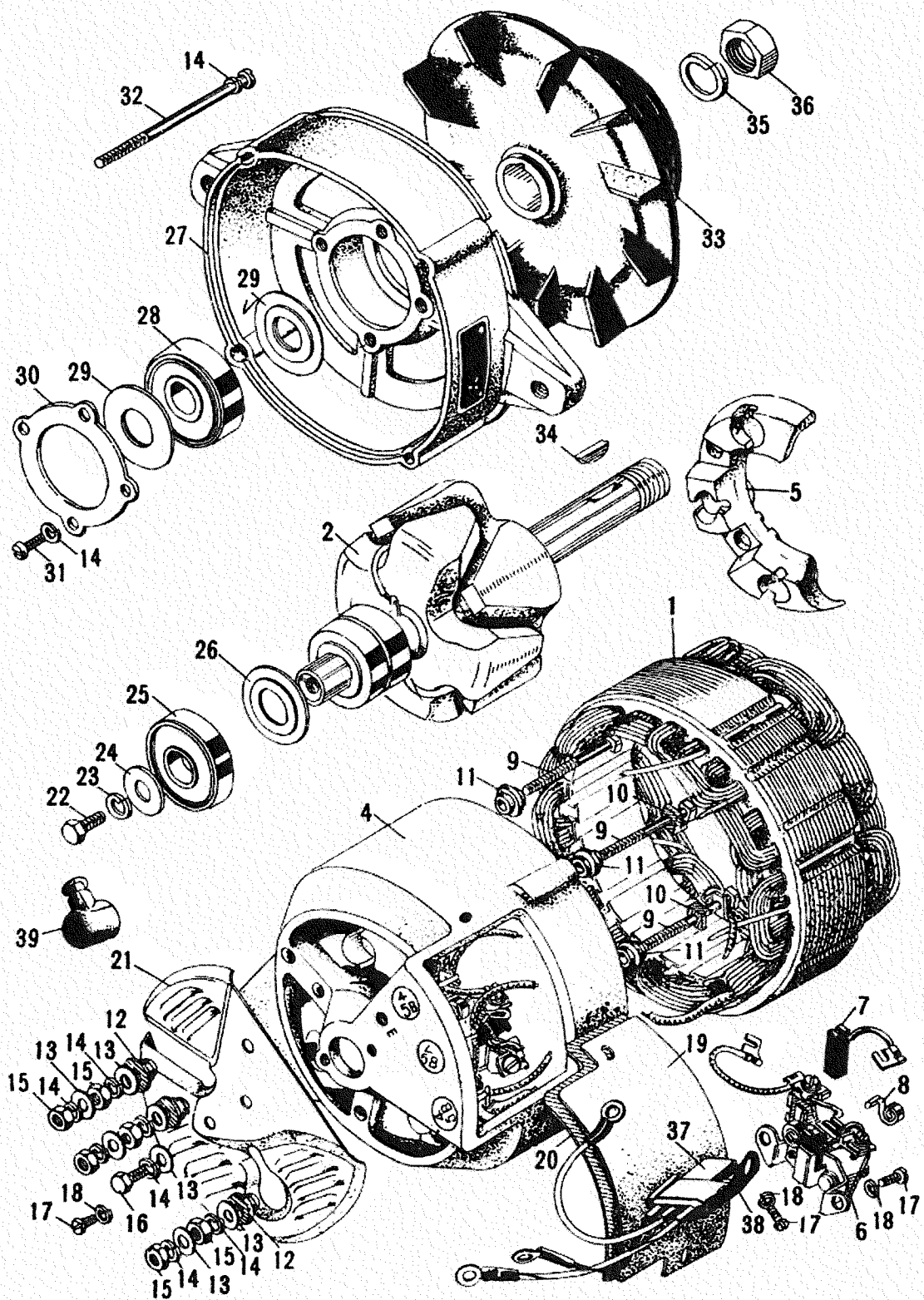
14
32
36
35
33
27
29
28
30
29
34
5
2
14
31
1
26
25
24
23
22
9
11
10
4
9
11
10
9
11
39
21
12
13
14
13
15
15
14
19
7
8
37
20
18
17
16
14
13
13
15
14
12
15
14
13
38
17
18
6
18
17

ゼネレータ
—02 GENERATOR

FIG No. 15a-02 MAIN GROUP 15a

見出番号	部品番号	部品名称	Part Name	所要数 J4A	J4M	J4P	備考
1～39	JM62495	ゼネレータ アセンブリ (A.C)	A.C. GENERATOR ass'y	1	1	1	
1	K647001·0	スタータ	STATOR	1	1	1	
2	K647002·0	ロータ	ROTOR	1	1	1	
4～18	K647003·0	リヤ ブラケット アセンブリ	BRACKET ass'y, rear	1	1	1	
4	K647004·0	リヤ ブラケット	BRACKET, rear	1	1	1	
5	K647005·0	ダイオード ホルダ	HOLDER	1	1	1	
6	K647006·0	ブラシ ホルダ アセンブリ	HOLDER ass'y, brush	1	1	1	
7	367618··0	ブラシ	BRUSH	2	2	2	
8	367619··0	ブラシ スプリング	SPRING, brush	2	2	2	
9	K647010·0	ボルト	BOLT	3	3	3	
10	K629712·0	インシュレータ	INSULATOR	2	2	2	
11	367615··0	インシュレータ	INSULATOR	3	3	3	
12	K647012·0	インシュレータ	INSULATOR	3	3	3	
13	K417168·0	ワッシャ	WASHER	6	6	6	
14	·M30405	スプリング ワッシャ	WASHER, spring	15	15	15	
15	·M17205	ナット	NUT	6	6	6	
16	·M10005×8	ボルト	BOLT	1	1	1	
17	JM62313	スクリュ	SCREW	6	6	6	
18	·M30406	スプリング ワッシャ	WASHER, spring	6	6	6	
19	K647017·0	ブラシ カバー	COVER, brush	1	1	1	
20	JM62489	パッキン	PACKING	1	1	1	
21	JM62487	カバー	COVER	1	1	1	
22	·M10006×16	ボルト	BOLT	1	1	1	
23	·M30406	スプリング ワッシャ	WASHER, spring	1	1	1	
24	K647020·0	ワッシャ	WASHER	1	1	1	
25	367622··0	ボール ベアリング	BALL BEARING	1	1	1	
26	K627116·0	スペーサ	SPACER	1	1	1	
27	K647021·0	フロント ブラケット	BRACKET, front	1	1	1	
28	367605··0	ボール ベアリング	BALL BEARING	1	1	1	
29	K627117·0	スペーサ	SPACER	2	2	2	
30	K647025·0	ベアリング リテーナ	RETAINER, bearing	1	1	1	
31	367665··0	スクリュ	SCREW	4	4	4	
32	K647026·0	スクリュ	SCREW	4	4	4	
33	JM62488	プーリ	PULLEY	1	1	1	
34	367625··0	ウッドラフ キー	KEY, woodruff	1	1	1	
35	K417190·0	スプリング ワッシャ	WASHER, spring	1	1	1	
36	K647024·0	ナット	NUT	1	1	1	
37	K647027·0	カップラ アセンブリ	COUPLER ass'y	1	1	1	
38	K647028·0	カップラ リテーナ	RETAINER, coupler	1	1	1	
39	K647014·0	ラバー キャップ	CAP, rubber	3	3	3	

FIG No. 15a - 03

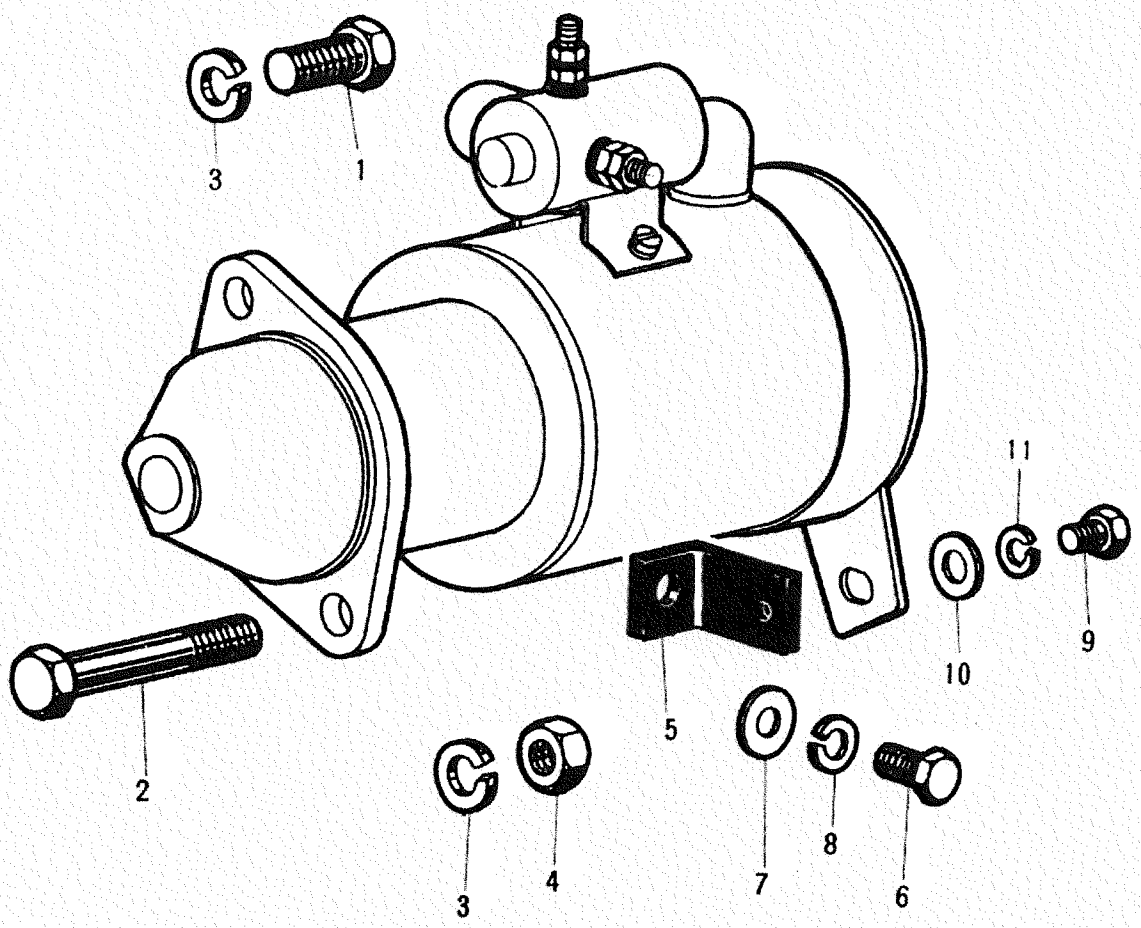

—03 STARTING MOTOR SUPPORT
(スターチング モータ サポート)

FIG No. 15a-03 MAIN GROUP 15a

見出番号	部品番号	部品名称	Part Name	所要数 J4A	J4M	J4P	備考
1	G120426	ボルト	BOLT, hexagon	1	1	1	
2	G124378	ボルト	BOLT, hexagon	1	1	1	
3	G120384	スプリング ワッシャ	WASHER, spring	2	2	2	
4	G120371	ナット	NUT, hexagon	1	1	1	
5	J805675	サポート	SUPPORT	1	1	1	
6	G122119	ボルト	BOLT, hexagon	1	1	1	
7	G120394	ワッシャ	WASHER, plain	1	1	1	
8	G120382	スプリング ワッシャ	WASHER, spring	1	1	1	
9	G123473	ボルト	BOLT	1	1	1	
10	CM30008	ワッシャ	WASHER	1	1	1	
11	G120214	スプリング ワッシャ	WASHER, spring	1	1	1	

FIG No. 15a-04

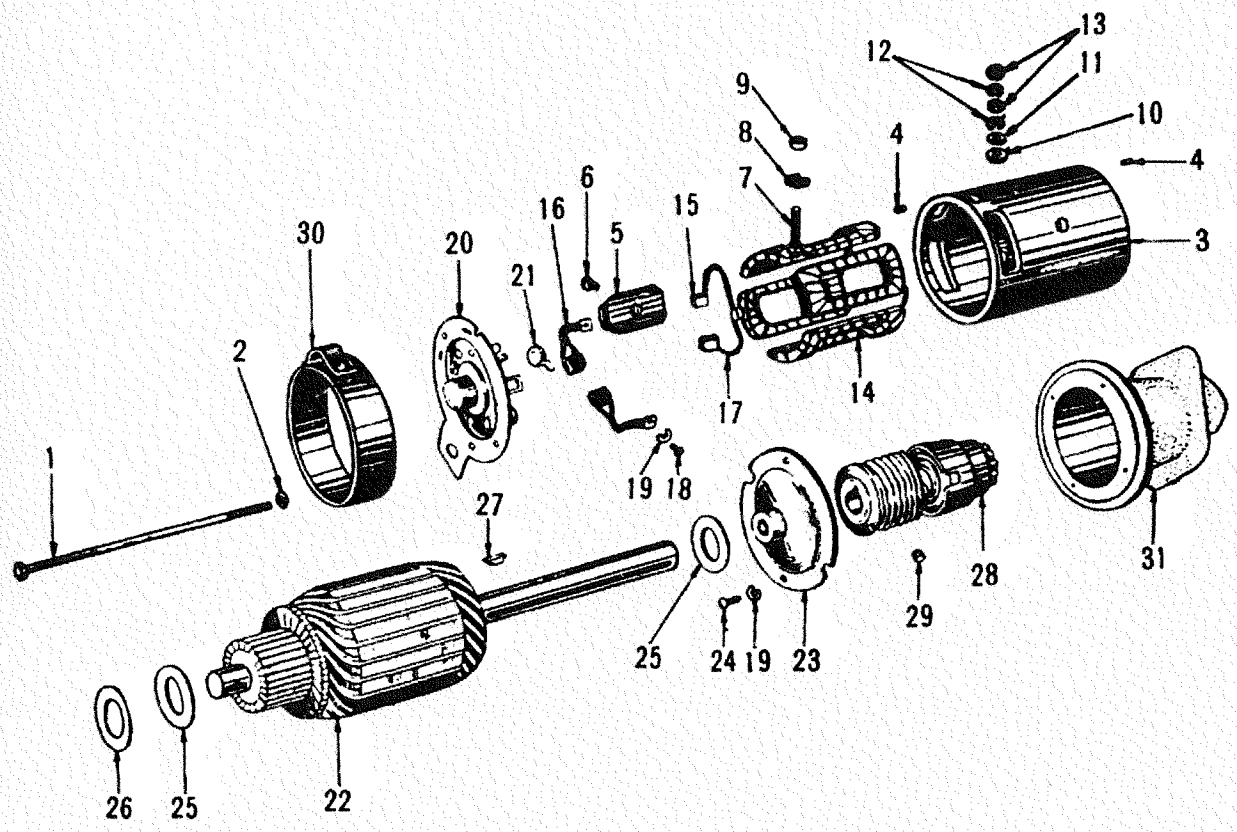
13
12
11
9
10
8
4
4
6
7
16
15
30
20
5
3
21
2
14
17
1
19
18
27
28
31
29
25
24
19
23
26
25
22

—04 STARTING MOTOR

FIG No. 15a-04 MAIN GROUP 15a

見出番号	部品番号	部品名称	Part Name	所要数 J4A	J4M	J4P	備考
1~31	J810561	スターチングモータアセンブリ	STARTING MOTOR ass'y	1	1	1	
1	J119831	スルーボルト	BOLT, through	2	2	2	
2	JA09041	スプリングワッシャ	WASHER, spring	2	2	2	
3~19	JM61890	フレームアセンブリ	FRAME ass'y	1	1	1	
3	JM62062	フレーム	FRAME	1	1	1	
4	JA01609	ダウエルピン	PIN, dowel	2	2	2	
5	JM61892	ポールシュ	POLE SHOE	4	4	4	
6	J302349	ポールシュースクリュ	SCREW, pole shoe	4	4	4	
7	JM61887	ターミナルポスト	POST, terminal	1	1	1	
8	JM61897	インシュレーチングワッシャ	WASHER, insulating	1	1	1	
9	JM61891	インシュレーチングブッシュ	BUSHING, insulating	1	1	1	
10	J119295	インシュレーチングワッシャ	WASHER, insulating	1	1	1	
11	JA01555	ワッシャ	WASHER	1	1	1	
12	JA05288	スプリングワッシャ	WASHER, spring	2	2	2	
13	G134556	ナット	NUT	2	2	2	
14	JM61886	フィールドコイル	COIL, field	1	1	1	
15	JM61883	ブラシアセンブリ(+)	BRUSH ASS'Y (+)	2	2	2	
16	J119591	ブラシアセンブリ(-)	BRUSH ASS'Y (-)	2	2	2	
17	JM61885	エコライザ	EQUALIZER	1	1	1	
18	G121540	スクリュ	SCREW	2	2	2	
19	JA01614	スプリングワッシャ	WASHER, spring	4	4	4	
20	JM61880	コンミテータアセンブリ	COMMUTATOR ass'y	1	1	1	
21	J109445	ブラシスプリング	SPRING, brush	4	4	4	
22	JM61894	アーマチュアアセンブリ	ARMATURE ass'y	1	1	1	
23	J119883	インターメディエイトベアリング	BEARING	1	1	1	
24	G132908	ベアリングスクリュ	SCREW, bearing	2	2	2	
25	J109455	スラストワッシャ	WASHER, thrust	2	2	2	
	J117337	スラストワッシャ	WASHER, thrust	2	2	2	
	J119596	スラストワッシャ	WASHER, thrust	2	2	2	
26	JM62085	スラストワッシャ	WASHER, thrust	1	1	1	
27	G106750	ウッドラフキー	KEY, woodruff	1	1	1	
28	J119597	ドライブベンディックスアセンブリ	DRIVE BENDIX ass'y	1	1	1	
29	JM61033	スペシャルスクリュ	SCREW, special	1	1	1	
30	J119607	カバーバンド	BAND, cover	1	1	1	
31	JM61898	ピニオンハウジング	HOUSING, pinion	1	1	1	

FIG No. 15a - 05

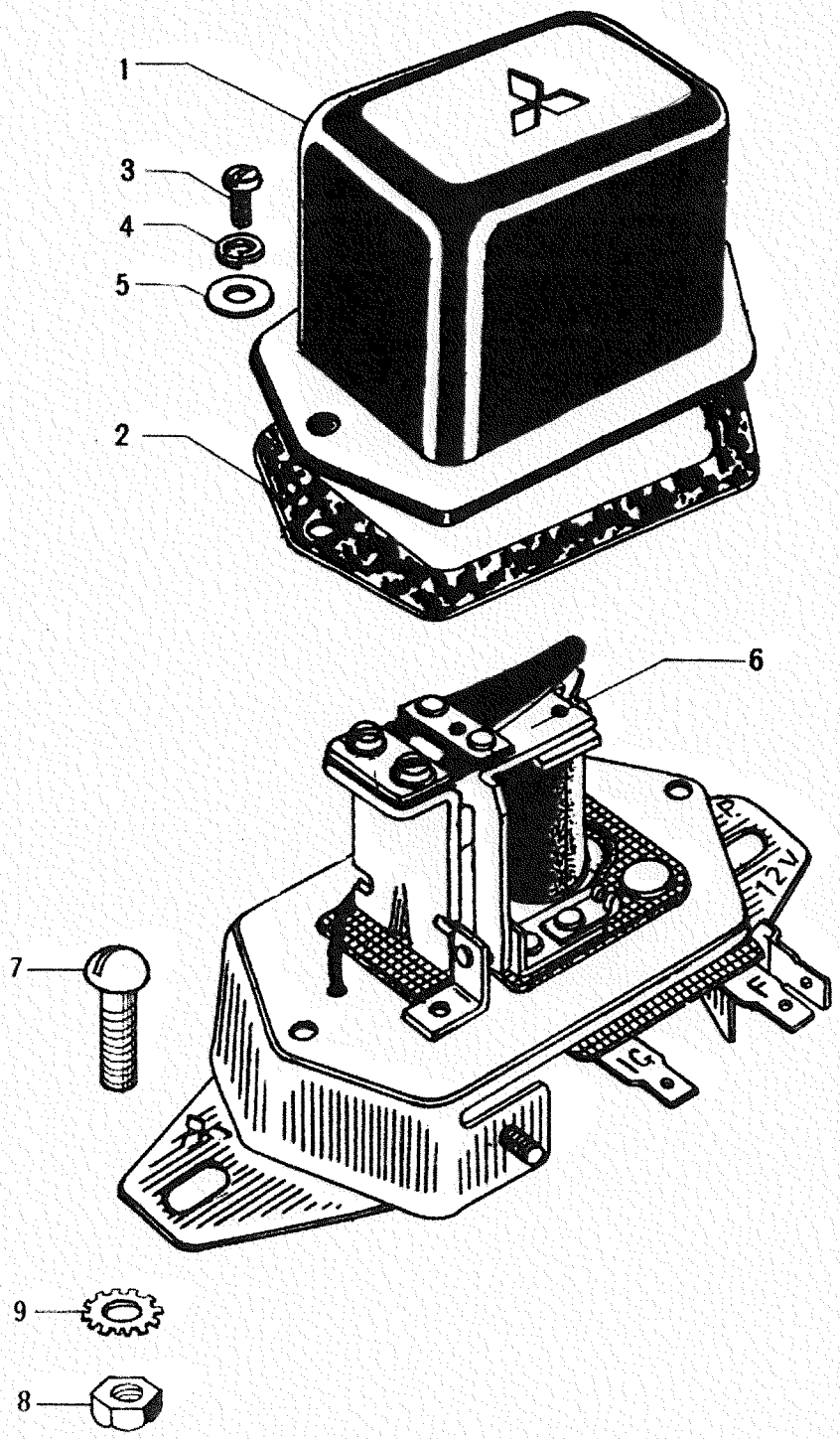

レギュレータ
—05 REGULATOR

FIG No. 15a-05 MAIN GROUP 15

見出番号	部品番号	部品名称	Part Name	所要数 J4A	J4M	J4P	備考
1～6	K647300·0	レギュレータ アセンブリ	REGULATOR ass'y	1	1	1	
1	K647301·0	カバー	COVER	1	1	1	
2	K647302·0	パッキン	PACKING	1	1	1	
3	JM62313	スクリュ	SCREW	2	2	2	
4	·M30404	スプリング ワッシャ	WASHER, spring	2	2	2	
5	K417350·0	ワッシャ	WASHER	2	2	2	
6	K647303·0	コンタクト ブレーカ アセンブリ	CONTACT BREAKER ass'y	1	1	1	
7	G160536	スクリュ	SCREW	2	2	2	
8	G120375	ナット	NUT, hex. hd	2	2	2	
9	G121753	ツース ワッシャ	WASHER, tooth	2	2	2	

FIG No. 15a-06

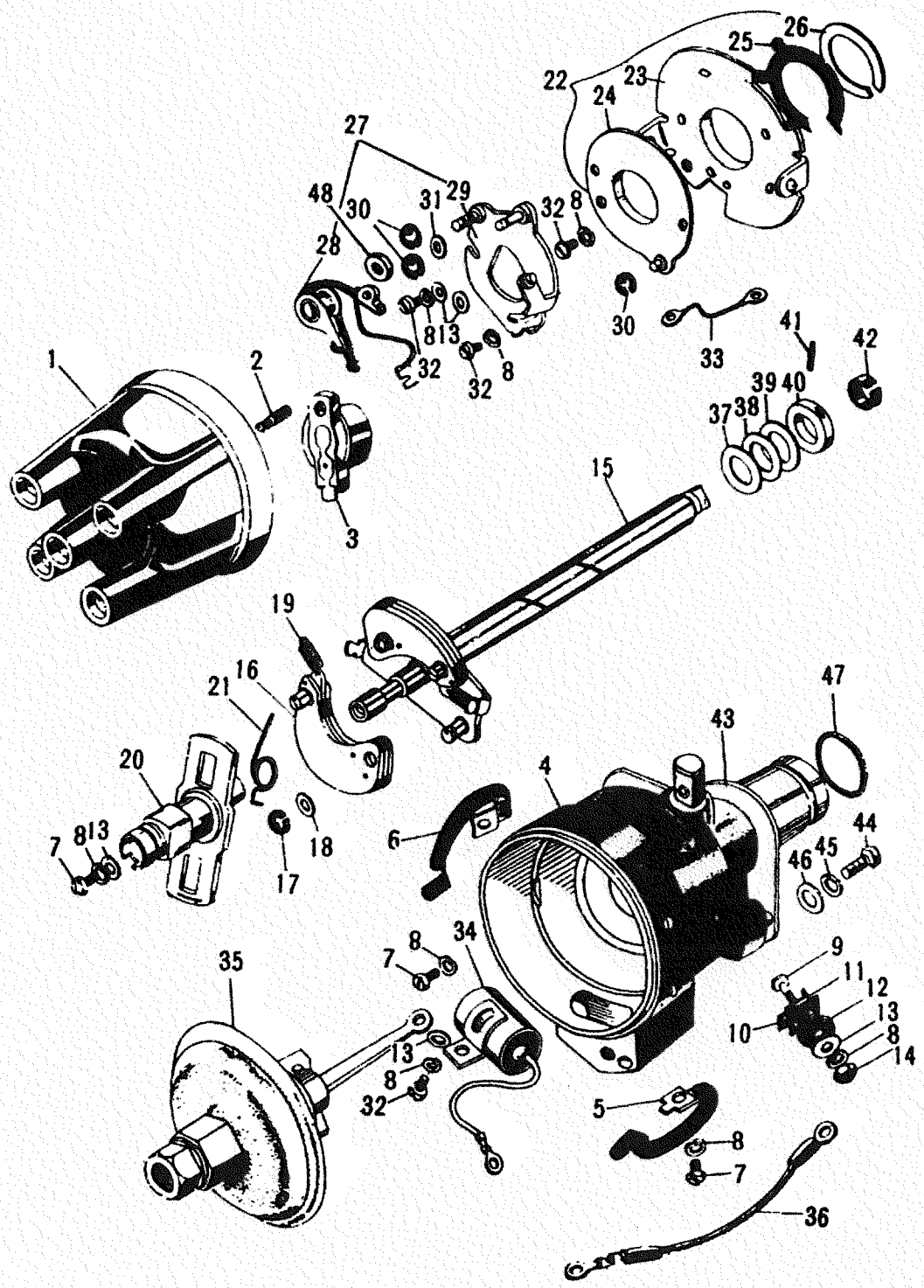
26
25
22
23
24
27
48
30
31
29
32
8
28
8
13
32
32
8
30
33
41
42
1
2
39
40
37
38
3
15
19
16
21
47
43
20
4
7
8
13
18
6
44
17
46
45
8
34
9
35
7
11
12
13
10
13
8
14
8
32
5
8
7
36

ディストリビュータ
—06 DISTRIBUTOR

FIG No. 15a-06 MAIN GROUP 15a

見出番号	部品番号	部品名称	Part Name	所要数 J4A	J4M	J4P	備考
1～48	JM61560·4	ディストリビュータ アセンブリ	DISTRIBUTOR ass'y	1	1	1	
1	JM62280·1	キャップ	CAP	1	1	1	
2	JM62390	コンタクト カーボン	CONTACT CARBON	1	1	1	
3	JM62281	ローター	ROTOR	1	1	1	
4	JM62391	ハウジング アセンブリ	HOUSING ass'y	1	1	1	
5	JM62392	キャップ クランプ アセンブリ	CLAMP ass'y, cap	1	1	1	
6	JM62393	キャップ クランプ アセンブリ	CLAMP ass'y, cap	1	1	1	
7	JM62313	スクリュ	SCREW	4	4	4	
8	JM62291	スプリング ワッシャ	WASHER, spring	10	10	10	
9	JM62314	ボルト	BOLT	1	1	1	
10	JM62330·1	ターミナル インシュレータ	INSULATOR, terminal	1	1	1	
11	JM62315	インシュレータ	INSULATOR, terminal	1	1	1	
12	JM62316	インシュレータ	INSULATOR, terminal	1	1	1	
13	JM62290	ワッシャ	WASHER	5	5	5	
14	JM62317	ナット	NUT	2	2	2	
15	JM62288	シャフト アセンブリ	SHAFT ass'y	1	1	1	
16	JM62283	ガバナ ウェイト	WEIGHT, governor	2	2	2	
17	JM62285	スナップ リング	SNAP RING	2	2	2	
18	JM62286	ワッシャ	WASHER	2	2	2	
19	JM62284	ガバナ スプリング	SPRING, governor	2	2	2	
20	JM62282	カム アセンブリ	CAM ass'y	1	1	1	
21	JM62287	スプリング	SPRING	1	1	1	
22	JM62030·3	ブレーカ ベース	BASE, braker	1	1	1	
23	JM62331	ブレーカ ベース	BASE, braker	1	1	1	
24	JM62332	ブレーカ プレート	PLATE, braker	1	1	1	
25	JM62333	ブレーカ スプリング	SPRING, braker	1	1	1	
26	JM62334	スナップ リング	SNAP RING	1	1	1	
27	JM62297·1	アーム サポート アセンブリ	ARM SUPPORT ass'y	1	1	1	
28	JM62298·1	アーム アセンブリ	ARM ass'y	1	1	1	
29	JM62299	サポート アセンブリ	SUPPORT ass'y	1	1	1	
30	JM62300	スナップ リング	SNAP RING	3	3	3	
31	JM62329	ワッシャ	WASHER	4	4	4	
32	JM62301	スクリュ	SCREW	4	4	4	
33	JM62304	リード ワイヤ	WIRE, lead	1	1	1	
34	JM62305	コンデンサ	CONDENSER	1	1	1	
35	JM62318	バキュームコントロール アセンブリ	CONTROL ass'y vacuum	1	1	1	
36	JM62324	リード ワイヤ	WIRE, lead	1	1	1	
37	JM62292	ワッシャ	WASHER	1	1	1	
38	JM62293	ワッシャ	WASHER	1	1	1	
39	JM62294	ワッシャ	WASHER	1	1	1	
40	JM62295	カラー	COLLER	1	1	1	
41	JM62296	ピン	PIN	1	1	1	
42	JM62325	フリクション スプリング	SPRING, fliction	1	1	1	
43	JM62320	マウンチング プレート	PLATE, mouning	1	1	1	
44	JM62321	ボルト	BOLT	1	1	1	
45	JM62323	スプリング ワッシャ	WASHER, spring	1	1	1	
46	JM62322	ワッシャ	WASHER	1	1	1	
47	JM62309	"O" リング	"O" RING	1	1	1	
48	JM62394	ワッシャ	WASHER	1	1	1	

FIG No. 15a-07

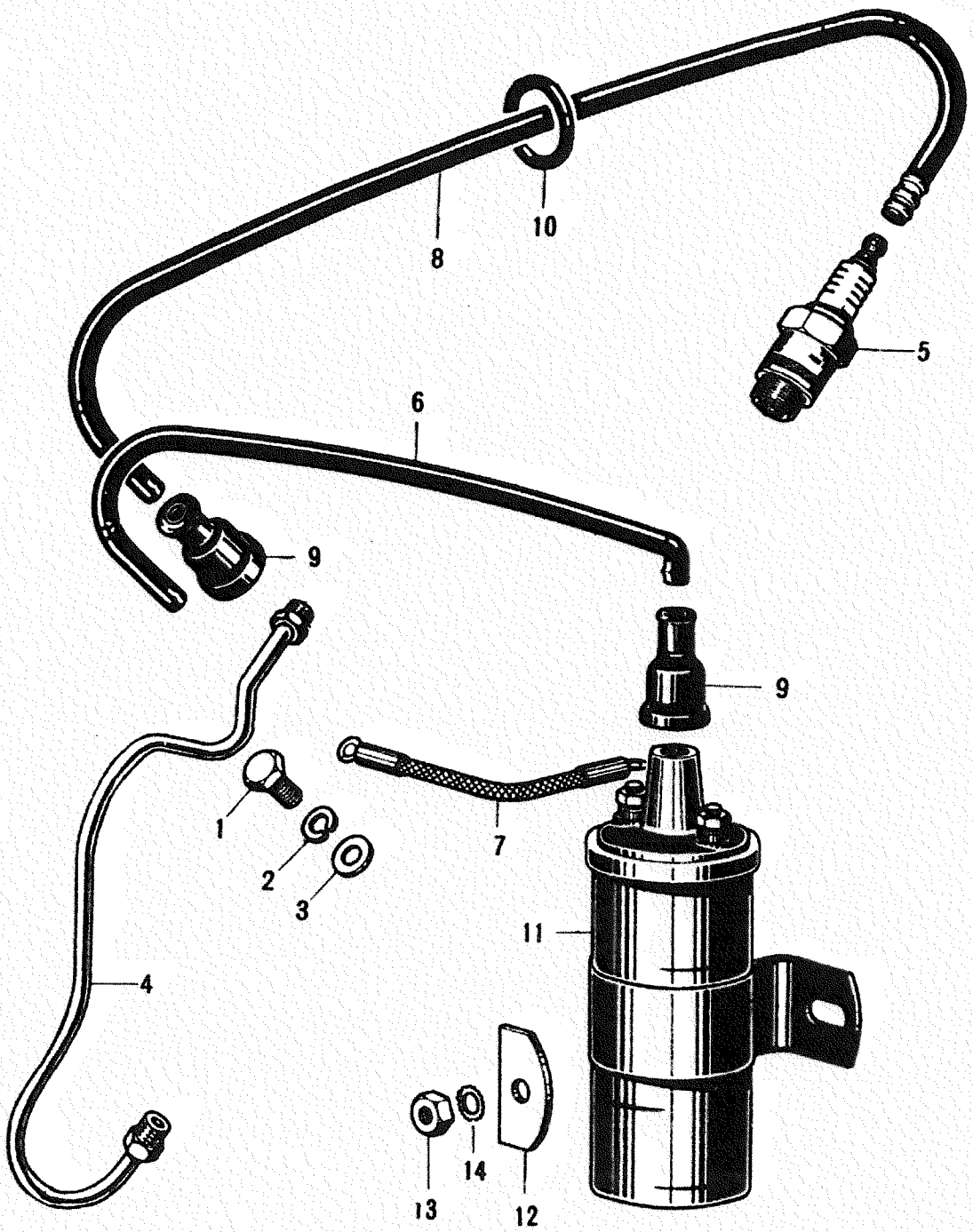

スパーク　プラグ　アンド　ワイヤリング

—07 SPARK PLUG & WIRING

FIG No. 15a-07

MAIN GROUP 15a

見出番号	部品番号	部品名称	Part Name	所要数 J4A	J4M	J4P	備考
1	G121867	ボルト	BOLT, hexagon	1	1	1	
2	G120380	スプリング ワッシャ	WASHER, spring	1	1	1	
3	G120392	ワッシャ	WASHER, plain	1	1	1	
4	JM62369	バキューム パイプ	PIPE, vacuum	1	1	1	
5	JM60878	スパーク プラグ	SPARK PLUG	4	4	4	
6	JA01420	セコンダリ ケーブル	CABLE, secondary	1	1	1	
7	JA05083	プライマリ ケーブル	CABLE, primary	1	1	1	
8	JM60400	スパーク プラグ ケーブル	CABLE NO. 1	1	1	1	
	JM60402	スパーク プラグ ケーブル	CABLE NO. 2	1	1	1	
	JM60404	スパーク プラグ ケーブル	CABLE NO. 3	1	1	1	
	JM60406	スパーク プラグ ケーブル	CABLE NO. 4	1	1	1	
9	J393594-1	ケーブル チップ	TIP, cable	5	5	5	
10	J803948	ケーブル リング	RING, cable	1	1	1	
11	JM61729	イグニション コイル	COIL, ingnition	1	1	1	
12	J631105	ワッシャ	WASHER	2	2	2	
13	G120367	ナット	NUT, hexagon	2	2	2	
14	G121753	ツース ワッシャ	WASHER, tooth	2	2	2	

FIG No. 17-01

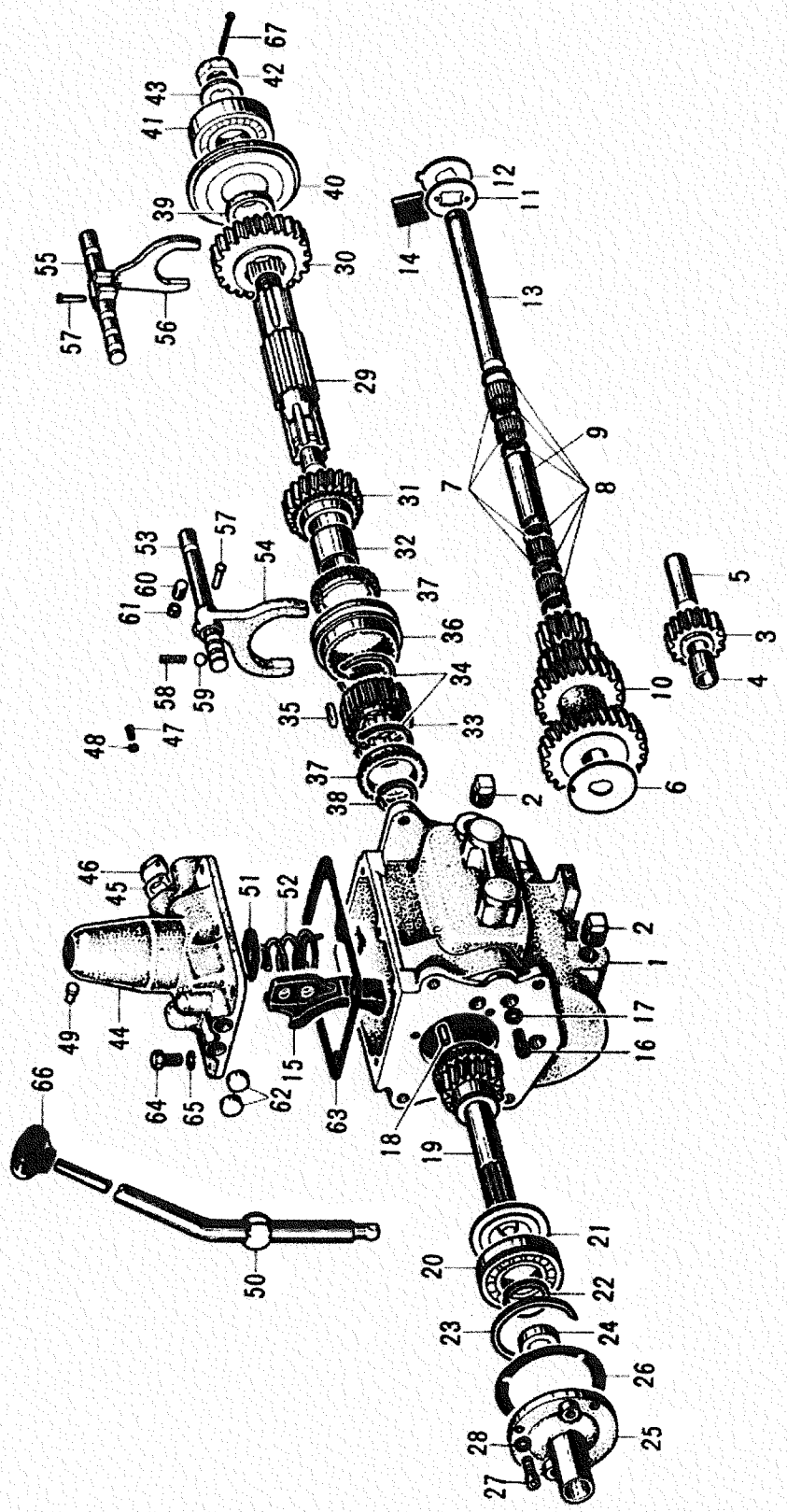
67
42
43
41
40
39
30
55
56
57
29
12
11
14
13
9
7
8
31
32
37
36
34
33
35
53
57
54
60
61
58
59
47
48
5
3
4
10
6
2
38
37
46
45
51
52
2
1
17
16
49
44
15
63
64
65
62
66
18
19
21
20
22
23
24
26
25
28
27
50

17 TRANSMISSION

—01 TRANSMISSON

FIG No. 17-01

MAIN GROUP 17

見出番号	部品番号	部品名称	Part Name	所要数 J4A	J4M	J4P	備考
1～65	JM62710	トランスミッション アセンブリ	TRANSMISSION ass'y	1	1	1	
1	J642754	トランスミッション ケース	CASE, transmission	1	1	1	
2	G103880	パイプ プラグ	PLUG, pipe	2	2	2	
3～4	J640417	リバース アイドラ ギヤ アセンブリ	GEAR ass'y, reverse idler	1	1	1	
3	J640418	リバース アイドラ ギヤ	GEAR, reverse idler	1	1	1	
4	J640419	ブッシュ	BUSHING	1	1	1	
5	J640420	リバース アイドラ ギヤ シャフト	SHAFT, reverse idler gear	1	1	1	
6	J640405	カウンタ シャフト ギヤ	GEAR, counter shaft	1	1	1	
7	J640777	ニードル ベアリング ローラ	ROLLER, needle bearing	88	88	88	
8	J640778	ベアリング スペーサ	SPACER, bearing	6	6	6	
9	J802414	ベアリング スペーサ	SPACER, bearing	1	1	1	
10	J640409	カウンタ シャフト スラスト ワッシャ	WASHER, thrust	1	1	1	
11	J640410	カウンタ シャフト スラスト ワッシャ	WASHER, thrust	1	1	1	
12	J640411	スラスト ワッシャ } いずれか	WASHER, thrust } either	1	1	1	
	J640779	スラスト ワッシャ	WASHER, thrust				
13	J640412	カウンタ シャフト	COUNTER SHAFT	1	1	1	
14	J644316	ロック プレート	PLATE, lock	1	1	1	
15	J640413	オイル コレクタ	COLLECTOR, oil	1	1	1	
16	J640416	オイル コレクタ スクリュ	SCREW, oil collector	2	2	2	
17	J051875	ガスケット	GASKET	2	2	2	
18	J640786	ニードル ベアリング ローラ	ROLLER, needle bearing	14	14	14	
19	JM62704	メイン ドライブ ギヤ	GEAR, main drive	1	1	1	
20	J643721	ドライブ ギヤ ベアリング	BEARING, drive gear	1	1	1	
21	J640893	リテーニング ワッシャ	WASHER, retaining	1	1	1	
22	J640783	スナップ リング	SNAP RING				
	J640784	スナップ リング } いずれか	SNAP RING } either	1	1	1	
	J640785	スナップ リング	SNAP RING				
	J640894	スナップ リング	SNAP RING				
	J808858	スナップ リング	SNAP RING				
23	J640782	スナップ リング	SNAP RING	1	1	1	
24	K613229-2	リテーナ オイル シール	OIL SEAL, retainer	1	1	1	
25	JM62705	ベアリング リテーナ	RETAINER, bearing	1	1	1	
26	J640425	リテーナ ガスケット	GASKET, retainer	1	1	1	
27	J053811	リテーナ ボルト	BOLT, retainer	3	3	3	
28	J051875	ガスケット	GASKET	3	3	3	
29～38	J640389	メイン シャフト アセンブリ	SHAFT ass'y, main	1	1	1	
29	J640390	メイン シャフト	SHAFT, main	1	1	1	
30	J640401	スライディング ギヤ	GEAR, sliding	1	1	1	
31～32	J640398	セカンド ギヤ アセンブリ	GEAR ASS'Y, second	1	1	1	
※31	———	セカンド ギヤ	GEAR, second	1	1	1	
32	J640400	セカンド ギヤ ブッシュ	BUSHING, second gear	1	1	1	
33～37	J640391	シンクロナイザ アセンブリ	SYNCHRONIZER ass'y	1	1	1	
33～36	J640392	シンクロナイザ ユニット	SYNCHRONIZER UNIT	1	1	1	
34	J640394	シンクロナイザ スプリング	SPRING, synchronizer	2	2	2	
35	J640395	シフチング プレート	PLATE, shifting	3	3	3	
36	J640396	クラッチ スリーブ	SLEEVE, clutch	1	1	1	
37	J640397	ブロッキング リング	RING, blocking	2	2	2	
38	J640431	スナップ リング	SNAP RING	1	1	1	
39	J643621	ベアリング スペーサ	SPACER, bearing	1	1	1	
40	J644552	ベアリング アダプタ	ADAPTER, bearing	1	1	1	

見出番号	部品番号	部品名称	Part Name	所要数 J4A	J4M	J4P	備考
41	JM60218	リヤ ベアリング	BEARING, rear	1	1	1	
42	JA00520	メイン シャフト ナット	NUT, main shaft	1	1	1	
43	JA01410	メイン シャフト ワッシャ	WASHER, main shaft	1	1	1	
44	J642755	コントロール ハウジング	HOUSING, control	1	1	1	
45	JM60440-1	カバー	COVER	1	1	1	
46	JM60441	パッキン	PACKING	1	1	1	
47	JM60442	スクリュ	SCREW	2	2	2	
48	BM30404	スプリング ワッシャ	WASHER, spring	2	2	2	
49	J643700	ガイド ピン	PIN, guide	1	1	1	
50	JM62702	コントロール レバー	LEVER, control	1	1	1	
51	JM60339	レバー パッキン	PACKING, lever	1	1	1	
52	J642763	レバー スプリング	SPRING, lever	1	1	1	
53	J642764	ハイ インタメディエイト シフト シール	RALL, shift	1	1	1	
54	J642766	シフト フォーク	FORK, shift	1	1	1	
55	J642765	ロウ リバース シフト シール	RALL, shift	1	1	1	
56	J642767	シフト フォーク	FORK, shift	1	1	1	
57	J642768	シフト フォーク ピン	PIN, shift fork	2	2	2	
58	J642769	ポペット スプリング	SPRING, poppet	2	2	2	
59	G147500	ポペット ボール	BALL, poppet	2	2	2	
60	J642758	インタ ロック プランジャ	PLUNGER, inter lock	1	1	1	
61	J642759	テーパ プラグ	PLUG, taper	1	1	1	
62	J642757	シフト レール キャップ	CAP, shift rail	4	4	4	
63	J642770	ハウジング ガスケット	GASKET, housing	1	1	1	
64	J635868	ボルト	BOLT	6	6	6	
65	J052045	スプリング ワッシャ	WASHER, spring	6	6	6	
66	JM62703	コントロール レバー ハンドル	HANDLE, control lever	1	1	1	
67	·M39004×35	スプリット ピン	PIN, split	1	1	1	

MEMO

FIG No. 18a-01

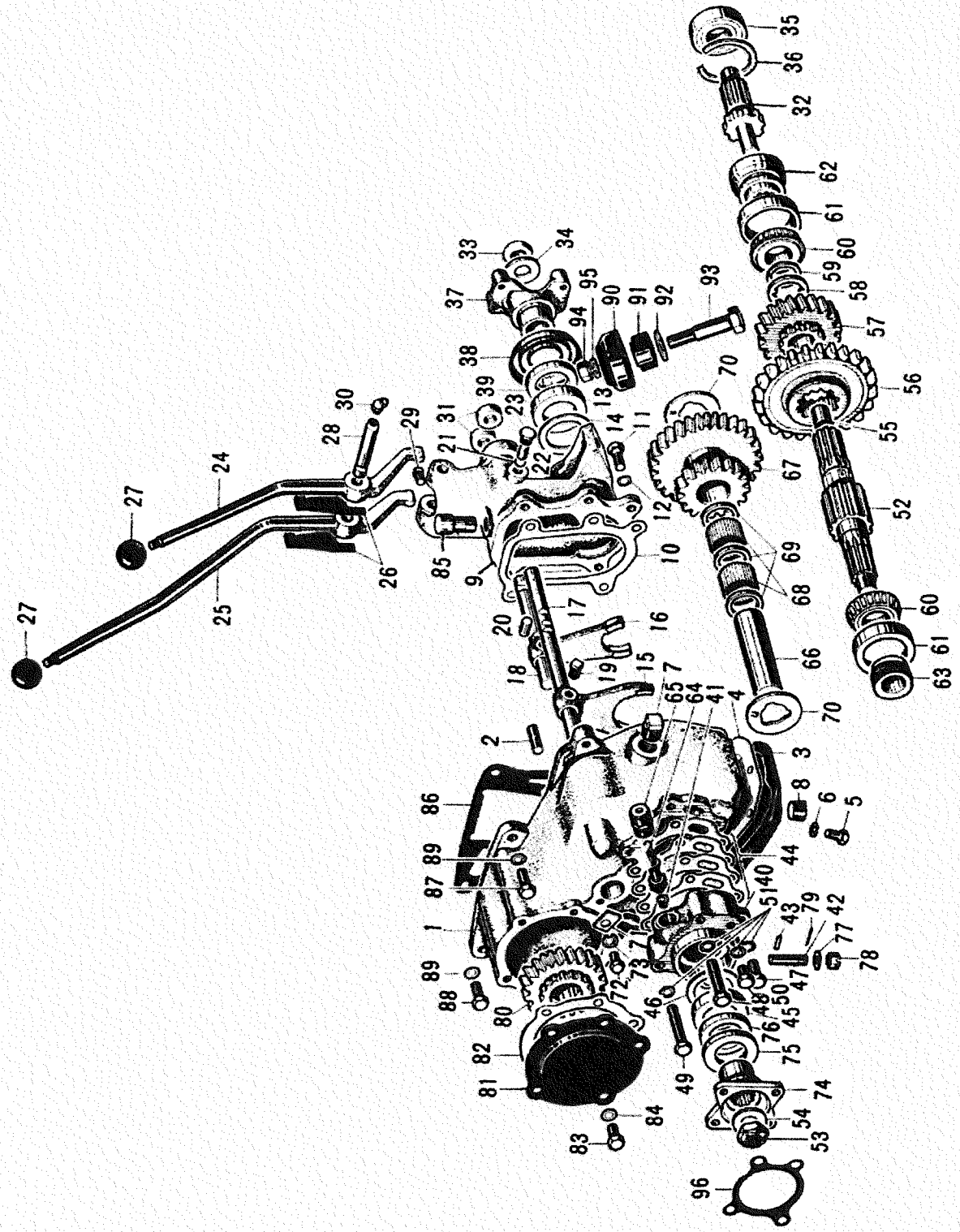
35
36
32
62
61
60
59
58
57
56
55
52
60
61
63
33
34
37
95
90
91
92
93
94
38
39
23
13
14
11
70
67
12
69
68
66
70
10
9
17
16
15
19
20
18
7
65
64
41
4
3
2
8
6
5
44
140
51
43
79
42
77
78
86
89
87
1
73
72
46
48
50
47
45
76
75
74
54
53
89
88
80
82
81
84
83
49
96
27
24
28
30
29
21
31
22
85
26
25
27

18a TRANSFER CASE

—01 TRANSFER CASE

FIG No. 18a-01

MAIN GROUP 18a

見出番号	部品番号	部品名称	Part Name	所要数 J4A	J4M	J4P	備考
1～85	JM62491	トランスファ ケース アセンブリ	TRANSFER CASE ass'y	1	1	1	ブレーキ付
1	J809289	トランスファ ケース	CASE, transfer	1	1	1	
2	JM61599	スタッド ボルト	STUD BOLT	1	1	1	
3	JA00953	ボトム カバー	COVER, bottom	1	1	1	
4	JA00954	カバー ガスケット	GASKET, cover	1	1	1	
5	G120228	ボルト	BOLT, hexagon	10	10	10	
6	G103320	スプリング ワッシャ	WASHER, spring	10	10	10	
7	G103880	パイプ プラグ	PLUG, pipe	1	1	1	
8	JA01104	ドレーン プラグ	PLUG, drain	1	1	1	
9	JA00956	シャフト フロント キャップ	CAP, shaft front	1	1	1	
10	JA00957	ベアリング キャップ ガスケット	GASKET, bearing cap	1	1	1	
11	G179839	ボルト	BOLT, hexagon	5	5	5	
12	J649704	ツース ワッシャ	WASHER, tooth	5	5	5	
13	JA00958	オイル シール	OIL SEAL	1	1	1	
14	JA01134	オイル シール ガスケット	GASKET, oil seal	1	1	1	
15	JA00959	シフト フォーク	FORK, shift	1	1	1	
16	JA00960	ドライブ シフト フォーク	FORK, shift	1	1	1	
17	JA01504	シフト ロッド	ROD, shift	1	1	1	
18	JA00962	ドライブ シフト ロッド	ROD, drive shift	1	1	1	
19	JA00963	セット スクリュ	SET SCREW	2	2	2	
20	JA00965	シフト ロッド インタロック	INTERLOCK, shift rod	1	1	1	
21	G147500	ポペット ボール	BALL, poppet	2	2	2	
22	JA00966·1	ポペット スプリング	SPRING, poppet	2	2	2	
23	JA00967	ポペット プラグ	PLUG, poppet	2	2	2	
24	J801330	シフト レバー	LEVER, shift	1	1	1	
25	J801331	ドライブ シフト レバー	LEVER, drive shift	1	1	1	
26	J801332	シフト レバー スプリング	SPRING, shift lever	2	2	2	
27	JA00971	シフト レバー ハンドル	HANDLE, shift lever	2	2	2	
28	JA00972	ピボット ピン	PIN, pivot	1	1	1	
29	JA00973	セット スクリュ	SET SCREW	1	1	1	
30	J806431	フィッチング	FITTING	1	1	1	
31	JA00974	ロッド オイル シール	OIL SEAL, rod	2	2	2	
32	J806037	クラッチ シャフト	SHAFT, clutch	1	1	1	
33	J801367	フランジ ナット	NUT, flange	1	1	1	
34	JA01028	ワッシャ	WASHER	1	1	1	
35	JM60219	シャフト ベアリング	BEARING, shift	1	1	1	
36	JA00976	スナップ リング	SNAP RING	1	1	1	
37～38	JA01106	ヨーク アセンブリ	YOKE ASS'Y	1	1	1	
※37		ヨーク	YOKE	1	1	1	
38	JA01111	ダスト シール	SHIELD, dust	1	1	1	
39	J811687	フェルト シール	SEAL, felt	1	1	1	
40～43	JM62119	ベアリング キャップ アセンブリ	CAP ASS'Y, bearing cap	1	1	1	
※40		ベアリング キャップ	CAP, bearing	1	1	1	
41	JA00985	スピード メータ ギヤ ブッシュ	BUSHING	1	1	1	
42	JA09339	ブレーキ レバー スタッド	STUD, brake lever	1	1	1	
43	JA09340	ピン	PIN	1	1	1	
44	JA06753	キャップ シム セット	SHIM SET, cap	1	1	1	
45	JA00958	キャップ オイル シール	OIL SEAL, cap	1	1	1	
46	JA01134	ガスケット	GASKET	1	1	1	
47	G179839	ボルト	BOLT, hexagon	1	1	1	

見出番号	部品番号	部品名称	Part Name	所要数 J4A	J4M	J4P	備考
48	G179849	ボルト	BOLT, hexagon	2	2	2	
49	G179848	ボルト	BOLT, hexagon	1	1	1	
50	G179835	ボルト	BOLT, hexagon	1	1	1	
51	J649704	ツースワッシャ	WASHER, tooth	5	5	5	
52	J806036	アウトプット シャフト	SHAFT, output	1	1	1	
53	J801367	フランジ ナット	NUT, flange	1	1	1	
54	JA01028	フランジ ナット ワッシャ	WASHER, flange nut	1	1	1	
55	JA00987	パイロット ブッシュ	BUSHING, pilot	1	1	1	
56	J809290	スライディング ギヤ	GEAR, sliding	1	1	1	
57	J809291	シフト ギヤ	GEAR, shift	1	1	1	
58	JA00990	スラスト ワッシャ	WASHER, shrust	1	1	1	
59	JA00991	シャフト スナップ リング	SNAP RING, shaft	1	1	1	
60	J051575	シャフト ベアリング コーン	CONE, shaft bearing	2	2	2	
61	J052883	シャフト ベアリング カップ	CUP, shaft bearing	2	2	2	
62	JA00992	クラッチ シャフト ギヤ	GEAR, clutch shaft	1	1	1	
63	JA01511	スピードメータ ギヤ	GEAR, speedometer	1	1	1	
64	JA05707	ドリブン ギヤ	GEAR, driven	1	1	1	
65	J636396	ドリブン ギヤ スリーブ	SLEEVE, driven gear	1	1	1	
66	J809292	インタメディエイト シャフト	SHAFT, intermediate	1	1	1	
67	J809293	インタメディエイト ギヤ	GEAR, intermediate	1	1	1	
68	J809294	ニードル ベアリング ローラ	ROLLER, needle bearing	48	48	48	
69	J809295	ベアリング スペーサ	SPACER, bearing	3	3	3	
70	J809296	スラスト ワッシャ	WASHER, thrust	2	2	2	
71	JA01001	ロック プレート	PLATE, lock	1	1	1	
72	G102228	ボルト	BOLT, hexagon	1	1	1	
73	G103320	ワッシャ	WASHER, spring	1	1	1	
74~75	J116714	コンパニオン フランジ アセンブリ	FLANGE ASS'Y	1	1	1	
※74		コンパニオン フランジ	FLANGE, companion	1	1	1	
75	JA00979	オイル シール ガード	GUARD, oil seal	1	1	1	
76	J811687	フェルト シール	SEAL, felt	1	1	1	
77	JA09338	ワッシャ	WASHER, plain	1	1	1	
78	G119252	ナット	NUT, castle	1	1	1	
79	G103373	スプリット ピン	PIN, split	1	1	1	
80	J809297	メイン シャフト ギヤ	GEAR, main shaft	1	1	1	
81	JA01508	リヤ カバー	COVER, rear	1	1	1	
82	JA01509	リヤ カバー ガスケット	GASKET, rear cover	1	1	1	
83	JA00523	ボルト	BOLT, hexagon	5	5	5	
84	J649704	ツース ワッシャ	WASHER, tooth	5	5	5	
85	JA00934	ブリーザ	BREATHER	1	1	1	
86	J644122	ガスケット	GASKET	1	1	1	
87	G122138	ボルト	BOLT, hexagon	4	4	4	
88	G120233	ボルト	BOLT, hexagon	1	1	1	
89	J649704	ツース ワッシャ	WASHER, tooth	5	5	5	
90	J634758	サポート インシュレータ	INSULATOR, support	1	1	1	
91	J634759	スナッバ	SNABBER, insulator	1	1	1	
92	J634762	ワッシャ	WASHER	1	1	1	
93	JA00147	サポート ボルト	BOLT, support	1	1	1	
94	G120371	ナット	NUT, hexagon	1	1	1	
95	G120384	スプリング ワッシャ	WASHER, spring	1	1	1	
96	JA10052	ガスケット	GASKET	1	1	1	

MEMO

FIG No. 24a-01

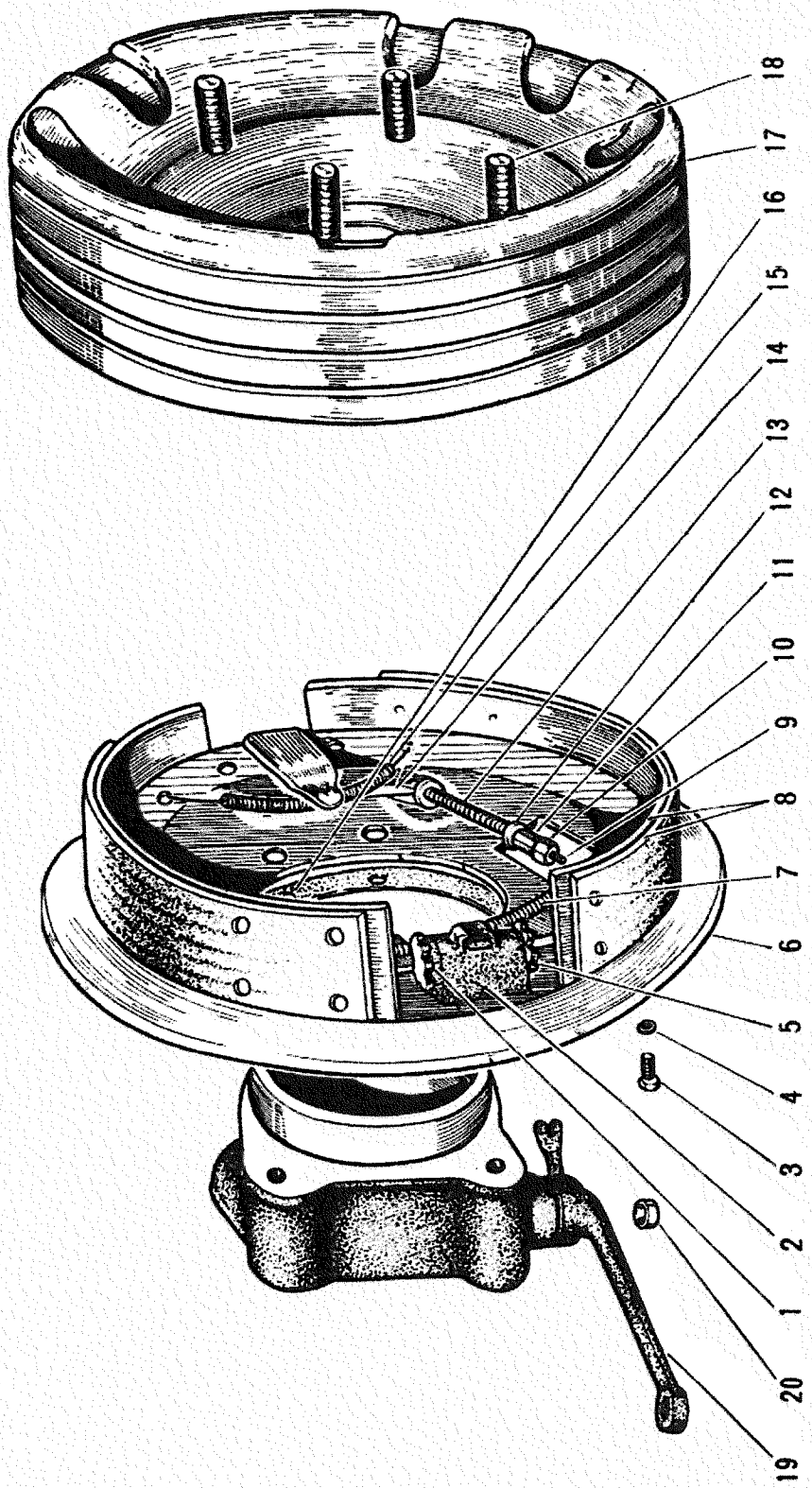

24a BRAKE ブレーキ

—01 CENTER BRAKE センタ ブレーキ

FIG No. 24a-01

MAIN GROUP 24a

見出番号	部品番号	部品名称	Part Name	所要数 J4A	J4M	J4P	備考
1～15	J642776	ブレーキ アセンブリ	BRAKE ASS'Y	1	1	1	
1	JA10332	アジャスチング スクリュ	SCREW, adjusting	1	1	1	
2	JA10330	ブラケット	BRACKET	1	1	1	
3	G123391	ボルト	BOLT	1	1	1	
4	G120382	ワッシャ	WASHER	1	1	1	
5	JA10331	アジャスチング スクリュ(左ネジ)	SCREW, adjusting	1	1	1	
6	JM02041	バッキング プレート	PLATE, backing	1	1	1	
7	JA10338	リターン スプリング	SPRING, return	1	1	1	
8	JA10324	ブレーキ シュー アセンブリ	SHOE ASS'Y, brake	2	2	2	
9	JA10334	アクチュータ レバー リンク	LINK, actuater lever	1	1	1	
10	G427298	ナット	NUT	1	1	1	
11	JA10335	ナット	NUT	1	1	1	
12	JA02069	ワッシャ	WASHER	2	2	2	
13	JA10336	アクチュータ レバー スプリング	SPRING, actuater lever	1	1	1	
14	JA10333	ブレーキ カム レバー	LEVER, brake cam	1	1	1	
15	JA10337	スプリング	SPRING	1	1	1	
16	JA10052	バッキングプレート ガスケット	GASKET, backing plate	1	1	1	
	JM03744	ライニングセット	LINING SET	1	1	1	
	JM03745	内容 ライニング	consists of LINING	2	2	2	
	J640102	内容 リベット	consists of RIVET	20	20	20	
17	JA09332	ブレーキ ドラム	DRUM, brake	1	1	1	
18	JA06084	ボルト	BOLT	4	4	4	
19	JM62117	アクチュータ レバー	LEVER, actuater	1	1	1	
20	JA17253	ブッシュ	BUSHING	1	1	1	

M E M O

B CHASSIS & BODY GROUP

ENGINE
CLUTCH
FUEL SYSTEM
EXHAUST SYSTEM
COOLING SYSTEM
ELECTRICAL SYSTEM
INSTRUMENT
PROPELLER SHAFT
FRONT AXLE
REAR AXLE
CONTOL SYSTEM
STEERING
BRAKE
WHEEL
FRAME
SUSPENTION
FENDER
HOOD
BODY
FUNITURE
SPECIAL EQUIPMENT
EQUIPMENT
TOOL

FIG No. 10b-01

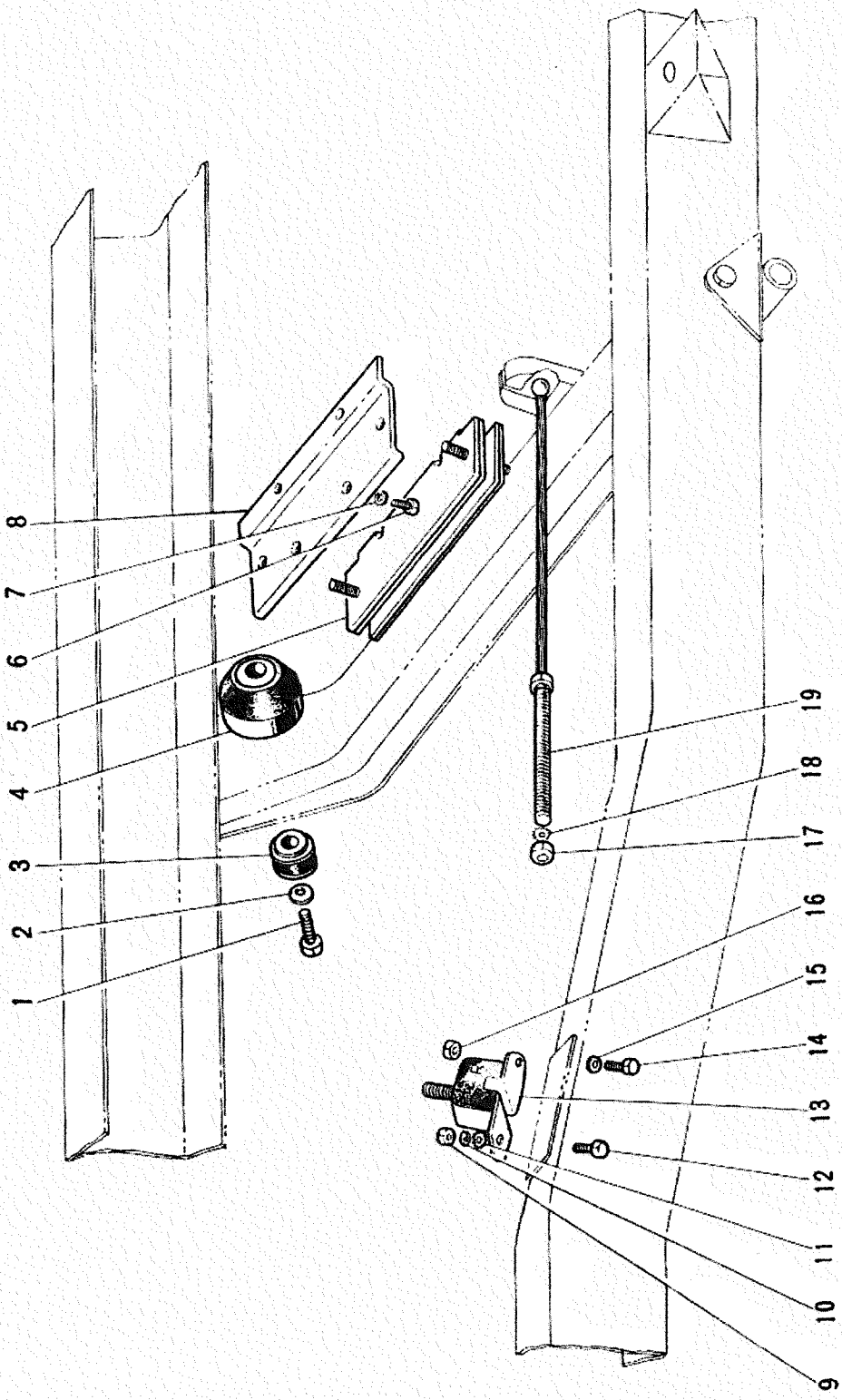

10b ENGINE

—01 ENGINE MOUNTING

FIG No. 10b-01 MAIN GROUP 10b

見出番号	部品番号	部品名称	Part Name	所要数 J4A	J4M	J4P	備考
1	JA00147	ボルト	BOLT, hexagon	1	1	1	½ 20×3¾
2	J634762	ワッシャ	WASHER, plain	1	1	1	½
3	J634759	スナッバ	SNABBER	1	1	1	
4	J634758	トランスファ インシュレータ	INSULATOR, transfer	1	1	1	
5	JA06156	リヤ インシュレータ	INSULATOR, rear	1	1	1	
6	G122104	ボルト	BOLT, hexagon	4	4	4	⅜ 16×⅝
7	G120382	スプリング ワッシャ	WASHER, spring lock	4	4	4	⅜
8	JA00146	リヤ エンジン ブラケット	BRACKET, engine, rear	1	1	1	
9	G120368	ナット	NUT, hexagon	4	4	4	⅜ 24
10	G120384	スプリング ワッシャ	WASHER, spring lock	3	3	3	½
11	G138485	ツース ワッシャ	WASHER, tooth lock	6	6	6	⅜
12	G120213	ボルト	BOLT, hexagon	3	3	3	⅜ 24×⅞
13	J808963	フロント インシュレータ	INSULATOR, front	2	2	2	
14	G121661	ボルト	BOLT, hexagon	1	1	1	⅜ 24×1
15	G120393	ワッシャ	WASHER, plain	3	3	3	⅜
16	G120371	ナット	NUT, hexagon	3	3	3	½ 20
17	G120369	ナット	NUT, hexagon	6	6	6	⅜ 24
18	G138489	ツース ワッシャ	WASHER, tooth lock	6	6	6	⅜
19	J804488	ステイ ケーブル	CABLE, stay	1	1	1	

FIG No. 11b-01

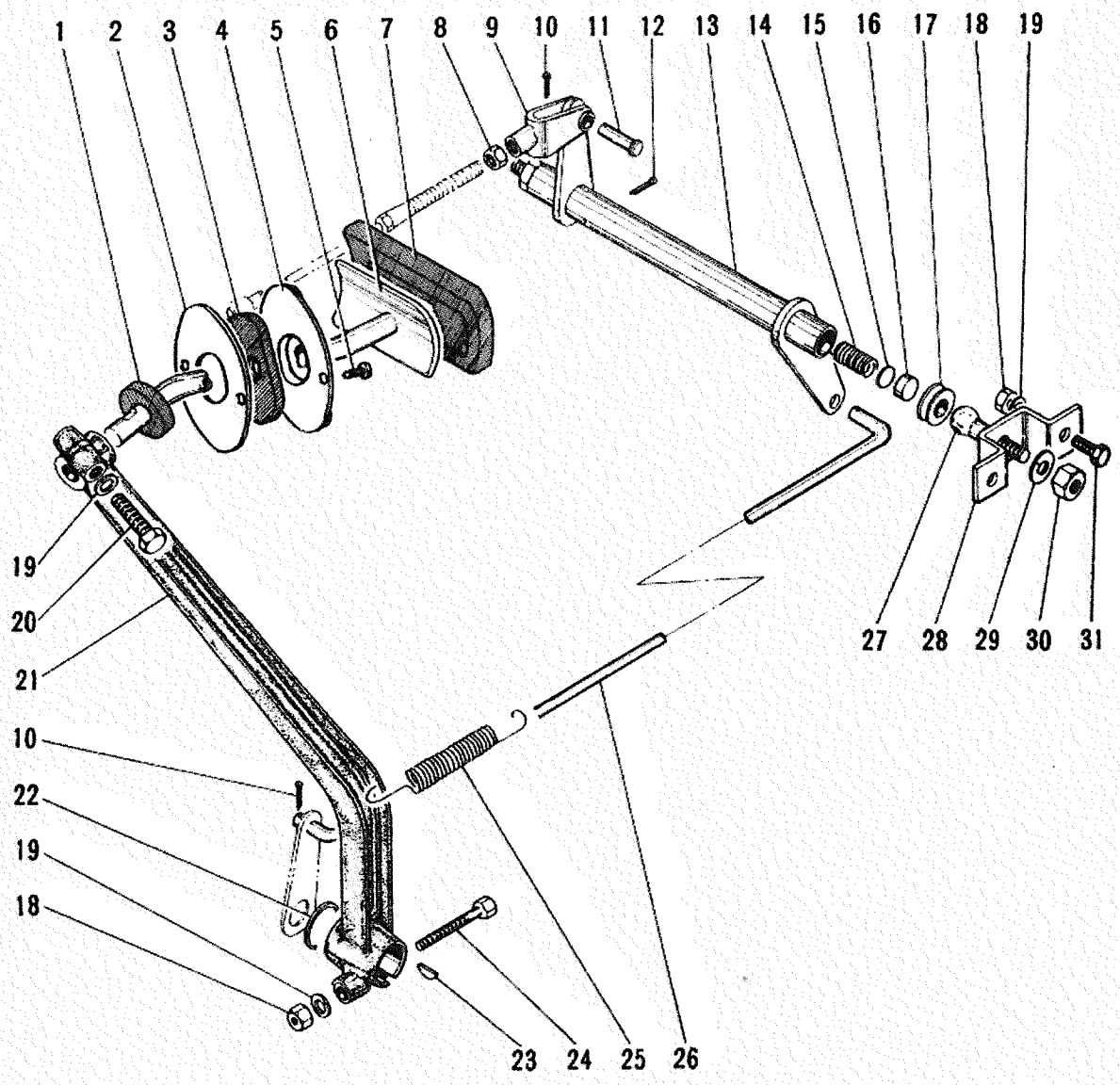
1
2
3
4
5
6
7
8
9
10
11
12
13
14
15
16
17
18
19
19
20
21
10
22
19
18
23
24
25
26
27
28
29
30
31

コントロール　システム

11b CONTROL SYSTEM

クラッチ　ペダル　アンド　リンケージ

—01 CLUTCH PEDAL & LINKAGE

FIG No. 11b-01　　MAIN GROUP 11b

見出番号	部品番号	部品名称	Part Name	所要数 J4A	J4M	J4P	備考
1	JM07525	ペダル トラフト パット	PAD, pedal draft	1	1	1	
2	JM0872402	プレート	PLATE	1	1	1	
3	A301072	ダスト シール ラバー	RUBBER, dust seal	1	1	1	
4	JM0872401	カバー	COVER	1	1	1	
5	G161895	タッピング スクリュ	SCREW, tapping	2	2	2	
6～7	JM05632	ペダル パッド アセンブリ	PAD ASS'Y, pedal	1	1	1	
6	JM04583	ペダル パッド シャンク	SHANK, pedal pad	1	1	1	
7	JM05633	ペダル パッド	PAD, pedal	1	1	1	
8	G120368	ナット	NUT, hexagon	1	1	1	3/8-24
9	J632177	アジャスチング ヨーク エンド	YOKE END, adjusting	1	1	1	
10	G137159	コッタ ピン	PIN, cotter	3	3	3	1/8×5/8
11	J339043	エンド ピン	PIN, end	1	1	1	3/8
12	G120123	コッタ ピン	PIN, cotter	2	2	2	3/16×1 1/4
13	J642624	レバー アンド チューブ アセンブリ	LEVER & TUBE ASS'Y	1	1	1	
14	JA00178	チューブ スプリング	SPRING, tube	1	1	1	
15	JA00177	スプリング リテーナ	RETAINER, spring	4	4	4	
16	JA00176	フェルト パッド	PAD, felt	2	2	2	
17	JA00887	ダスト シール	SEAL, dust	2	2	2	
18	G120368	ナット	NUT, hexagon	3	3	3	3/8-24
19	G120214	ロック ワッシャ	WASHER, lock	4	4	4	3/8
20	G122027	ボルト	BOLT, hexagon	1	1	1	3/8-18×1 1/4
21	JA10269	クラッチ ペダル	PEDAL, clutch	1	1	1	
22	JA00498	ワッシャ	WASHER, plain	1	1	1	
23	G124549	ウッドラフ キ	KEY, woodruff	1	1	1	3/8×3/4
24	J641954	ボルト	BOLT, hexagon	1	1	1	3/8-24×1 3/4
25	J630593	スプリング	SPRING	1	1	1	
26	J640123	ペダル ロッド	ROD, pedal	1	1	1	
27～30	JA00179	ボール スタッド アセンブリ	STUD ASS'Y, ball	1	1	1	
27	JA00181	ボール スタッド	STUD, ball	1	1	1	
28	JA00180	フレーム ブラケット	BRACKET, frame	1	1	1	
29	G120383	スプリング ワッシャ	WASHER, spring lock	1	1	1	3/8
30	G451403	ナット	NUT, hexagon	1	1	1	7/16-14
31	G123473	ボルト	BOLT, hexagon	2	2	2	3/8-24×5/8

FIG No. 12b-01

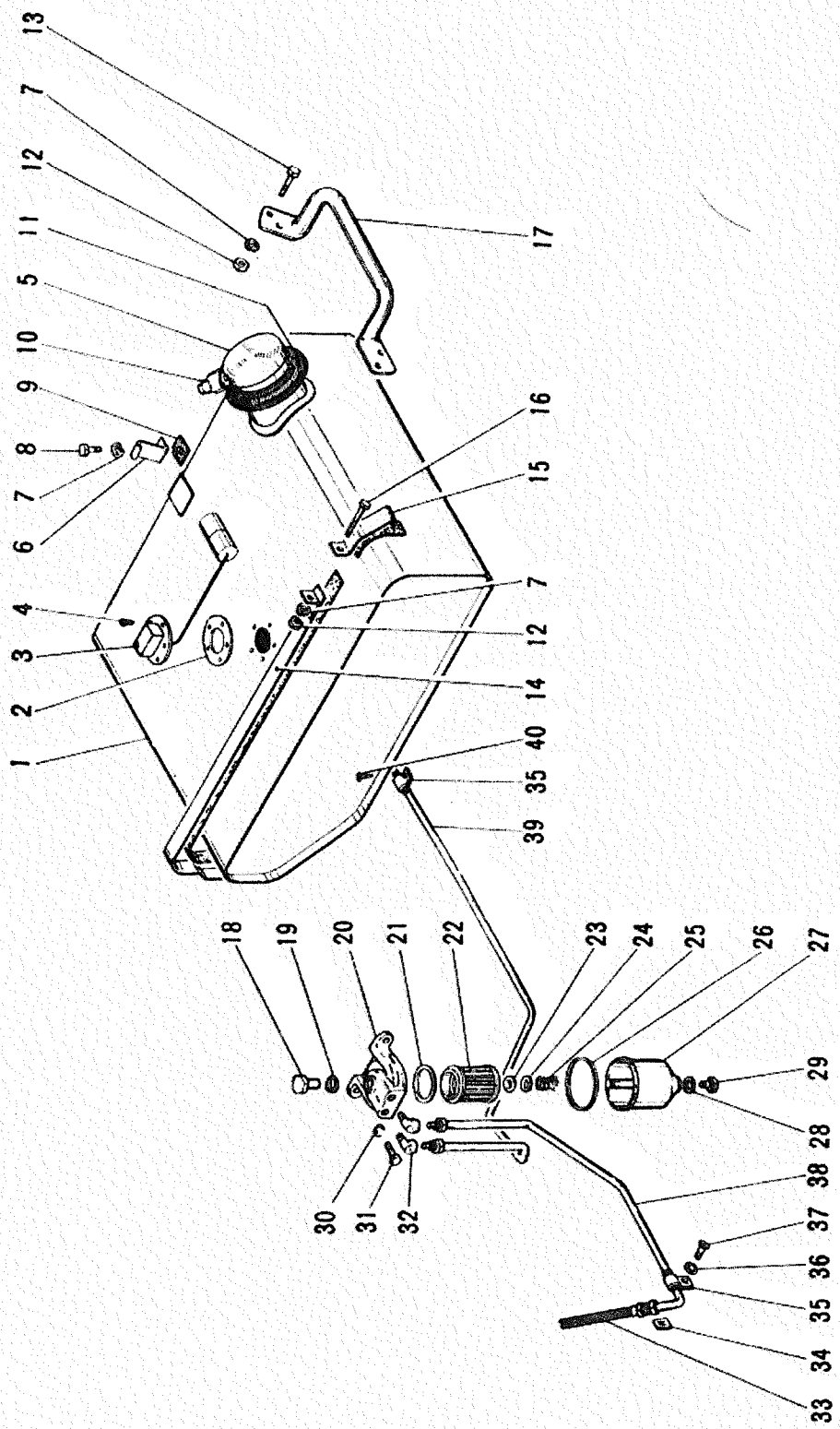
13
7
12
11
5
10
9
8
7
6
4
3
2
1
17
16
15
7
12
14
40
35
39
18
19
20
21
22
23
24
25
26
27
29
28
38
37
36
35
34
33
30
31
32

12b FUEL SYSTEM

—01 FUEL TANK & FUEL LINE

FIG No. 12b-01 MAIN GROUP 12b

見出番号	部品番号	部品名称	Part Name	所要数 J4A	J4M	J4P	備考
1～5	A304209	ヒュエル タンク コンプリート	TANK COMPLETE, fuel	1	1	1	
1	J649759	ヒュエル タンク アセンブリ	TANK ASS'Y, fuel	1	1	1	
2	T100711	パッキング	PACKING	1	1	1	
3	JM00091	ヒュエル タンク ユニット	UNIT, fuel tank	1	1	1	
4	G121832	スクリュ	SCREW, round head	5	5	5	φ8-32×3/8
5	JM06724	キャップ アンド ストレーナ アセンブリ	CAP & STRAINER ASS'Y	1	1	1	
6	JM00058	アンカ ブラケット	BRACKET, ancher	1	1	1	
7	G120214	スプリング ワッシャ	WASHER, spring lock	7	7	7	3/8
8	G122017	ボルト	BOLT, hexagon	1	1	1	3/8-18×1
9	JM02497	パッキング	PACKING	1	1	1	
10	JM01126	タンク キャップ ロック アセンブリ	LOCK ASS'Y, tank cap	1	1	1	
11	JM00059	グロメット	GROMMET	1	1	1	
12	G120376	ナット	NUT, hexagon	7	7	7	3/8-18
13	G120228	ボルト	BOLT, hexagon	4	4	4	3/8-18×5/8
14	JM00054	ホールディング バンド アセンブリ	BAND ASS'Y, holding	1	1	1	
15	JM00057	ブラケット	BRACKET	1	1	1	
16	JM03821	ボルト	BOLT, hexagon	1	1	1	3/8-18×2
17	JM00063	カバー	COVER	1	1	1	
18～29	JM06451	ヒュエル フィルタ アセンブリ	FILTER ASS'Y, fuel	1	1	1	
18	JM0645103	ボルト	BOLT, hexagon	1	1	1	
19	JM0645104	フィルタ パッキング	PACKING, filter	1	1	1	
20	JM0645105	カバ	COVER	1	1	1	
21	JM0645106	エレメント パッキング	PACKING, element	1	1	1	
22	JM06452	エレメント アセンブリ	ELEMENT ASS'Y	1	1	1	
23	JM0645107	パッキング	PACKING	1	1	1	
24	JM0645108	ワッシャ	WASHER	1	1	1	
25	JM0645109	スプリング	SPRING	1	1	1	
26	JM0645110	カバー パッキング	PACKING, cover	1	1	1	
27	JM0645111	ボウル アセンブリ	BOWL ASS'Y	1	1	1	
28	JM0645112	トレン パッキング	PACKING, drain	1	1	1	
29	JM0645113	トレン プラグ	PLUG, drain	1	1	1	
30	G120382	スプリング ワッシャ	WASHER, spring lock	2	2	2	3/8
31	G120647	ボルト	BOLT, hexagon	2	2	2	3/8-24×1
32	JM01189	チュブ エルボ	ELBOW, tube	2	2	2	1/8
33	J804240	フレキシブル コネクション	CONNECTION, flexible	1	1	1	1/4
34	JM00588	スプリング ナット	NUT, spring	2	2	2	
35	JM04019	クリップ	CLIP	3	3	3	3/8
36	G121801	ツース ワッシャ	WASHER, tooth lock	2	2	2	φ10
37	G159920	マシン スクリュ	SCREW, machine	2	2	2	φ10-24×1/2
38	JM06463	ヒュエル パイプ	PIPE, fuel	1	1	1	
39	JM06462	ヒュエル パイプ	PIPE, fuel	1	1	1	
40	G145193	タッピング スクリュ	SCREW, tapping	1	1	1	φ10-16×1/2

FIG No. 13-01

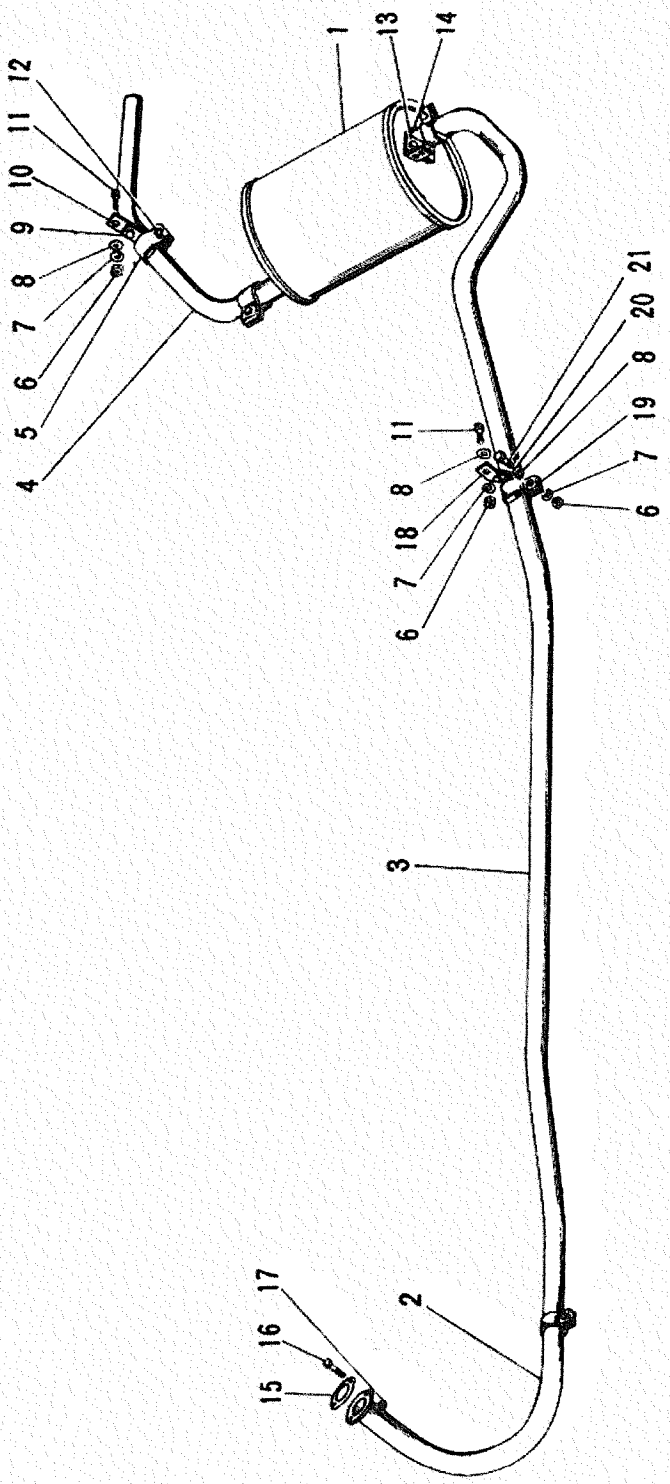

13 EXHAUST SYSTEM

—01 EXHAUST PIPE & MUFFLER

FIG No. 13-01 MAIN GROUP 13

見出番号	部品番号	部品名称	Part Name	所要数 J4A	J4M	J4P	備考
1	JM01002	マフラ アセンブリ	MUFFLER ASS'Y	1	1	1	
2	J641856	エキゾースト パイプ アセンブリ	PIPE ASS'Y, exhaust	1	1	1	
3	J641855	エキゾースト エキステンション パイプ	PIPE, exhaust extention	1	1	1	
4	JM01280	テール パイプ	PIPE, tail	1	1	1	
5	J630534	テール パイプ クランプ	CLAMP, tail pipe	2	2	2	
6	G120368	ナット	NUT, hexagon	13	13	13	⅜-25
7	G120214	スプリング ワッシャ	WASHER, spring	13	13	13	⅜
8	G120393	ワッシャ	WASHER, plain	14	14	14	⅜
9	J641873	テール パイプ ストラップ	STRAP, tail pipe	1	1	1	
10	J642469	マフラ クランプ	CLAMP, muffler	1	1	1	
11	G120741	ボルト	BOLT, hexagon	8	8	8	⅜-24×¾
12	G123499	ボルト	BOLT, hexagon	2	2	2	⅜-24×1⅛
13	J641874	マフラ ブラケット	BRACKET, muffler	1	1	1	
14	J642777	マフラ ストラップ	STRAP, muffler	2	2	2	
15	J634814	クランプ ガスケット	GASKET, clamp	1	1	1	
16	G120677	ボルト	BOLT, hexagon	1	1	1	⅜-24×1½
17	G444276	ナット	NUT, hexagon	2	2	2	⅜-24
18	JM02455	エキゾースト パイプ プレート	PLATE, exhaust pipe	1	1	1	
19	J642123	エキゾースト パイプ クランプ	CLAMP, exhaust pipe	2	2	2	
20	J803679	サポート ストラップ	STRAP, support	2	2	2	
21	G123774	ボルト	BOLT, hexagon	3	3	3	⅜-24×1¼

FIG No. 14b-01

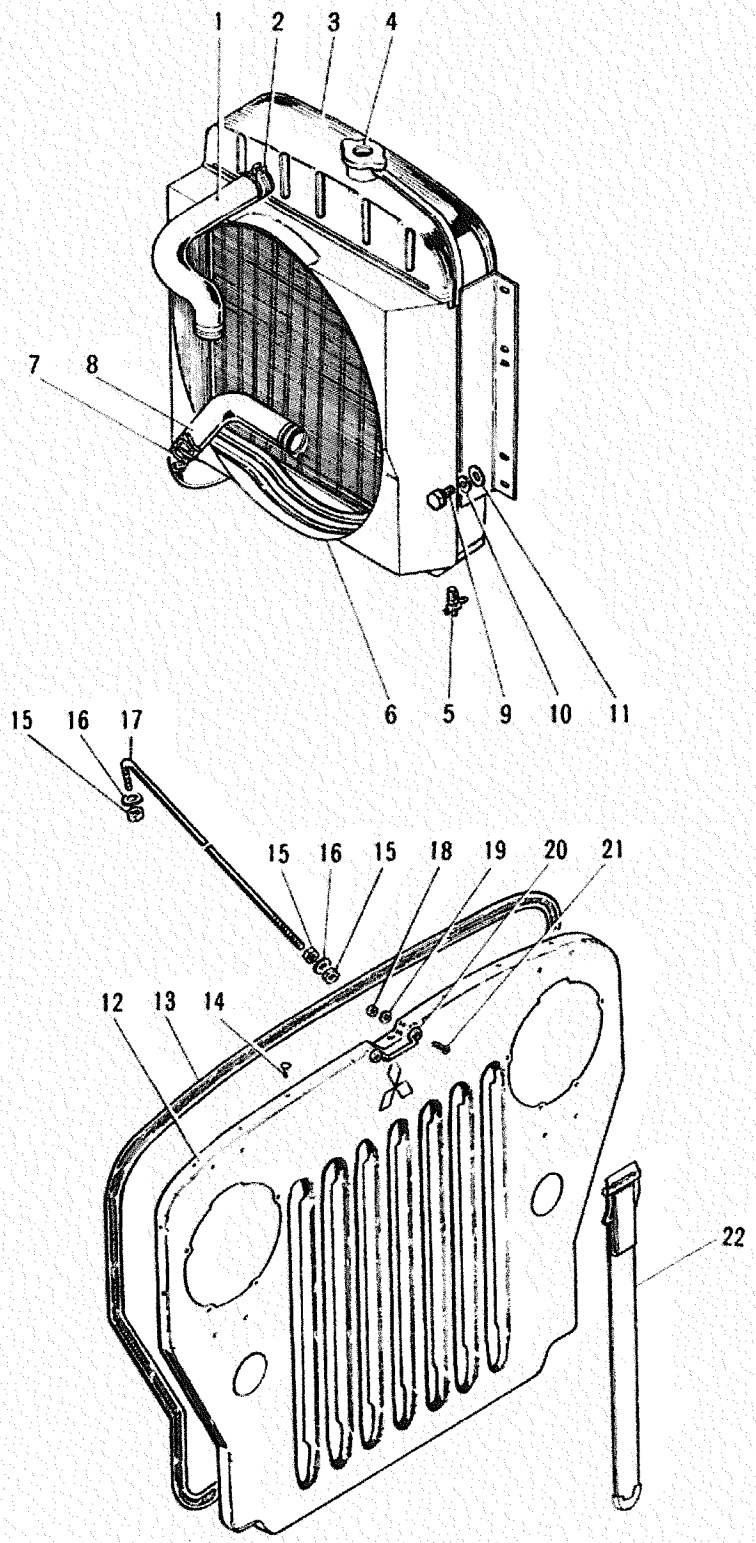

14b COOLING SYSTEM
クーリング システム

—01 RADIATOR & RADIATOR GUARD
ラジエータ アンド ラジエータ ガード

FIG No. 14b-01

MAIN GROUP 14b

見出番号	部品番号	部品名称	Part Name	所要数 J4A	J4M	J4P	備考
1	A304447	インレット ホース	HOSE, inlet	1	1	1	
2	0062B··48	クランプ アセンブリ	CLAMP ASS'Y	4	4	4	
3～6	A304445	ラジエータ アセンブリ	RADIATOR ASS'Y	1	1	1	
3～5	A305907	ラジエータ ボデー	BODY, radiator	1	1	1	
4	A304511	ラジエータ キャップ	CAP, radiator	1	1	1	
5	A305901	ドレン コック	COCK, drain	1	1	1	
6	A304446	ラジエータ シラウド	SHROUD, radiator	1	1	1	
7～8	A304448	アウトレット ホース アセンブリ	HOSE ASS'Y, outlet	1	1	1	
7	J648338	リーンホースメント	REINFORCEMENT	1	1	1	
8	A304449	アウトレット ホース	HOSE, outlet	1	1	1	
9	G123473	ボルト	BOLT, hexagon	4	4	4	3/8 24×5/8
10	G120214	スプリング ワッシャ	WASHER, spring lock	4	4	4	3/8
11	G446363	ワッシャ	WASHER, plain	4	4	4	3/8
12～14	A304451	ラジエータ ガード アセンブリ	GUARD ASS'Y, radiator	1	·	1	
	A303188	ラジエータ ガード アセンブリ	GUARD ASS'Y, radiator	·	1	·	
12	A304452	ラジエータ ガード	GUARD, radiator	1	·	1	
	A303189	ラジエータ ガード	GUARD, radiator	·	1	·	
13	J681191	ラジエータ ガード ライナ	LINER, radiator guard	1	1	1	
14	G113454	リベット	RIVET	13	13	13	3/16×3/8
15	G120368	ナット	NUT, hexagon	3	3	3	3/8 24
16	G120214	スプリング ワッシャ	WASHER, spring lock	2	2	2	3/8
17	J682432	タイ ロッド	TIE ROD	1	1	1	
18	G120361	ナット	NUT, hexagon	2	·	2	φ10 24
19	G120217	スプリング ワッシャ	WASHER, spring lock	2	·	2	φ10
20	JM00621	フットマン ループ	LOOP, footman	1	·	1	
21	G155941	マシン スクリュ	SCREW, machine	2	·	2	φ10 24×3/8
22	A302626	ストラップ	STRAP	1	·	1	

FIG No. 15b - 01

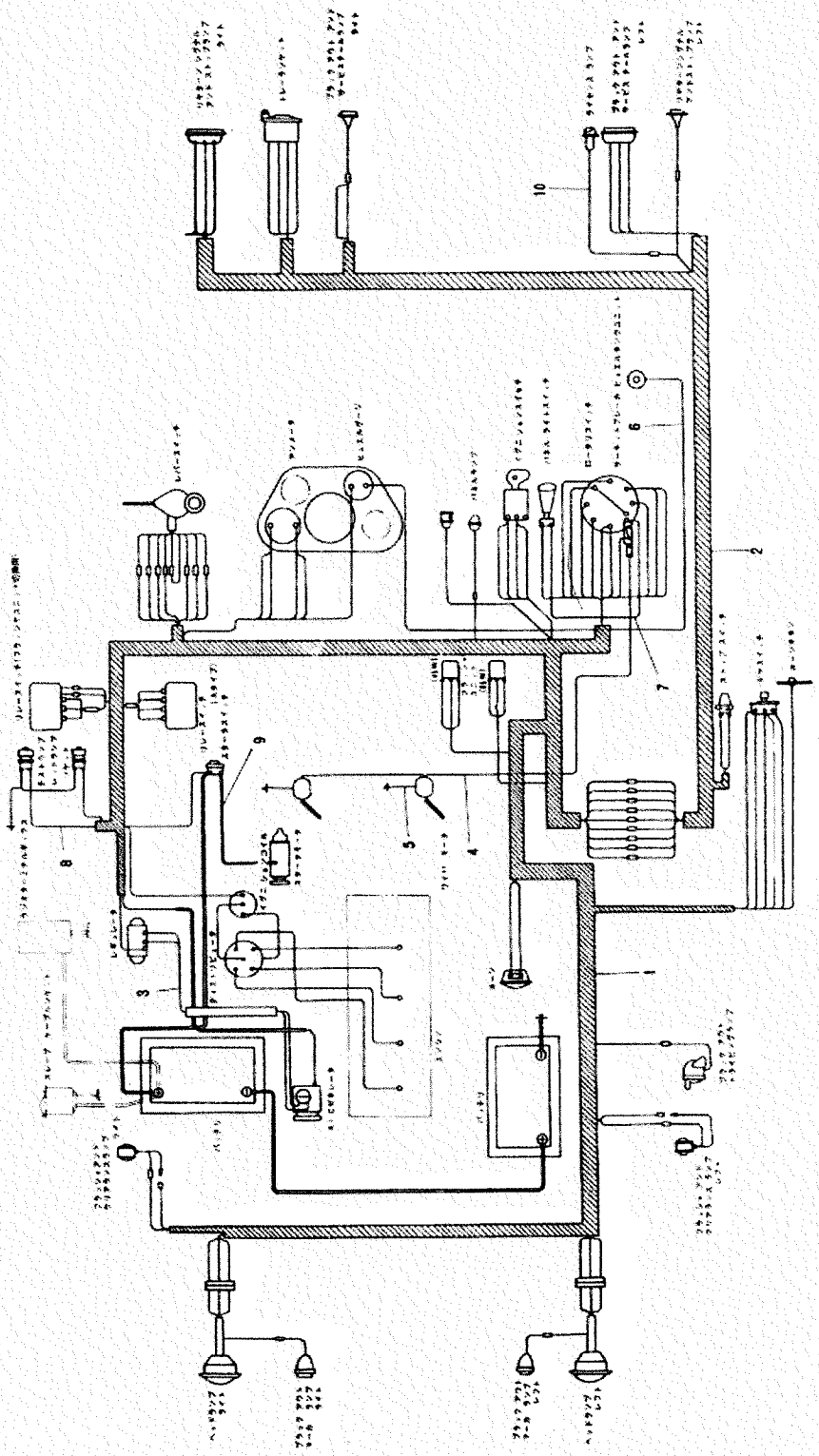

15b ELECTRICAL SYSTEM

—01 WIRING HARNESS

FIG No. 15b-01 MAIN GROUP 15b

見出番号	部品番号	部品名称	Part Name	所要数 J4A	J4M	J4P	備考
1	A390300	ボデー ワイヤリング ハーネス	WIRING HARNESS, body	1	1	1	
2	A390269	シャシ ワイヤリング ハーネス	WIRING HARNESS, chassis	1	1	1	
3	A390025	ハーネス	HARNESS, generator to regulator	1	1	1	
4	JM06406	ワイパ ハーネス	HARNESS, wiper	1	·	1	
	A303413	ワイパ ハーネス	HARNESS, wiper	·	1	·	
5	JM06410	ワイパ アース ワイヤ	WIRE, wiper earth	2	2	2	
6	JM06411	ヒュエル ゲージ ワイヤ	WIRE, fuel gauge	1	1	1	
7	JM06408	パネル ライト スイッチ ワイヤ	WIRE, panel light switch	1	1	1	
8	A303170	ランプ ツー アース ワイヤ	WIRE, lamp to earth	1	1	1	
9	A604451AS	ケーブル	CABLE, starter s/w~starter mioter	1	1	1	
10	A390032	ライセンス ランプ ハーネス	HARNESS, license lamp	·	1	·	

FIG No. 15b - 02

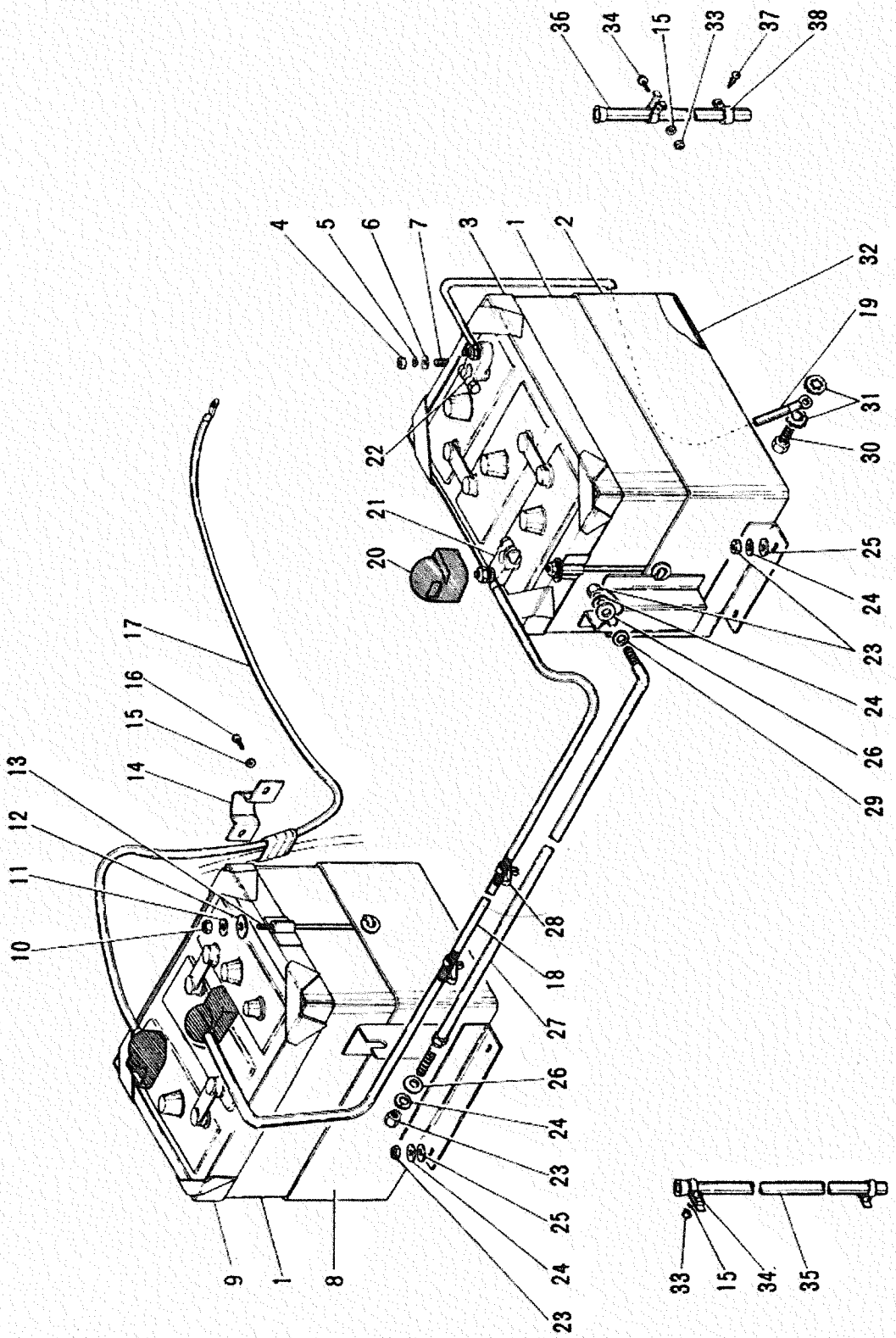
36
34
15
33
37
38
4
5
6
7
3
1
2
32
19
31
30
22
21
20
25
24
23
24
26
29
17
16
15
14
13
12
11
10
28
18
27
26
24
23
25
24
23
9
1
8
33
15
34
35

—02 BATTERY SUPPORT & CABLE

FIG No. 15b-02

MAIN GROUP 15b

見出番号	部品番号	部品名称	Part Name	所要数 J4A	J4M	J4P	備考
1	JM00797	バッテリ	BATTERY	2	2	2	
2～7	A303447	バッテリ ケース アセンブリ	CASE ASS'Y, battery	1	1	1	レフト
2	A303455	バッテリ サポート アセンブリ	SUPPORT ASS'Y, battery	1	1	1	レフト
3	JM04225	フレーム アセンブリ	FRAME ASS'Y	1	1	1	
4	G120376	ナット	NUT, hexagon	2	2	2	⅜-18
5	G120214	スプリングワッシャ	WASHER, spring lock	2	2	2	⅜
6	G446363	ワッシャ	WASHER, plain	2	2	2	11/16×7/16
7	JM01520	Lボルト	L BOLT	2	2	2	⅜-18
8～13	A303448	バッテリ ケース アセンブリ	CASE ASS'Y, battery	1	1	1	ライト
8	A303456	バッテリ サポート アセンブリ	SUPPORT ASS'Y, battery	1	1	1	ライト
9	JM04225	フレーム アセンブリ	FRAME ASS'Y	1	1	1	
10	G120376	ナット	NUT, hexagon	2	2	2	⅜-18
11	G120214	スプリング ワッシャ	WASHER, spring lock	2	2	2	⅜
12	G446363	ワッシャ	WASHER, plain	2	2	2	11/16×7/16
13	JM01520	Lボルト	L BOLT	2	2	2	⅜-18
14	JM02179	クリップ	CLIP	1	1	1	
15	G120217	スプリング ワッシャ	WASHER, spring lock	5	5	5	#10
16	G132833	マシン スクリュ	SCREW, machine	2	2	2	#10-24×3/8
17	A604451AU	ケーブル	CABLE, battery to starter s/w	1	1	1	
18	A604451AT	ケーブル	CABLE, battery to battery	1	1	1	
19	A604451AR	ケーブル	CABLE, battery to earth	1	1	1	
20	A604307	キャップ	CAP	·	3	·	
21	A604390A	ターミナル (+)	TERMINAL (+)	2	2	2	
22	A604390B	ターミナル (-)	TERMINAL (-)	2	2	2	
23	G120376	ナット	NUT, hexagon	11	11	11	⅜-18
24	G120214	スプリング ワッシャ	WASHER, spring lock	10	10	10	⅜
25	G120387	ワッシャ	WASHER, flat	8	8	8	⅜
26	G446363	ワッシャ	WASHER, plain	2	2	2	⅜×7/16
27	A390036	タイ ロッド	TIE ROD	1	1	1	
28	JM00721	クリップ	CLIP	2	2	2	⅜×5/16
29	G120393	ワッシャ	WASHER, plain	1	1	1	9/32×5/8
30	G427926	ボルト	BOLT, hexagon	1	1	1	7/16-16×7/16
31	G178551	ツース ワッシャ	WASHER, tooth lock	3	3	3	7/16
32	A604684	シート	SEAT	2	2	2	
33	G120361	ナット	NUT, hexagon	3	3	3	#10-24
34	G120910	スクリュ	SCREW, round head	3	3	3	#10-24×1/4
35	JM00829	チューブ	TUBE	1	1	1	ライト
36	JM00830	チューブ	TUBE	1	1	1	レフト
37	G125591	スクリュ	SCREW, seat metal	1	1	1	#10-12×1/2
38	JM00831	クランプ クリップ	CLIP, clamp	1	1	1	レフト

FIG No. 15b - 03

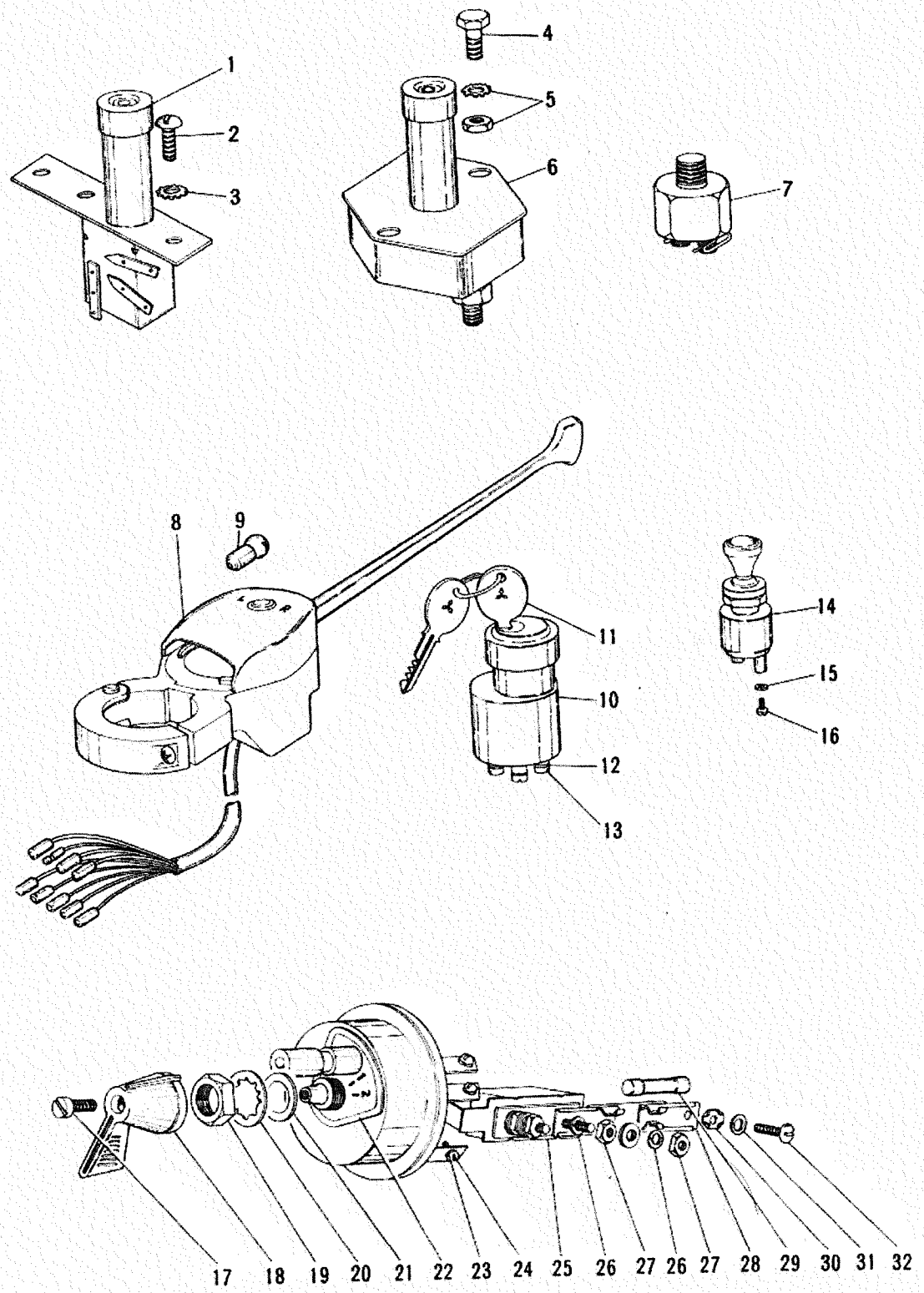
1
2
3
4
5
6
7
8
9
10
11
12
13
14
15
16
17
18
19
20
21
22
23
24
25
26
27
26
27
28
29
30
31
32

スイッチ アンド ヒューズ
—03 SWITCH & FUSE

FIG No. 15b-03 MAIN GROU

見出番号	部品番号	部品名称	Part Name	所要数 J4A	J4M	J4P	備
1	JM00817	デマー スイッチ アセンブリ	SWITCH ASS'Y, dimmer	1	1	1	
2	G120628	スクリュ	SCREW, round head	3	3	3	¼-20×½
3	G121753	ツース ワッシャ	WASHER, tooth lock	3	3	3	¼
4	G120706	ボルト	BOLT, hexagon	2	2	2	¼ 20
5	J805003	ナット(ツース ワッシャ付)	NUT (with tooth washer)	2	2	2	
6	JM02236	スターチング スイッチ アセンブリ	SWITCH ASS'Y, starting	1	1	1	
7	JM00816	ストップ ランプ スイッチ アセンブリ	SWITCH ASS'Y, stop lamp	1	1	1	
8 ~ 9	JM06866	ウィンカ レバー スイッチ アセンブリ	SWITCH ASS'Y, winker	1	1	1	
9	·M75712·3	ランプ バルブ	BULB, lamp	1	1	1	
10~12	JM00815	イグニション スイッチ アセンブリ	SWITCH ASS'Y, ignition	1	1	1	
11	JM01172	イグニション キー	KEY, ignition	1	1	1	
12	JM04354	ロック ワッシャ	WASHER, lock	3	3	3	
13	JM04353	ターミナル スクリュ	SCREW, terminal	3	3	3	
14~16	JM06387	パネル ランプ スイッチ アセンブリ	SWITCH ASS'Y, panel lamp	1	1	1	
15	·M304·3	スプリング ワッシャ	WASHER, spring lock	2	2	2	
16	·M130·3	マシン スクリュ	SCREW, machine	2	2	2	
17~24	JM00349	ロータリ スイッチ アセンブリ	SWITCH ASS'Y, rotary	1	1	1	
17	JM09072	レバー スクリュ	SCREW, lever	1	1	1	
18	JM09069	レバ	LEVER	1	1	1	
19	JM09071	ナット	NUT	1	1	1	
20	JM09073	ツース ワッシャ	WASHER, tooth	1	1	1	
21	JM09074	ワッシャ	WASHER	1	1	1	
22	JM09070	ネーム プレート	PLATE, name	1	1	1	
23	G121841	スプリング ワッシャ	WASHER, spring lock	10	10	10	φ8
24	G100957	スクリュ	SCREW	10	10	10	
25~27	JM01638	サーキット ブレーカ アセンブリ	BRAKER ASS'Y, circuit	1	1	1	プレーン ワ を含む
26	G131183	スプリング ワッシャ	WASHER, spring	4	4	4	φ10
27	G120614	ナット	NUT	4	4	4	φ10-32
28~32	JM01289	ヒューズ ホルダ アセンブリ	HOLDER ASS'Y, fuse	1	1	1	
29	JM04382	ヒューズ	FUSE	1	1	1	
30	JM04374	スクエア ワッシャ	WASHER, square	1	1	1	
31	G121841	スプリング ワッシャ	WASHER, spring lock	1	1	1	φ8
32	G121749	スクリュ	SCREW	1	1	1	

FIG No. 15b - 04

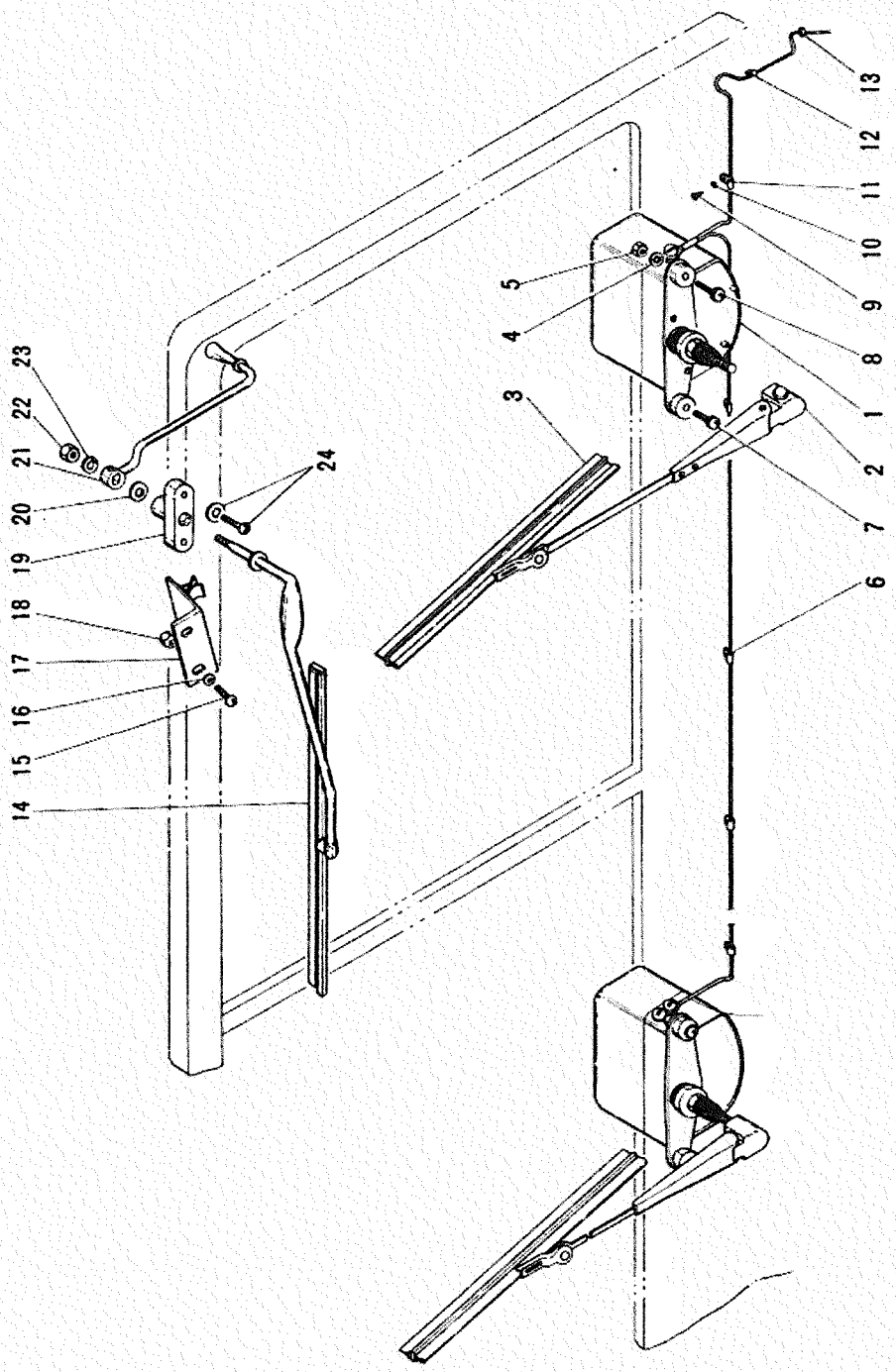

—04 WINDOW SHIELD WIPER

FIG No. 15b-04

MAIN GROUP 15b

見出番号	部品番号	部品名称	Part Name	所要数 J4A	J4M	J4P	備考
1～3	A390292X	ワイパ モータ キット	KIT, wiper motor	1	·	1	
	A390290X	ワイパ モータ キット	KIT, wiper motor	·	1	·	
1	A603839	ワイパ モータ	MOTOR, wiper	2	·	2	
	A603841	ワイパ モータ	MOTOR, wiper	·	2	·	
2	A603923	ワイパ アーム	ARM, wiper	1	·	1	レフト
	A603925	ワイパ アーム	ARM, wiper	1	·	1	ライト
	A603932	ワイパ アーム	ARM, wiper	·	1	·	レフト
	A603933	ワイパ アーム	ARM, wiper	·	1	·	ライト
3	A603927	ワイパ ブレード	BLADE, wiper	2	2	2	
4	G121801	ツースワッシャ	WASHER, tooth lock	2	2	2	#10
5	G120614	ナット	NUT, hexagon	2	2	2	#10-32
6	JM01220	ワイパ ホース クリップ	CLIP, wiper hose	6	6	6	
7	J807311	スクリュ（ワッシャ付）	SCREW (with washer)	2	2	2	#10-32×½
8	JM06636	スクリュ（ワッシャ付）	SCREW (with washer)	2	2	2	#10-32×⅜
9	G163600	タッピング スクリュ	SCREW, tapping	3	·	3	#10-16×½
10	G115707	スプリング ワッシャ	WASHER, spring lock	3	·	3	#10
11	J078316	ランプ クリップ	CLIP, lamp	2	·	2	¼
12	JM01254	ランプ クリップ	CLIP, lamp	1	·	1	¼
13	A604385	グロメット	GROMMET	1	·	1	
	·M452···5	グロメット	GROMMET	·	1	·	
14	JM04235	アーム アンド ブレード アセンブリ	ARM & BLADE ASS'Y	1	·	1	
	A303440	アーム アンド ブレード アセンブリ	ARM & BLADE ASS'Y	·	1	·	
15	J680400	スクリュ（ワッシャ付）	SCREW (with washer)	4	·	4	#10-32×⅜
	G443874	スクリュ（ワッシャ付）	SCREW (with washer)	·	1	·	#10-24×½
16	G120391	ワッシャ	WASHER, plain	2	·	2	⅝
	G138479	ワッシャ	WASHER, plain	·	1	·	
17	JM04217	ハンド ワイパ ホルダ	HOLDER, hand wiper	1	·	1	
	A303442	ハンド ワイパ ホルダ	HOLDER, hand wiper	·	1	·	
18	G120361	ナット	NUT, hexagon	2	1	2	#10-24
19	JM01646	スペーサ	SPACER	1	1	1	
20	JM01669	ワッシャ	WASHER, flat	S	S	S	
21	JM01645	ハンドル アンド ノブ アセンブリ	HANDLE & KNOB ASS'Y	1	1	1	
22	G121743	ナット	NUT, hexagon	1	1	1	#12-24
23	G121744	スプリング ワッシャ	WASHER, spring lock	1	1	1	#12
24	J680400	スクリュ（ワッシャ付）	SCREW (with washer)	2	·	2	
	G155113	マシン スクリュ	SCREW, machine	·	2	·	#10-24×⅜
	G120217	スプリング ワッシャ	WASHER, spring lock	·	2	·	#10

FIG No. 15b - 05

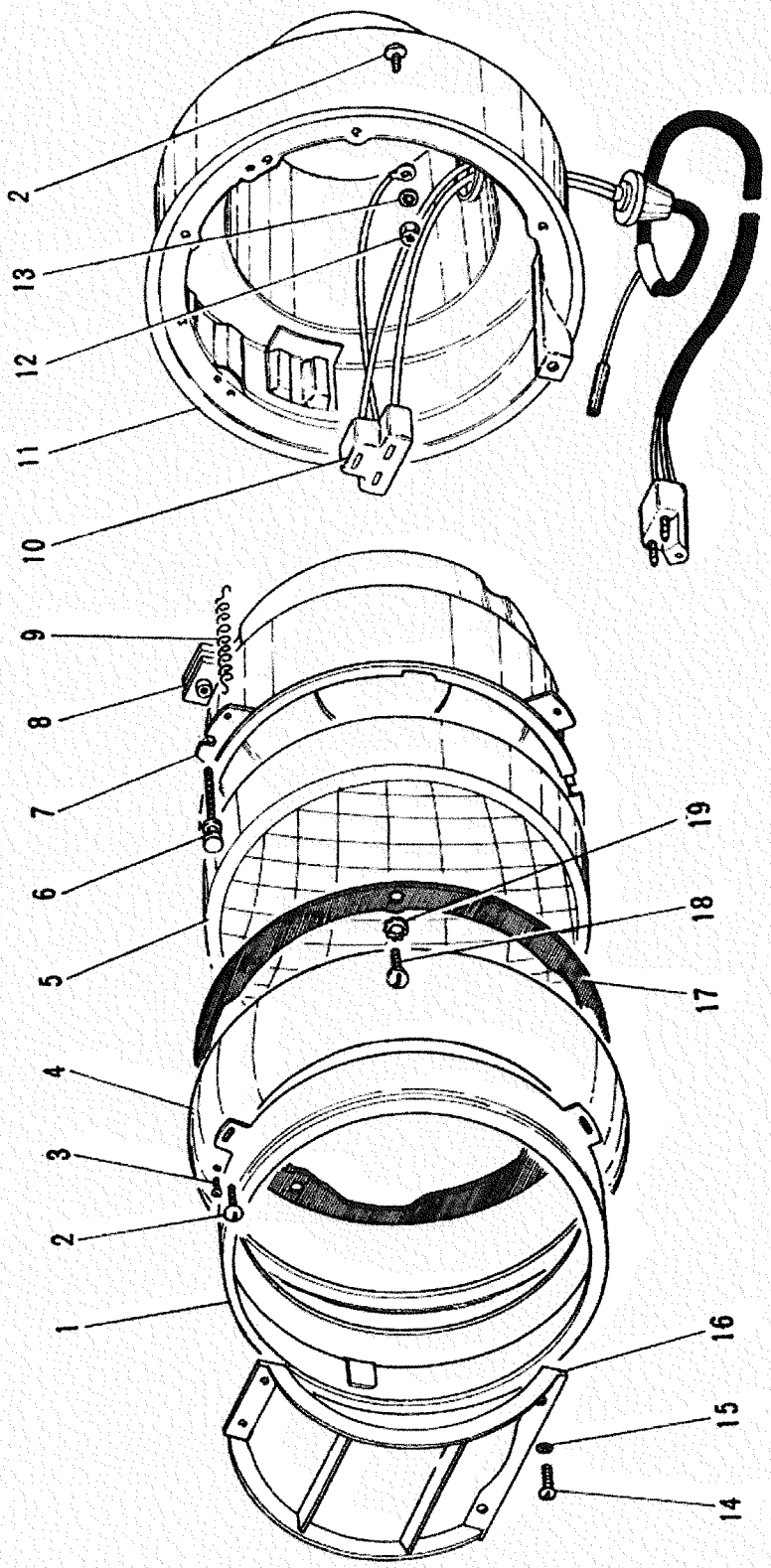

ヘッド ランプ
—05 HEAD LAMP

FIG No. 15b-05

MAIN GROUP 15b

見出番号	部品番号	部品名称	Part Name	所要数 J4A	J4M	J4P	備考
1～13	A601199	ヘッド ランプ アセンブリ	LAMP ASS'Y, head	2	2	2	
1	A601224	フロント フレーム アセンブリ	FRAME ASS'Y, front	2	2	2	
2	JM05432	スクリュ	SCREW	8	8	8	
3	A601223	スクリュ	SCREW	4	4	4	
4	A601225	レンズ フレーム アセンブリ	FRAME ASS'Y, lens	2	2	2	
5	M77012501.	シールド ビーム ユニット	UNIT, sealed beam	2	2	2	
6	JM01794	アジャスチング スクリュ	SCREW, adjusting	8	8	8	ワッシャ付
7	JM01788	マウンティング リング ユニット	UNIT, mounting ring	2	2	2	
8	JM01795	ナット	NUT	8	8	8	
9	A601220	コイル スプリング	SPRING, coil	8	8	8	
10	A601222	ソケット アンド ワイヤ アセンブリ	SOCKET & WIRE ASS'Y	2	2	2	
11	A601226	ランプ ハウジング アセンブリ	HOUSING ASS'Y, lamp	2	2	2	
12	G120622	ナット	NUT	2	2	2	φ8 32
13	G138530	ツース ワッシャ	WASHER, tooth lock	2	2	2	φ10
14	G133043	マシン スクリュ	SCREW, machine	8	8	8	¼-20×¾
15	G120380	スプリング ワッシャ	WASHER, spring lock	8	8	8	¼
16	JM04296	ヘッド ランプ セフティ ガード	GUARD, head lamp safety	2	2	2	
17	JM00910	パッキング	PACKING	2	2	2	
18	G145193	タッピング スクリュ	SCREW, tapping	8	8	8	φ10-16×½
19	G138479	ツース ワッシャ	WASHER, tooth lock	8	8	8	φ10

FIG No. 15b - 06

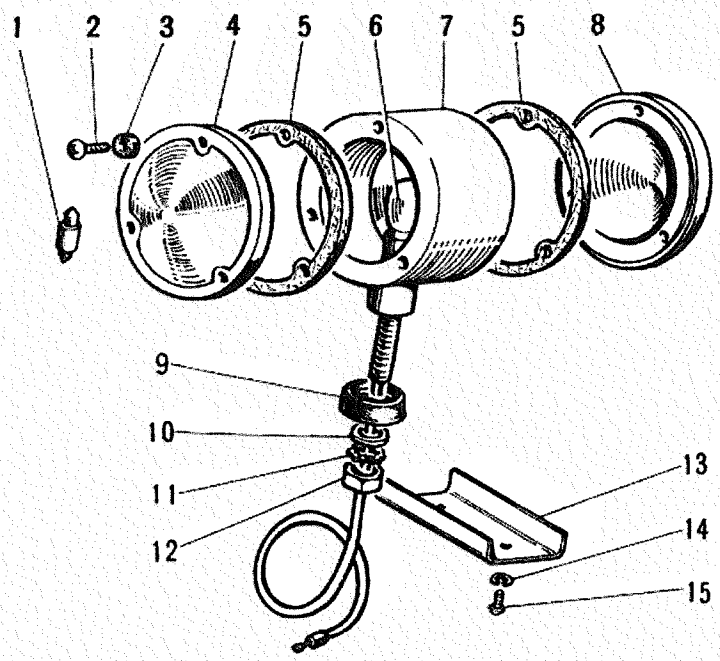
1
2
3
4
5
6
7
5
8
9
10
11
12
13
14
15

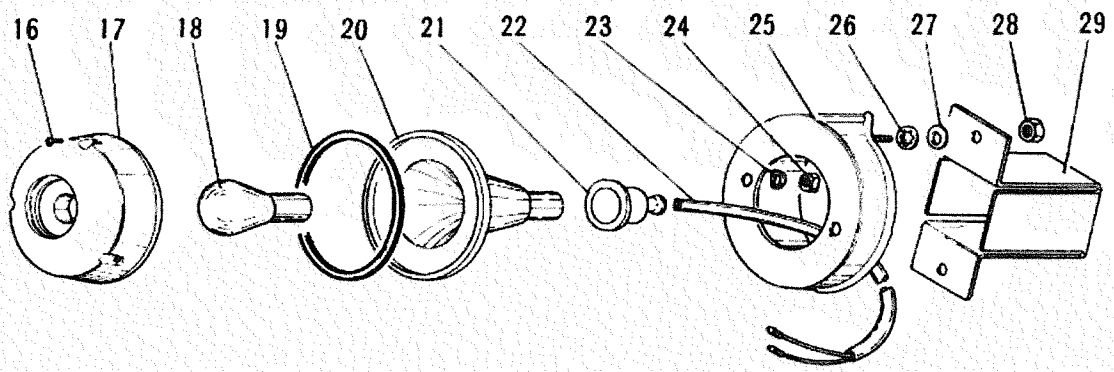
16
17
18
19
20
21
22
23
24
25
26
27
28
29

フロント アンド リヤ ターン シグナル ランプ
—06 FRONT & REAR TURN SIGNAL LAMP

FIG No. 15b-06 MAIN GROUP 15b

見出番号	部品番号	部品名称	Part Name	所要数 J4A	J4M	J4P	備考
1~12	A602312	フロント ターン シグナル アンド クリアランス ランプ アセンブリ	LAMP ASS'Y, front turn signal & clearance lamp	1	1	1	レフト
	A602313	〃	〃	1	1	1	ライト
1	·M759·12·5	ランプ バルブ	BULB, lamp	2	2	2	12V-5W
2	0088B·3×10	スクリュ	SCREW	12	12	12	
3	W23546	ラバー ワッシャ	WASHER, rubber	12	12	12	
4	A602225	フロント ターン シグナル レンズ	LENS, front turn signal	12	12	12	琥珀色
※5	A602285·9	パッキング	PACKING	4	4	4	
6	·M753·1225	ランプ バルブ	BULB, lamp	2	2	2	
※7	———	ランプ ボデー アセンブリ	BODY ASS'Y, lamp	2	2	2	
8	W28092	フロント ターン シグナル レンズ	LENS, front turn signal	2	2	2	赤色
9	A601735	ラバー パッキング	PACKING, rubber	2	2	2	
10	A601736	カラー	COLLER	2	2	2	
11	·M31312	ツース ワッシャ	WASHER, tooth lock	2	2	2	
12	·M17212	ナット	NUT, hexagon	2	2	2	
13	A302725	ワイヤ プロテクタ	PROTECTOR, wire	2	2	2	
14	G120217	スプリング ワッシャ	WASHER, spring lock	4	4	4	φ10
15	G132833	マシン スクリュ	SCREW, machine	4	4	4	φ10-24×¾
16~24	A601764	リヤ ターン シグナル ランプ アセンブリ	LAMP ASS'Y, rear turn signal	2	·	2	
	A601765	リヤ ターン シグナル ランプ アセンブリ	LAMP ASS'Y, rear turn signal	·	2	·	
16	0089B·3×·8	スクリュ	SCREW	6	6	6	
17	A601767	リヤ ランプ レンズ	LENS, rear lamp	2	2	2	
18	·M753·1225	ランプ バルブ	BULB, lamp	2	2	2	12V-25W
19	A601768	ラバー パッキング	PACKING, rubber	2	2	2	
20	A601766	レフレクタ アセンブリ	REFLECTOR ASS'Y	2	2	2	
21	·M655···4	ラバー キャップ	CAP, rubber	2	2	2	
※22	———	ワイヤ アセンブリ	WIRE ASS'Y	2	·	2	L=600mm
※	———	ワイヤ アセンブリ	WIRE ASS'Y	·	2	·	L=550mm
23	·M304·5	スプリング ワッシャ	WASHER, spring lock	2	2	2	
	·M310·5	ツース ワッシャ	WASHER, tooth lock	2	2	2	
24	·M170·5	ナット	NUT, hexagon	4	4	4	
25	A390029	リヤ ランプ ブラケット	BRACKET, rear lamp	2	2	2	
26	JM06848	スペーサ	SPACER	4	4	4	
27	·M170·5	ナット	NUT, hexagon	4	4	4	
28	·M311·5	ツース ワッシャ	WASHER, tooth lock	4	4	4	
29	A303454	プロテクタ	PROTECTOR	2	2	2	

FIG No. 15b-07

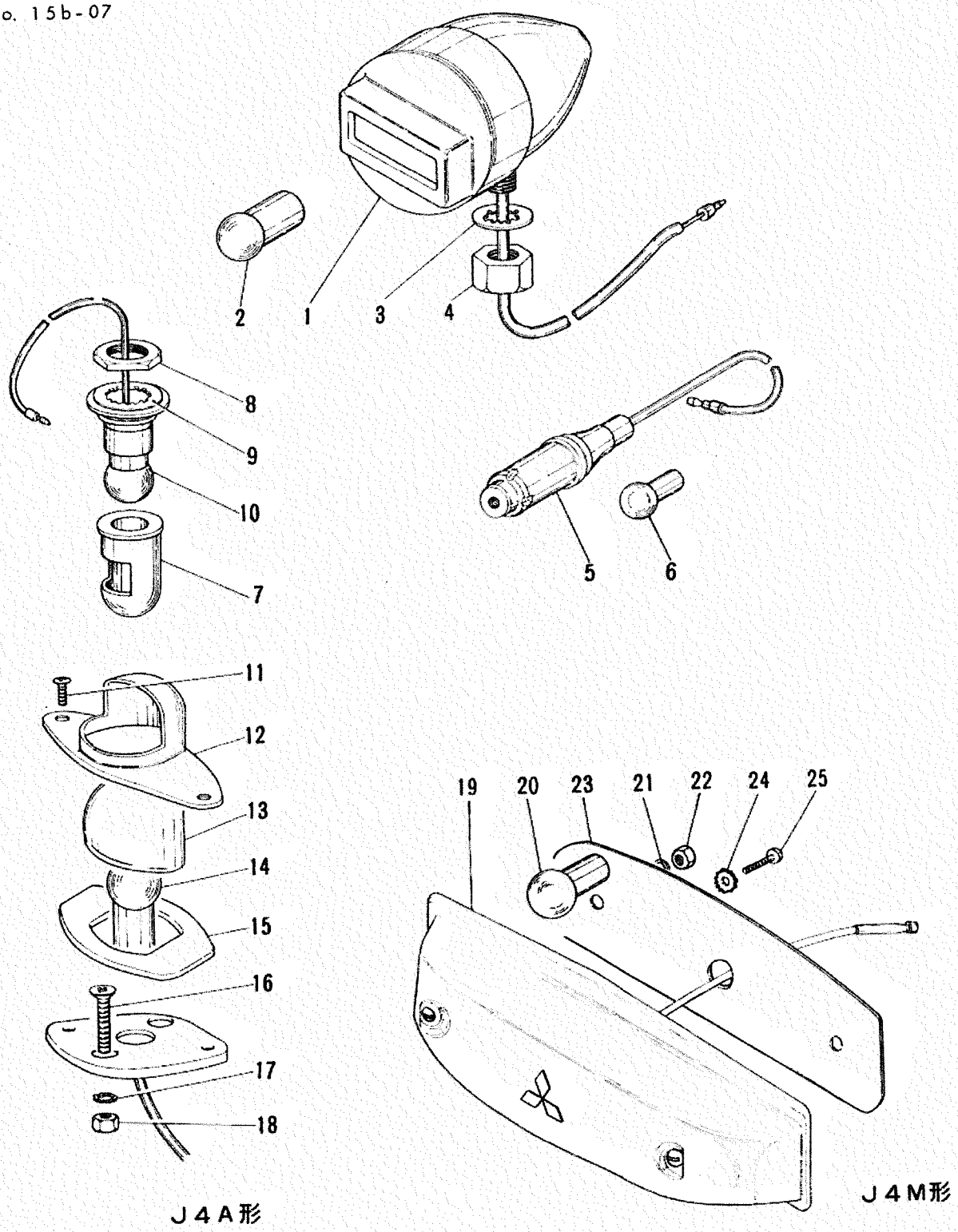

—07 FRONT MARKER LAMP

FIG No. 15b-07 MAIN GROUP 15b

見出番号	部品番号	部品名称	Part Name	所要数 J4A	J4M	J4P	備考
1～4	A602203	フロント マーカ ランプ アセンブリ	LAMP ASS'Y, front marker	2	2	2	
2	·M756·1210	ランプ バルブ	BULB, lamp	1	1	1	12v·10w
3	G138549	ツース ワッシャ	WASHER, tooth lock	1	1	1	
4	G120371	ナット	NUT	1	1	1	½-20
		—08 TEL TAIL LAMP					
5～6	A602204	テル テール ランプ アセンブリ	LAMP ASS'Y, tel tail	1	1	1	
6	·M757·12·3	ランプ バルブ	BULB, lamp	1	1	1	12v 3w
		—09 PANEL LAMP					
7～10	JM05142	パネル ランプ アセンブリ	LAMP ASS'Y, panel	1	1	1	
8	JM00841	ナット	NUT	1	1	1	
9	G141707	ツース ワッシャ	WASHER, tooth	1	1	1	
10	·M756·12·5	ランプ バルブ	BULB, lamp	1	1	1	12v 5w
		—10 LICENSE LAMP					
11～16	A601424	ライセンス ランプ アセンブリ	LAMP ASS'Y, license	1	·	1	
11	0089B·4×·8	スクリュ	SCREW	2	·	2	
12	A601425	ハウジング	HOUSING	1	·	1	
13	A601401	レンズ	LENS	1	·	1	
14	·M756·1210	ランプ バルブ	BULB, lamp	1	·	1	12v·10w
15	A601404	ラバー パッキング	PACKING, rubber	1	·	1	
16	·M138·5×16	マシン スクリュ	SCREW, machine	2	·	2	
17	·M311·5	ツース ワッシャ	WASHER, tooth lock	2	·	2	
18	·M170·5	ナット	NUT, hexagon	2	·	2	
19～22	A601419B	ライセンス ランプ アセンブリ	LAMP ASS'Y, license	·	1	·	
20	·M756·1210	ランプ バルブ	BULB, lamp	·	1	·	12v·10w
21	·M304·5	スプリング ワッシャ	WASHER, spring lock	·	2	·	
22	·M170·5	ナット	NUT, hexagon	·	2	·	
23	A303406	ランプ ブラケット	BRACKET, lamp	·	1	·	
24	G121753	ツース ワッシャ	WASHER, tooth lock	·	2	·	¼
25	G120628	スクリュ	SCREW, round head	·	2	·	¼-20×½

見出番号	部品番号	部品名称	Part Name	所要数 J4A	J4M	J4P	備考
41	JM07311	ブレーキ ドラム	DRUM, brake	2	2	2	
42	G137991	マシン スクリュ	SCREW, flat head machine	6	6	6	¼-20×⅝
43	JA00865	ロック ワッシャ	WASHER, lock	2	2	2	
44	JA00866	リテーニング ナット	NUT, retaining	4	4	4	
45	JA00867	ロック ワッシャ	WASHER, lock	2	2	2	
46	J649784	ドライブ フランジ ガスケット	GASKET, flange, drive	2	2	2	
47	JA00868	アクスル シャフト ドライブ フランジ	FLANGE, drive, axle shaft	2	2	2	
48	JA00760	ドライブ フランジ ボルト	BOLT, drive flange	12	12	12	⅜-16×1½
49	J641920	ハブ キャップ	CAP, hub	2	2	2	
13,32,46	J800611	フロント アクスル シャフト リペア キット	REPAIR KIT, front axle shaft	1	1	1	レフト
13	J649771	内容 ユニバーサル ジョイント シャフト アセンブリ	SHAFT ASS'Y, universal joint	1	1	1	レフト
32	J649783	内容 ホイールベアリング ブッシング	BUSHING, wheel bearing	1	1	1	
46	J649784	内容 ドライブフランジ ガスケット	GASKET, flange, drive	1	1	1	
13,32,46	J800612	フロント アクスル シャフト リペア キット	REPAIR KIT, front axle shaft	1	1	1	ライト
13	J649772	内容 ユニバーサル ジョイント シャフト アセンブリ	SHAFT ASS'Y, universal joint	1	1	1	ライト
32	J649783	内容 ホイールベアリング ブッシング	BUSHING, wheel bearing	1	1	1	
46	J649784	内容 ドライブ フランジ ガスケット	GASKET, flange, drive	1	1	1	

FIG No. 15b-08

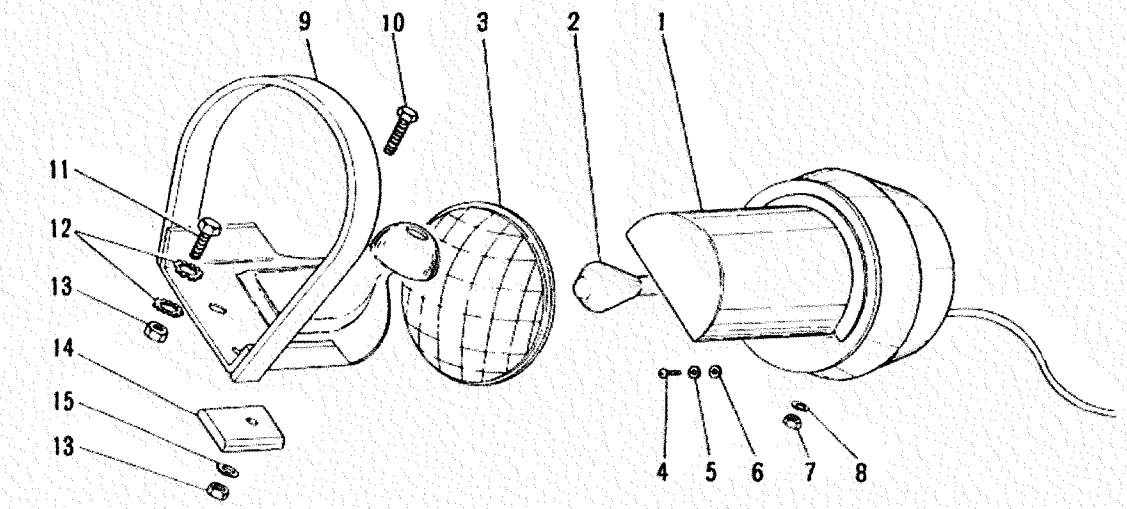
9
10
3
2
1
11
12
13
14
15
13
4
5
6
7
8

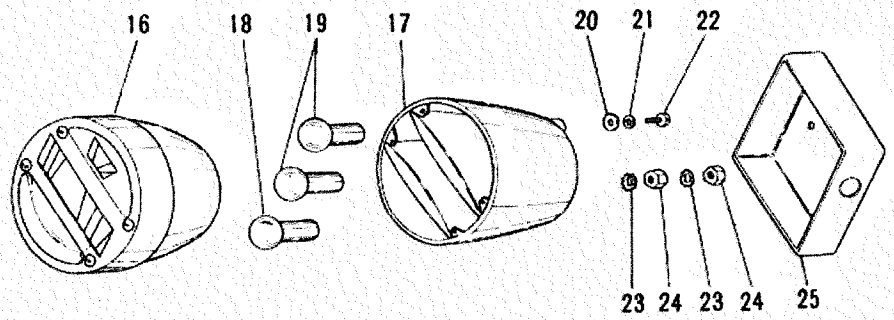
16
18
19
17
20
21
22
23
24
23
24
25

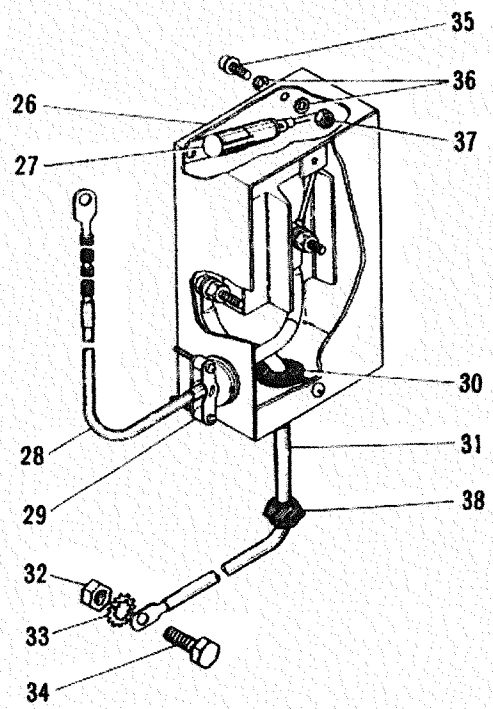
35
36
26
37
27
30
28
31
29
38
32
33
34

—11 BLACK OUT & DRIVING LAMP

FIG No. 15b-08

MAIN GROUP 15

見出番号	部品番号	部品名称	Part Name	所要数 J4A	J4M	J4P	備考
1～8	A602206	ブラック アウト ドライビング ランプ	LAMP, black out & driving	1	1	1	
2	·M750·1235	ランプ バルブ	BULB, lamp	1	1	1	12V-35W
3	JM01996	レンズ	LENS	1	1	1	
4	JM02004	ドア マウンティング ボルト	BOLT, door mounting	1	1	1	
5	JM02006	スプリング ワッシャ	WASHER, spring	1	1	1	
6	JM02007	ワッシャ	WASHER	1	1	1	
7	G193228	ナット	NUT, hexagon	1	1	1	1/16-16
8	G138489	ツース ワッシャ	WASHER, tooth	1	1	1	3/16
9	A303090	ドライビング ライト ガイド	GUARD, driving light	1	1	1	
10	G122017	ボルト	BOLT, hexagon	1	1	1	3/8-18×1
11	G122007	ボルト	BOLT, hexagon	2	2	2	3/8-18×3/4
12	G178532	ツース ワッシャ	WASHER, tooth lock	4	4	4	3/8
13	G120376	ナット	NUT, hexagon	3	3	3	3/8-18
14	JM00365	スペーサ	SPACER	1	1	1	
15	G120214	スプリング ワッシャ	WASHER, spring lock	1	1	1	3/8

—12 BLACK OUT & SERVICE TAIL LAMP

16~24	A601704	サービス テールランプ アセンブリ	LAMP ASS'Y, service tail	2	2	2	
18	·M756·1210	ランプ バルブ	BULB, lamp	1	1	1	12V-10W
19	·M756·12·5	ランプ バルブ	BULB, lamp	2	2	2	12V-5W
20	JM02083	ワッシャ	WASHER	3	3	3	
21	JM02082	スプリング ワッシャ	WASHER, spring	3	3	3	
22	JM02081	スクリュ	SCREW	3	3	3	
23	G121753	ツース ワッシャ	WASHER, tooth lock	4	4	4	1/4
24	JM01986	ナット	NUT	4	4	4	
25	JM01350	テール ランプ カバー	COVER, tail lamp	2	2	2	

—13 RADIO TERMINAL BOX

26~31	A390265	ボックス アンド ケーブル アセンブリ	BOX & CABLE ASS'Y	1	·	·	
26	JM02112	ラジオ ターミナル ボックス アセンブリ	BOX ASS'Y, radio terminal	1	·	·	
27	J809014	キャパシタ アンド ケーブル アセンブリ	CAPACITOR & CABLE ASS'Y	1	·	·	
28	A390266	ラジオ ポジチブ ケーブル アセンブリ	CABLE, radio positive	1	·	·	
29	JM02110	ボックス コネクタ	CONNECTOR ASS'Y, box	1	·	·	
30	JM00920	グロメット	GROMMET	1	·	·	
31	A390267	ラジオ ネガチブ ケーブル	CABLE, radio negative	1	·	·	
32	G120369	ナット	NUT, hexagon	1	·	·	3/8
33	G178551	ツース ワッシャ	WASHER, tooth lock	3	·	·	3/8
34	G120647	ボルト	BOLT, hexagon	1	·	·	3/8-24×1
35	G120628	マシン スクリュ	SCREW, machine	4	·	·	1/4-20×1/2
36	G174916	ツース ワッシャ	WASHER, tooth lock	8	·	·	
37	G120375	ナット	NUT, hexagon	4	·	·	1/4-20
38	JM00906	グロメット	GROMMET	1	·	·	

FIG No. 15b-09

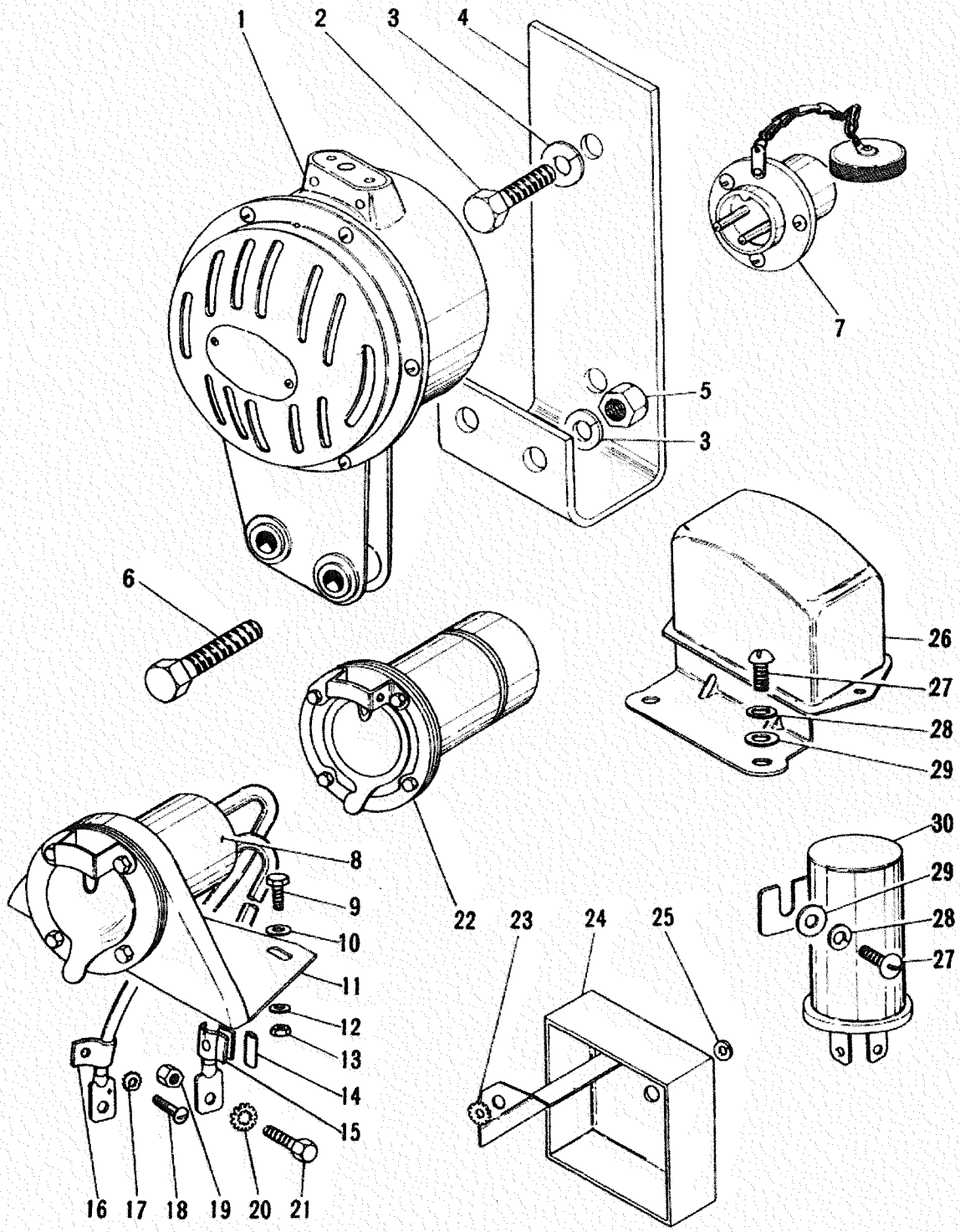
1
2
3
4
7
5
3
6
26
27
28
29
30
29
28
27
8
9
10
11
12
13
14
15
22
23
24
25
16
17
18
19
20
21

—14 HORN (ホーン)

FIG No. 15b-09 MAIN GROUP 15

見出番号	部品番号	部品名称	Part Name	所要数 J4A	J4M	J4P	備考
1	JM00965	ホーン	HORN	1	1	1	
2	G120213	ボルト	BOLT, hexagon	2	2	2	⅜-24×⅞
3	G120214	スプリング ワッシャ	WASHER, spring lock	4	4	4	⅜
4	JM00693	ホーン ブラケット	BRACKET, horn	1	1	1	
5	G120368	ナット	NUT	2	2	2	⅜-24
6	G123774	ボルト	BOLT, hexagon	2	2	2	⅜-24×1¼

—15 SOCKET (ソケット)

7	A604381	ソケット アセンブリ	SOCKET ASS'Y	2	2	2	キャップナット付

—16 SLAVE CABLE CONCENT (スレーブ ケーブル コンセント)

8	JM00351	コネクタ コンセント アセンブリ	CONCENT ASS'Y, connector	1	1	1	
9	G120228	ボルト	BOLT, hexagon	3	3	3	⅜-18×⅝
10	G120387	ワッシャ	WASHER, plain	3	3	3	⅜
11	JM00179	コンセント ブラケット	BRACKET, concent	1	1	1	
12	G120214	スプリング ワッシャ	WASHER, spring lock	3	3	3	⅜
13	G120376	ナット	NUT, hexagon	3	3	3	⅜-18
14	0107B-F	チューブ	TUBE	1	1	1	
15	G192114	ファスナ クリップ	CLIP, fastener	1	1	1	¾
16	·M473··60	クリップ	CLIP	1	1	1	
17	G121753	ツース ワッシャ	WASHER, tooth lock	1	1	1	¼
18	G120628	マシン スクリュ	SCREW, machine	1	1	1	¼-20×½
19	G120369	ナット	NUT, hexagon	1	1	1	⅜
20	G178551	ツース ワッシャ	WASHER, tooth lock	3	3	3	⅜
21	G120647	ボルト	BOLT, hexagon	1	1	1	⅜-24×1

—17 TRAILER SOCKET (トレーラ ソケット)

22	A604379	トレーラ ソケット アセンブリ	SOCKET ASS'Y, trailer	1	1	1	
23	G121753	ツース ワッシャ	WASHER, tooth lock	1	1	1	¼
24~25	JM00289	トレーラ ソケット カバー アセンブリ	COVER ASS'Y, trailer socket	1	1	1	
25	G120380	スプリング ワッシャ	WASHER, spring lock	1	1	1	¼

—18 FLASHER RELAY (フラッシャ リレー)

26	A603757	リレー スイッチ	SWITCH, relay	1	1	1	
	A603751D	リレー	RELAY	1	1	1	
27	G132833	スクリュ	SCREW, round head	6	6	6	ϕ10-24×⅜
28	G120217	スプリング ワッシャ	WASHER, spring lock	6	6	6	ϕ10
29	G178378	ワッシャ	WASHER	6	6	6	
30	A603716	フラッシャ ユニット アセンブリ	UNIT ASS'Y, flasher	1	1	1	12V-55W用
	A603717	フラッシャ ユニット アセンブリ	UNIT ASS'Y, flasher	1	1	1	12V-75W用

No. 15b-10

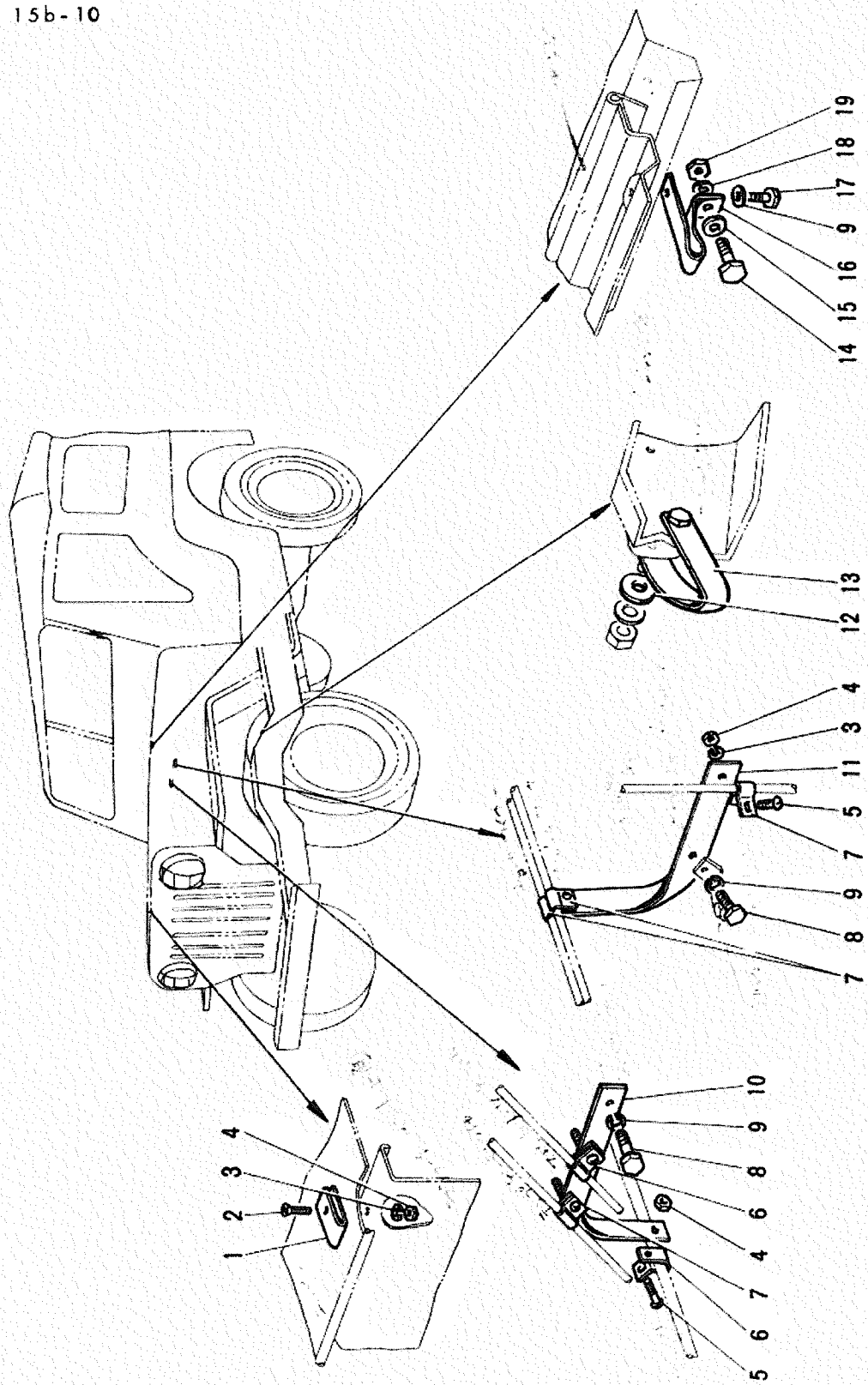

ボンド ストラップ
—19 BOND STRAP

FIG No. 15b-10 MAIN GROUP 15

見出番号	部品番号	部品名称	Part Name	所要数 J4A	J4M	J4P	備考
1	JM00246	ボンド ストラップ	STRAP, bond	2	·	2	
	A390033	ボンド ストラップ	STRAP, bond	·	2	·	
2	G155941	マシン スクリュ	SCREW, machine	2	2	2	#10-24 ×5/8
3	G120217	スプリング ワッシャ	WASHER, spring lock	7	7	7	#10
4	G120361	ナット	NUT, hexagon	7	7	7	#10-24
5	G120910	マシン スクリュ	SCREW, machine	5	5	5	#10 24 ×3/4
6	JM00368	クリップ	CLIP	2	2	2	
7	JM00367	クリップ	CLIP	4	4	4	
8	G120213	ボルト	BOLT, hexagon	2	2	2	3/8 - 24 ×3/8
9	G120214	スプリング ワッシャ	WASHER, spring lock	4	2	4	3/8
10	JM00811	ボンド ストラップ	STRAP, bond	1	1	1	
11	JM00810	ボンド ストラップ	STRAP, bond	1	1	1	
12	G120396	ワッシャ	WASHER, plain	1	1	1	5/32 × 1 ×5/16
13	JM00251	ボンド ストラップ	STRAP, bond	1	1	1	
14	G120854	ボルト	BOLT, hexagon	2	·	2	1/4 - 20 ×5/8
15	G120384	スプリング ワッシャ	WASHER, spring lock	2	·	2	5/8
16	JM00245	ボンド ストラップ	STRAP, bond	2	·	2	
17	G120228	ボルト	BOLT, hexagon	2	·	2	3/8 18 ×5/8
18	G120380	スプリング ワッシャ	WASHER, spring lock	2	·	2	1/4
19	G120375	ナット	NUT, hexagon	2	·	2	1/4

FIG No. 16-01

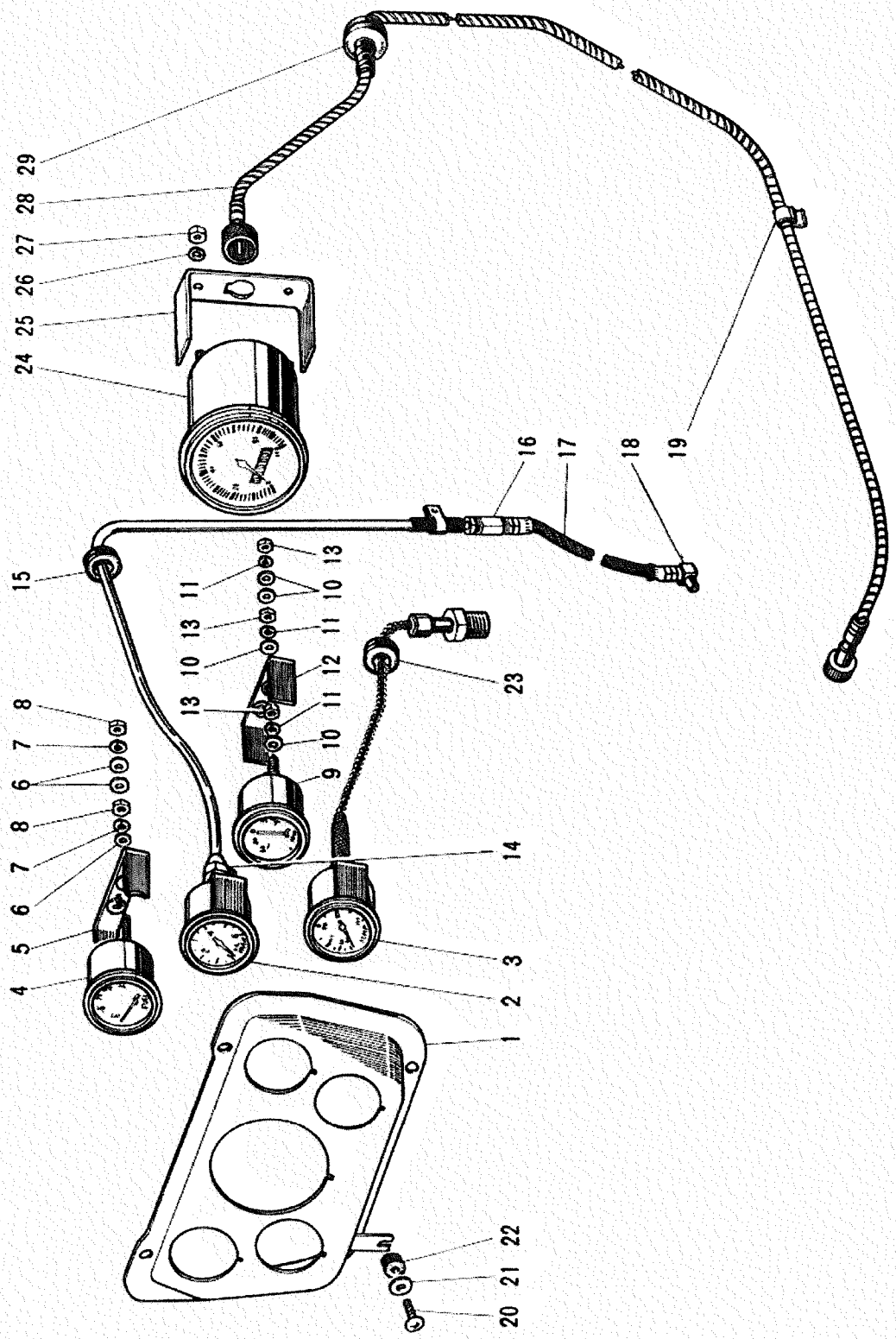

29
28
27
26
25
24
16
17
18
19
15
13
11
10
13
11
10
12
13
11
10
9
23
8
7
6
8
7
6
5
4
14
3
2
1
22
21
20

16 インストルメント INSTRUMENT

—01 インストルメント INSTRUMENT

FIG No. 16-01 MAIN GROUP 16

見出番号	部品番号	部品名称	Part Name	所要数 J4A	J4M	J4P	備考
1	JM04278	インストルメント フレーム	FRAME, instrument	1	1	1	
2	JM00790	オイル プレッシャ ゲージ アセンブリ	GAUGE ASS'Y, oil pressure	1	1	1	
3	JM00791	テンペレチャ ゲージ アセンブリ	GAUGE ASS'Y, temperature	1	1	1	
4～8	JM00955	ヒュエル ゲージ アセンブリ	GAUGE ASS'Y, fuel	1	1	1	
4	JM02072	ヒュエル ゲージ	GAUGE, fuel	1	1	1	
5	JM02025	マウンティング ブラケット	BRACKET, mounting	1	1	1	
6	G446165	ワッシャ	WASHER, plain	4	4	4	
7	G131183	スプリング ワッシャ	WASHER, spring	3	3	3	φ10
8	G112432	ナット	NUT	3	3	3	
9～13	JM00954	アンメータ アセンブリ	AMMETER ASS'Y	1	1	1	
9	JM02073	アンメータ	AMMETER	1	1	1	
10	G446165	ワッシャ	WASHER, flat	6	6	6	1/2×3/4
11	G131183	スプリング ワッシャ	WASHER, spring lock	4	4	4	φ10
12	JM02026	マウンティング ブラケット	BRACKET, mounting	1	1	1	
13	G112432	ナット	NUT	4	4	4	φ10 32
14～17	A390263	オイル プレッシャ ホース アセンブリ	HOSE ASS'Y, oil pressure	1	1	1	
14～15	A390264	コネクチング パイプ	PIPE, connecting	1	1	1	
15	0102B-A	グロメット	GROMMET	1	1	1	
16	JM00914	ユニオン	UNION	1	1	1	
17	A390270	フレキシブル ホース	HOSE, flexible	1	1	1	
18	JM01189	チューブ エルブ	ELBOW, tube	1	1	1	
19	J644106	クリップ	CLIP	1	1	1	
20	G160330	スクリュ	SCREW	4	4	4	
21	G120385	ワッシャ	WASHER, flat	4	4	4	φ10
22	JM04279	ラバー スペーサ	SPACER, rubber	4	4	4	
23	·M646···3	グロメット	GROMMET	1	1	1	
24～27	JM00788	スピードメータ アセンブリ	SPEEDOMETER ASS'Y	1	1	1	
24	JM02076	スピードメータ	SPEEDOMETER	1	1	1	
25	JM02027	マウンチング ブラケット	BRACKET, mounting	1	1	1	
26	G131183	スプリング ワッシャ	WASHER, spring lock	2	2	2	φ10
27	G120614	ナット	NUT	2	2	2	
28～29	A390268	スピードメータ ケーブル アセンブリ	CABLE ASS'Y, speedometer	1	1	1	
29	0102B-A	グロメット	GROMMET	1	1	1	

FIG No. 19-01

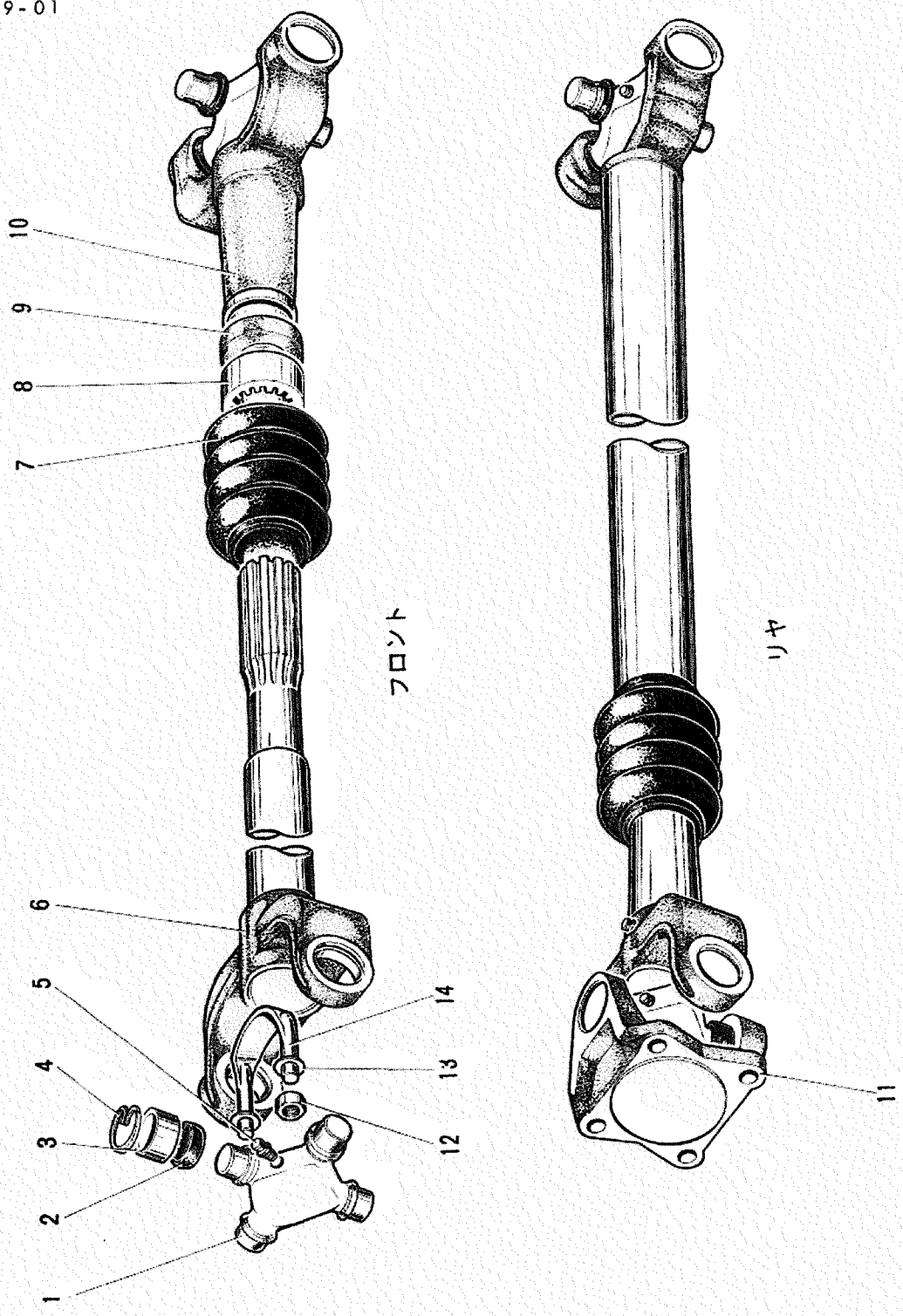

19 PROPELLER SHAFT

—01 PROPELLER SHAFT

FIG No. 19-01 MAIN GROUP 19

見出番号	部品番号	部品名称	Part Name	所要数 J4A	J4M	J4P	備考
1~10	JM08533	フロント プロペラ シャフト アセンブリ	SHAFT ASS'Y, front propeller	1	1	1	
1~11	JM08534	リヤ プロペラ シャフト アセンブリ	SHAFT ASS'Y, rear propeller	1	1	1	
1	J807780	ユニバーサル ジョイント ジャーナル	JOURNAL, universal	4	4	4	フロント リヤ 各2
2	JM04343	オイル シール	OIL SEAL	16	16	16	〃 〃 各8
3	J120809	ローラ ベアリング	BEARING, roller	16	16	16	〃 〃
4	JA00945	スナップ リング	RING, snap	16	16	16	〃 〃
5	JM03093	グリース ニップル	NIPPLE, grease	6	6	6	〃 〃 各3
6	JM01558	フロント チューブ アセンブリ	TUBE ASS'Y, front	1	1	1	
	A302292	リヤ チューブ アセンブリ	TUBE ASS'Y, rear	1	1	1	
7	JM07633	フロント ブーツ	BOOT, front	1	1	1	
	JM07634	リヤ ブーツ	BOOT, rear	1	1	1	
8	JA00942	ダスト キャップ	CAP, dust	2	2	2	フロント リヤ 各1
9	JA00943	スリーブ ヨーク ワッシャ	WASHER, sleeve yoke	2	2	2	〃 〃
10	JM07635	スリーブ ヨーク	YOKE, sleeve	2	2	2	〃 〃
11	JA00950	フランジ ヨーク	YOKE, flange	1	1	1	リヤ取付
12	JA00491	ナット	NUT	12	12	12	
13	G120214	ロック ワッシャ	WASHER, lock	12	12	12	
14	JA00490	Uボルト	U-BOLT	6	6	6	
1, 3~4	J906929	ジャーナル キット	JOURNAL KIT	1	1	1	
1	J807780	内容 ジャーナル	JOURNAL	1	1	1	
3	J120809	内容 ローラ ベアリング	BEARING, roller	4	4	4	
4	JA00945	内容 スナップ リング	RING, snap	4	4	4	

FIG No. 20-01

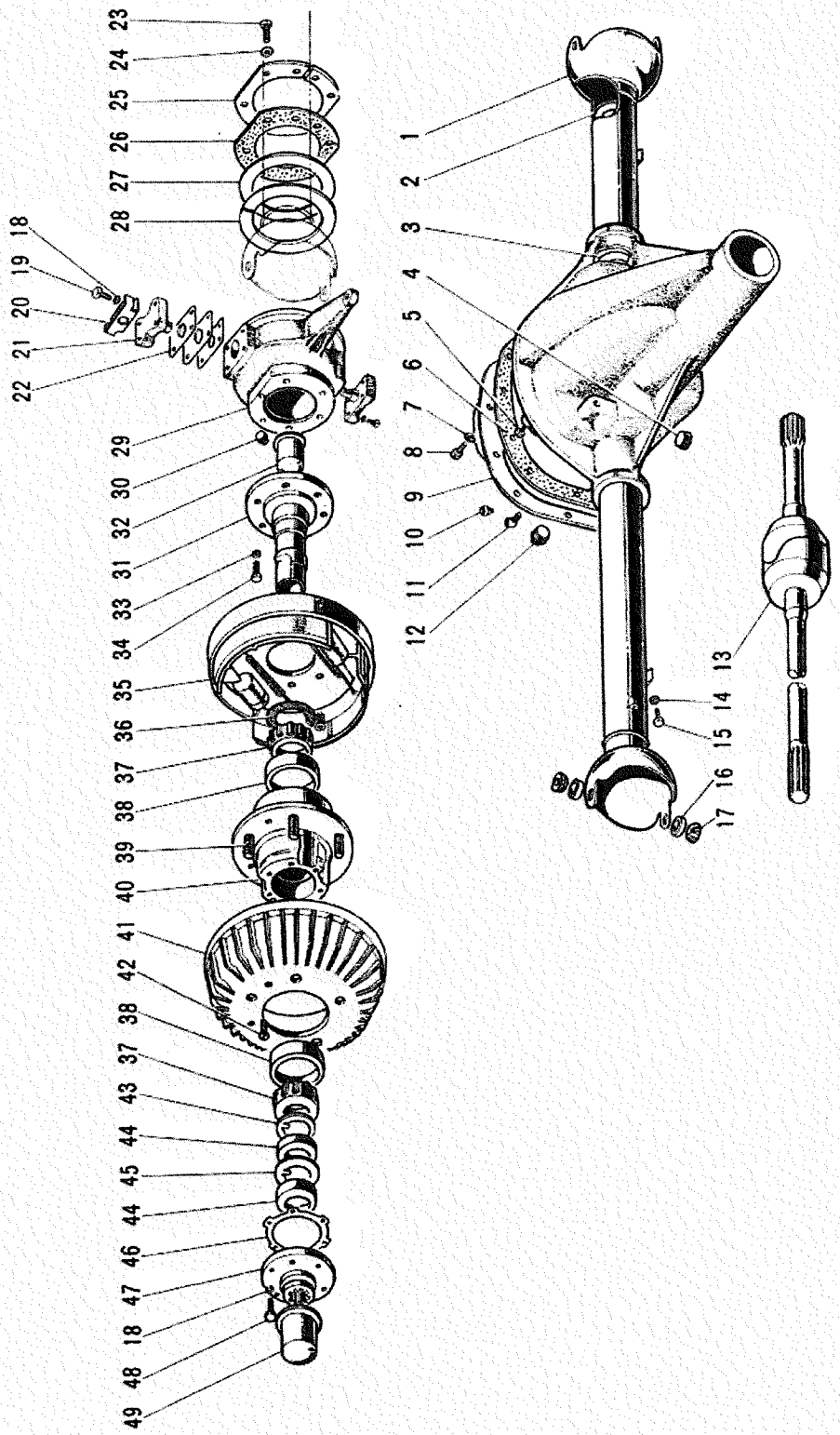
23
24
25
26
27
28
18
19
20
21
22
29
30
32
31
33
34
35
36
37
38
39
40
41
42
38
37
43
44
45
44
46
47
18
48
49
1
2
3
4
5
6
7
8
9
10
11
12
13
14
15
16
17

20 FRONT AXLE

—01 FRONT AXLE

FIG No. 20-01 MAIN GROUP 20

見出番号	部品番号	部品名称	Part Name	所要数 J4A	J4M	J4P	備考
1～5	JM01853	フロント アクスル ハウジング アセンブリ	HOUSING ASS'Y, front axle	1	1	1	
2	J649769	スラスト ワッシャ	WASHER, thrust	2	2	2	
3	JM02474	オイル シール	OIL SEAL	2	2	2	
4	J636577	ドレン プラグ	PLUG, drain	1	1	1	¾"
5	J636527	スクリュ	SCREW	4	4	4	
6	JA00782	ギヤ キャリア カバー ガスケット	GASKET, gear carrier cover	1	1	1	
7	G108579	スプリング ワッシャ	WASHER, spring lock	10	10	10	⅜
8	G179814	ボルト	BOLT, hexagon	10	10	10	⅜ 18×38
9～12	JM01905	ギヤ キャリア カバー アセンブリ	COVER ASS'Y, gear carrier	1	1	1	
10	JM01908	ベント プラグ	PLUG, vent	1	1	1	
11	JM01907	エルボ	ELBOW	1	1	1	
12	G103869	パイプ プラグ	PLUG, pipe, square head	1	1	1	¼
13	J649771	ユニバーサル ジョイント シャフト アセンブリ	SHAFT ASS'Y, universal joint	1	1	1	レフト
	J649772	〃	SHAFT ASS'Y, universal joint	1	1	1	ライト
14	JA00873	ナット	NUT, hexagon	2	2	2	⅛ 24
15	JA00821	ストッピング スクリュ	SCREW, stopping	2	2	2	
16	J052941	キング ピン ベアリング カップ	CUP, king pin bearing	4	4	4	
17	J052940	コーン アンド ローラ	CONE & ROLLER	4	4	4	
18	G103321	スプリング ワッシャ	WASHER, spring lock	28	28	28	⅜
19	G181374	ボルト	BOLT, hexagon	16	16	16	⅜ 24×1½
20	J802298	フロント ブレーキ ホース カード	GUARD, front brake hose	2	2	2	
21	JA00828	キング ピン ベアリング キャップ	CAP, king pin bearing	4	4	4	
22	JM02641	アジャスチング シム セット	SHIM SET, adjusting	1	1	1	
※	JM02370	内容 アジャスチング シム	SHIM, adjusting	4	4	4	t=0.13mm
※	JM02371	内容 アジャスチング シム	SHIM, adjusting	4	4	4	t=0.25mm
※	JM02372	内容 アジャスチング シム	SHIM, adjusting	4	4	4	t=0.75mm
23	J648877	スクリュ	SCREW, hexagon head cap	16	16	16	⅜ 24×0.69
24	G114605	ツース ワッシャ	WASHER, tooth lock	16	16	16	
25～28	J908226	ステアリング ナックル オイル シール リペア キット	REPAIR KIT, steering knuckle oil seal	1	1	1	
25	J908006	シール リテーナ プレート	PLATE, seal retainer	4	4	4	
26	J908005	フェルト オイル シール	OIL SEAL, felt	2	2	2	
27	J908008	パッキング リング	RING, packing	2	2	2	
28	J908007	ナックル オイル シール	OIL SEAL, knuckle	2	2	2	
29	J805783	ステアリング ナックル	KNUCKLE, steering	1	1	1	レフト
	J805784	ステアリング ナックル	KNUCKLE, steering	1	1	1	ライト
30	G103868	フィラ プラグ	PLUG, filler	2	2	2	½ 14
31～32	J649782	スプリング アンド ブッシング アセンブリ	SPRING & BUSHING ASS'Y	2	2	2	
32	J649783	ホイール ベアリング ブッシング	BUSHING, wheel bearing	2	2	2	
33	G120382	スプリング ワッシャ	WASHER, spring lock	12	12	12	⅜
34	JA00877	ボルト	BOLT, hexagon	12	12	12	⅜ 24×38
35	JM07260	フロント ブレーキ アセンブリ	BRAKE ASS'Y, front (L.H.)	1	1	1	} 24b-03 参照
	JM07259	フロント ブレーキ アセンブリ	BRAKE ASS'Y, front (R.H.)	1	1	1	
36	J805150	フロント ハブ オイル シール	OIL SEAL, front hub	2	2	2	
37	J052942	コーン アンド ローラ	CONE & ROLLER	4	4	4	
38～40	JM07529	フロント ホイール ハブ アンド ボルト	HUB & BOLT, front wheel	1	1	1	レフト
	JM07528	フロント ホイール ハブ アンド ボルト	HUB & BOLT, front wheel	1	1	1	ライト
38	J052943	ローラ ベアリング カップ	CUP, roller bearing	4	4	4	
39	JM07377	ハブ ボルト	BOLT, hub	5	5	5	レフト
	JM07376	ハブ ボルト	BOLT, hub	5	5	5	ライト
40	J649936	フロント ホイール ハブ	HUB, front wheel	2	2	2	