MITSUBISHI Jeep®

PARTS LIST

CHASSIS & BODY GROUP

MODELS J3R, J3RD, J3, JC3

'68 – 4

MITSUBISHI HEAVY INDUSTRIES, LTD.
MITSUBISHI MOTOR SALES CO., LTD.

MITSUBISHI Jeep®

PARTS LIST

CHASSIS & BODY GROUP

MODELS: J3R, J3RD, J3, JC3

'68

三 菱 重 工 業 株 式 会 社

東京都千代田区丸の内2丁目10番地　電話　東京<03>212-3111（大代表）

MITSUBISHI HEAVY INDUSTRIES, LTD.
10, 2-Chome, Marunouchi, Chiyoda-ku, Tokyo, Japan

三 菱 自 動 車 販 売 株 式 会 社

東京都港区芝5丁目33番8号　電話　東京<03>456-1111（大代表）

MITSUBISHI MOTOR SALES CO., LTD.
33-8, 5-Chome, Shiba, Minato-ku, Tokyo, Japan

三菱純正部品のご使用について

三菱の自動車には「三菱純正部品」をご使用ください。

「三菱純正部品」は弊社の卓越した品質管理のもとで厳密な検査に合格した優秀な部品ですから安心してご使用いただけるものです。

イミテーション部品は材質、製造方法などすべての点で純正品と比較にならないので、ご使用にならないでください。

「三菱純正部品」は弊社販売店に豊富に取りそろえてありますので、「三菱純正部品」とご指定の上最寄の販売店にてお買い求めください。

MITSUBISHI GENUINE PARTS

Use "MITSUBISHI GENUINE PARTS" exclussively for servicing your Mitsubishi vehicles.

"MITSUBISHI GENUINE PARTS" are superior and reliable because they have been produced under the excellent quality-control system, and have passed the standard after strict inspections.

Imitation parts are not recommended from the viewpoint of their material and manufacturing method which are entirely incomparable with those of genuine parts.

A large assortment of "MITSUBISHI GENUINE PARTS" is always available at any of our authorized dealers, so do your purchasing at your nearest dealer by specifying "MITSUBISHI GENUINE PARTS"

パーツリストのご使用について

1. このパーツリストは「三菱ジープ」（J3R，J3RD，J3，JC3）に使用されているシャシ・ボデーグループのサービス部品を集録してあります。

2. 編集順序は別掲のグループ（メインならびにサブ）区分によって記載してあります。

3. 使用部品の車両形式および所要数は，本文右端の「形式および所要数」欄に記載してあります。また所要数の上に設計変更による生産号機実施番号が表示してあります。

例

エンジン マウンティング
-01 ENGINE MOUNTING

FIG. No. 10b-01 ENGINE

見出番号 Key No.	部品番号 Part No.	部品名称 Part Name	形式および所要数 Model & No. Req'd J3R	J3RD	J3	JC3	備考 Remarks
1	G120371	ナット，ヘクサゴン NUT, hexagon	3	4	3	4	½—20
2	G120384	ワッシャ，スプリング ロック WASHER, spring lock	3	4	3	4	½
3	J634758	インシュレータ，トランスファ ケース サポート INSULATOR, transfer case support	1	·	1	·	

4. 本文左端の「見出番号」はさし絵の番号を示してあります。

5. 部品番号および英文部品名称の大文字はＩＢＭコードで表示してあり，部品番号欄の終止符（・）はＩＢＭコードにおける空欄を示すものでありますから，注文書記入の際は空欄にしてご注文下さい。

6. 見出番号欄に（※）印が記されている部品は，サービス部品として用意してありません。また（※※）が記されている部品はその上に記載された部品と互換性がありますので特に用意してありません。必要な際は上記該当部品をご注文下さい。

7. 巻末の索引は部品番号順に集録し，本文の頁を示してあります。

8. このパーツリストには，つぎの略語を使用してあります。

A	:	amperes（アンペア）	m	:	meter（メータ）
Ah	:	ampere-hour（アンペア アワー）	mm	:	milimeters（ミリメータ）
ASSY	:	assembly（アセンブリ）	-	:	negative or minus（負またはマイナス）
ass'y	:	assembly（アセンブリ）	No.	:	number (s)（ナンバ）
C	:	choose（選択）	O.S.	:	over size（オーバ サイズ）
dia	:	diameter（直径）	+	:	Positive or plus（正またはプラス）
ϕ	:	diameter（直径）	R.H.	:	right hand（右側）
hex.	:	hexagon（ヘクサゴン）	S	:	some required（所要）
kg	:	kilograms（キログラム）	t	:	thickness（厚み）
km/h	:	kilometers per hour（速度）	U.S.	:	under size（アンダ サイズ）
km/ℓ	:	kilometers per liter（消費量）	V	:	volts（ボルト）
L	:	length（長さ）	W	:	watts（ワット）
L.H.	:	left hand（左側）	/	:	with or par & fraction（兼用または分数）

9. 部品変更は予告なく行なわれることがありますのでご承知おき下さい。

GENERAL INFORMATION

1. This Parts List covers all service parts of chassis and body group for models "MITSUBISHI JEEP" (J3R, J3RD, J3 and JC3).
2. These parts listed in this list are divided into main and sub groups.
3. This model and quantity of the parts required per vehicle are listed in the column "Model & No. Req'd". The numbers on the numbers required indicate the effective production numbers of modifications, and the abbreviation "~" indicates "up to" or "from".

Example:

エンジン マウンティング
-01 ENGINE MOUNTING

FIG. No. 10b-01 ENGINE

見出番号 Key No.	部品番号 Part No.	部品名称 Part Name	形式および所要数 Model & No. Req'd J3R	J3RD	J3	JC3	備考 Remarks
1	G120371	ナット, ヘクサゴン NUT, hexagon	3	4	3	4	½-20
2	G120384	ワッシャ, スプリング ロック WASHER, spring lock	3	4	3	4	½
3	J634758	インシュレータ, トランスファ ケース サポート INSULATOR, transfer case support	1	·	1	·	

4. The "Key No." indicates a code number led out by the arrow pointing to the part illustrated in each figure.
5. The part numbers listed in the column "Part No." and the part names in capital letters listed in the column "Part Name" use IBM codes. The periods (·) among the part numbers listed in the column "Part No." indicate blank columns in IBM codes, so that make sure to use the part numbers in accordance with their order of this Parts List when you will order the parts from us.
6. The parts marked with an asterisk (※) in the column of Key No. are not available. The parts marked with double asterisks (※※) also are not available, however, they are interchangeable to the parts listed over their head, so that may be ordered instead, if required.
7. The numerical INDEX located at the back of the book indicates the page numbers on which the necessary parts are shown.
8. This Parts List use the following abbreviations.

A	:	amperes	m	:	meter
Ah	:	ampere-hour	mm	:	milimeters
ASSY	:	assembly		:	negative or minus
ass'y	:	assembly	No.	:	number (s)
C	:	choose	O.S.	:	over size
dia	:	diameter	+	:	Positive or plus
ϕ	:	diameter	R.H.	:	right hand
hex.	:	hexagon	S	:	some required
kg	:	kilograms	t	:	thickness
km/h	:	kilometers per hour	U.S.	:	under size
km/ℓ	:	kilometers per liter	V	:	volts
L	:	length	W	:	watts
L.H.	:	left hand	/	:	with or par & fraction

9. Parts in this list are subject to change without notice as design modifications.

MODEL J3R (J3RD)

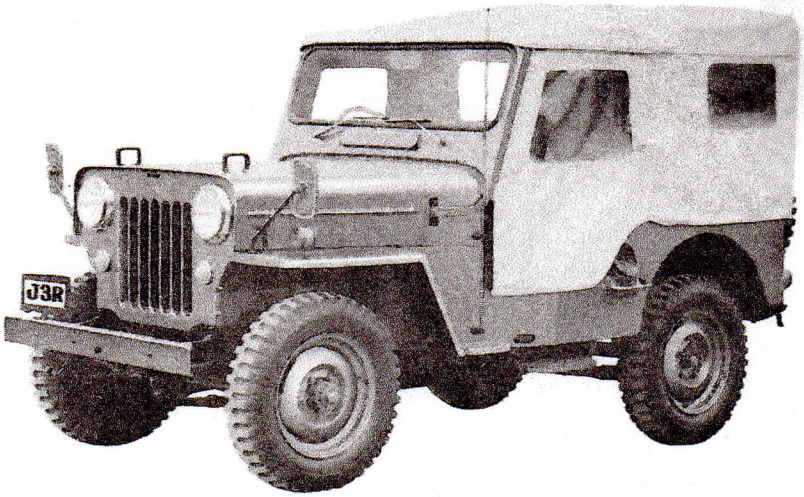

MODEL J3 (JC3)

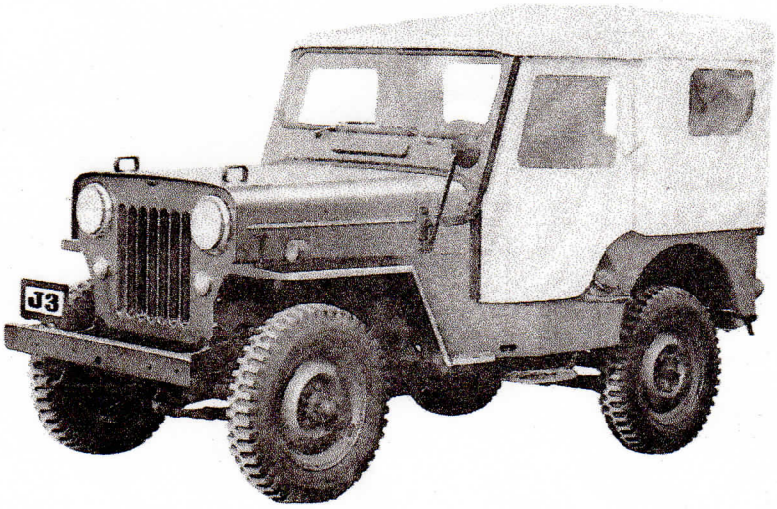

主 要 諸 元

諸元＼車種	J3R	J3RD	J3	JC3
全長	3390㎜			
全巾	1665㎜			
全高	1890㎜			
軸距	2032㎜			
軸輪 前輪	1235㎜		1230㎜	
軸輪 後輪	1235㎜		1230㎜	
最低地上高	210㎜			
荷台内寸法 長さ	765㎜		810㎜	
荷台内寸法 巾	1400㎜		1400㎜	
荷台内寸法 高さ	1217㎜		1217㎜	
車両重量	1085kg	1155kg	1056kg	1126kg
乗車定員	2名または4名			
最大積載量	250kgまたは0			
車両総重量	1445kgまたは1305kg	1515kgまたは1375kg	1416kgまたは1276kg	1486kgまたは1346kg
最高速度	95km/h	84km/h	95km/h	84km/h
燃料消費量	9.1km/ℓ	15.5km/ℓ	9.1km/ℓ	15.5km/ℓ
登坂能力	0.573(sinθ)			
最小回転半径	5.9m		6.3m	
制動距離	12.5m(初速50km/h)			
タイヤ寸法 前輪	6.00-16-6PRまたは6.50-16-6PR			
タイヤ寸法 後輪	6.00-16-6PRまたは6.50-16-6PR			
エンジン形式	JH4	KE31	JH4	KE31
シリンダ数および配列	直列4気筒			
内径×行程	79.4㎜×111.1㎜			
総排気量	2199cc			
圧縮比	7.4:1	19:1	7.4:1	19:1
最高出力	76PS/4000rpm	61PS/3600rpm	76PS/4000rpm	61PS/3600rpm
最大トルク	16.4kgm/2400rpm	14kgm/2200rpm	16.4kgm/2400rpm	14kgm/2200rpm
燃料タンク容量	45.5ℓ			
クラッチ形式	乾燥単板式	乾燥単板油圧式	乾燥単板式	
変速機形式	摺動選択同時カミ合式(2,3速シンクロメッシュ)			
および操作方式	前進3段後退1段			
副変速機	2段変速前輪駆動			
減速機形式	ハイポイド ギヤ			
カジ取り装置	カム アンド レバー式			
前車軸形式	全浮動駆動式			
後車軸形式	半浮動式			
常用ブレーキ形式	油圧式全輪制動			
駐車ブレーキ形式	手動内拡式			
前輪懸架方式	半楕円形板バネ式			
後輪懸架方式	半楕円形板バネ式			
緩衝器形式(前後輪共)	縦筒複動式			
フレーム形式	梯子形			

SPECIFICATIONS

Items \ Vehicle Model	J3R	J3RD	J3	JC3
Overall length	3390mm			
Overall width	1665mm			
Overall height	1890mm			
Wheel base	2032mm			
Tread: Front wheels	1235mm		1230mm	
Tread: Rear wheels	1235mm		1230mm	
Ground clearance	210mm			
Cargo dimensions: length	765mm		810mm	
Cargo dimensions: width	1400mm		1400mm	
Cargo dimensions: height	1217mm		1217mm	
Vehicle curb weight	1085kg	1155kg	1056kg	1126kg
Seating capacity	2 or 4 persons			
Permissible load capacity	250kg or 0			
Vehicle gross weight	1445kg or 1305kg	1515kg or 1375kg	1416kg or 1276kg	1486kg or 1346kg
Maximum speed	95 km/h	84 km/h	95 km/h	84 km/h
Fuel consumption on average roads	9.1 km/ℓ	15.5 km/ℓ	9.1 km/ℓ	15.5 km/ℓ
Grade climbing ability	0.573 (sin θ)			
Minimum turning radius	5.9m		6.3m	
Braking distance	12.5m (initial speed 50km/h)			
Tire size: Front	6.00-16-6 PR or 6.50-16-6 PR			
Tire size: Rear	6.00-16-6 PR or 6.50-16-6 PR			
Engine model	JH4	KE31	JH4	KE31
Number of cylinder & arrangement	4 cylinders, in line			
Bore & Stroke	79.4mm x 111.1mm			
Piston displacement	2199 cc			
Compression ratio	7.4 : 1	19 : 1	7.4 : 1	19 : 1
Maximum horse power	76PS/4000rpm	61PS/3600rpm	76PS/4000rpm	61PS/3600rpm
Maximum torque	16.4kgm/2400rpm	14kgm/2200rpm	164 kgm/2400rpm	14kgm/2200rpm
Fuel tank capacity	45.4ℓ			
Clutch	Single disc, dry, mechanical control system	Single disc, dry, hydraulic control system	Single disc, dry, mechanical control system	
Transmission	2nd, 3rd synchromesh, 3 forward and 1 reverse			
Transfer case	High and low speed front drive system			
Final drive	Hypoid gear			
Steering gear	Cam and lever type			
Front axle	Full floating			
Rear axle	Semi-floating			
Service brakes	Hydraulic internal expansion, acting on all wheels			
Parking brakes	Mechanical internal expansion, acting on propeller shaft			
Front suspension	Semi-elliptic leaf spring			
Rear suspension	Semi-elliptic leaf spring			
Shock absorber (front/rear)	Hydraulic double action			
Frame	Ladder type			

CHASSIS of MODEL J3R

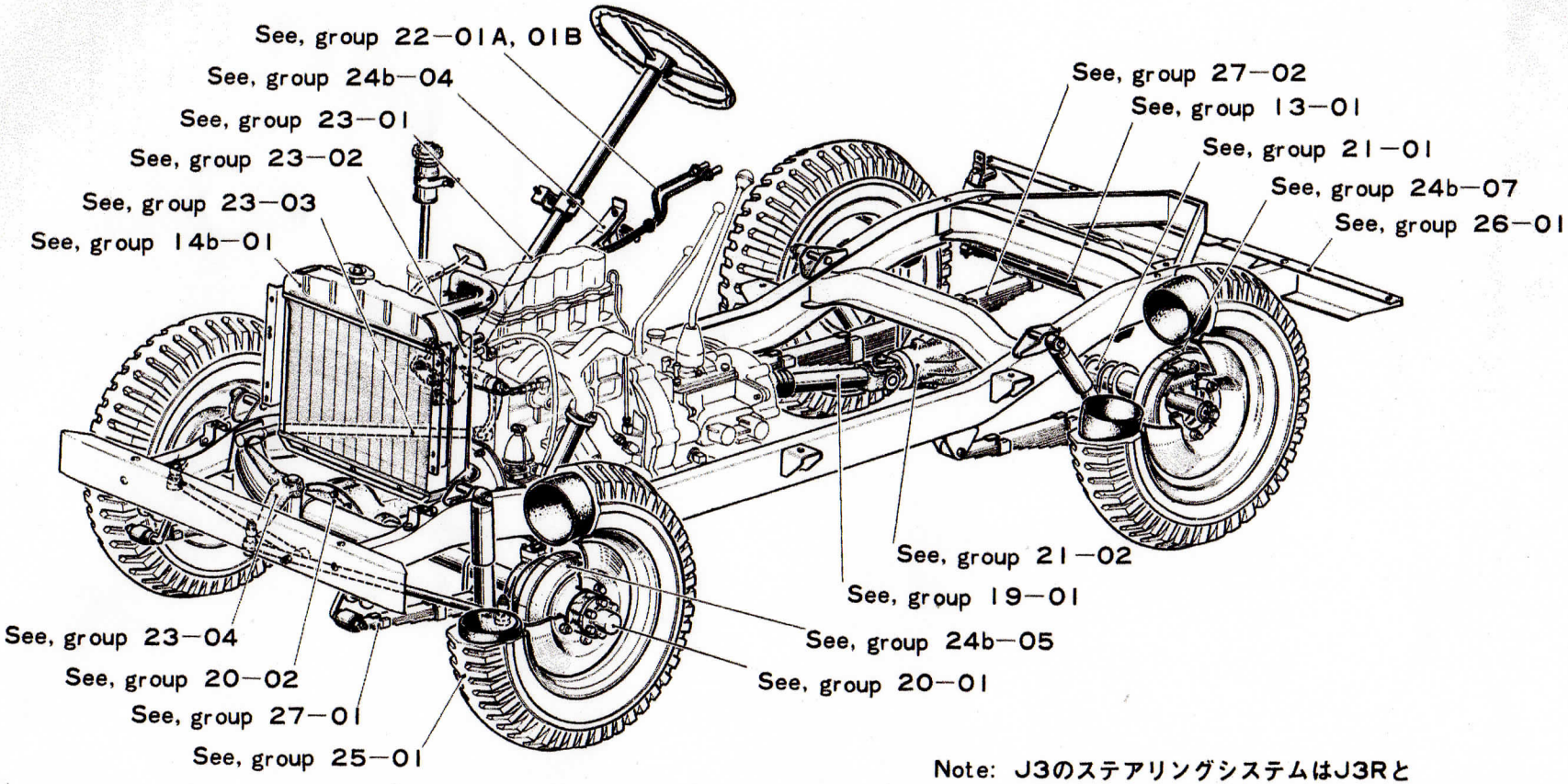

Note: J3のステアリングシステムはJ3Rと対称位置にあります。
Model J3 has a symmetrical mounting location in steering system to model J3R.

CHASSIS of MODEL J3R

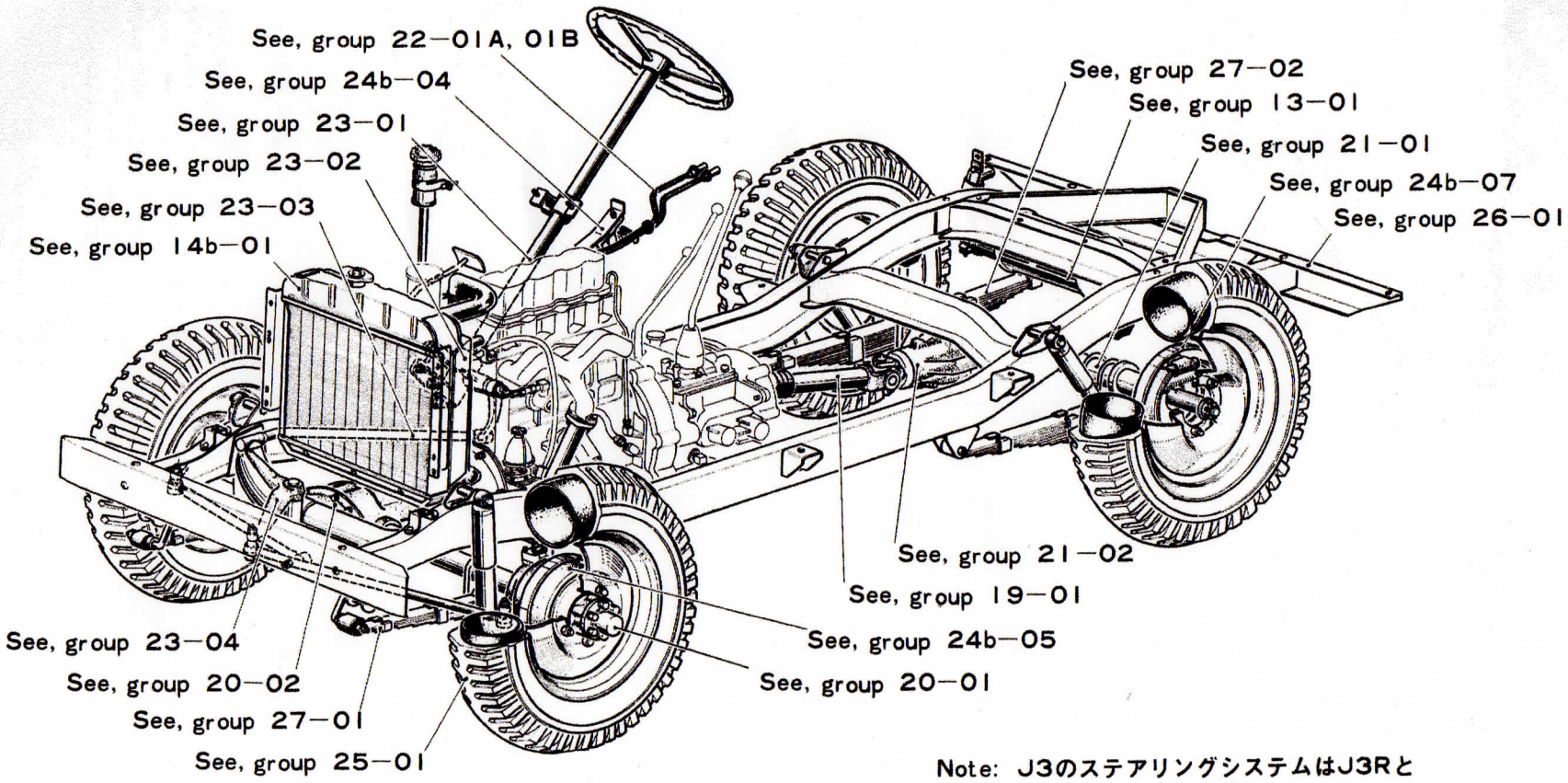

Note: J3のステアリングシステムはJ3Rと対称位置にあります。
Model J3 has a symmetrical mounting location in steering system to model J3R.

グループ インデックス
GROUP INDEX

エンジン
10b ENGINE

エンジン マウンティング
-01 Engine mounting 3

クラッチ
11b CLUTCH

クラッチ コントロール システム
-01A Clutch control system 7

クラッチ コントロール システム
-01B Clutch control system 11

クラッチ マスタ シリンダ
-02A Clutch master cylinder 15

クラッチ マスタ シリンダ
-02B Clutch master cylinder 15

ヒュエル システム
12b FUEL SYSTEM

ヒュエル タンク アンド ヒュエル ライン
-01 Fuel tank & fuel line 19

エキゾースト システム
13 EXHAUST SYSTEM

エキゾースト パイプ アンド マフラ
-01 Exhaust pipe & muffler 25

クーリング システム
14b COOLING SYSTEM

ラジエータ アンド ラジエータ ガード
-01 Radiator & radiator guard 29

エレクトリカル システム
15b ELECTRICAL SYSTEM

エレクトリカル システム
-01 Electrical system 33

ワイヤリング ハーネス
-02 Wiring harness 35

バッテリ
-03 Battery 39

スイッチ
-04 Switch 43

ホーン ボタン
-05 Horn button 45

ウインドシールド ワッシャ
-06 Windshield washer 47

ウインドシールド ワイパ
-07 Windshield wiper 49

ヘッド ランプ
-08 Head lamp 53

フロント ターン シグナル ランプ
-09A Front furn signal lamp 57

フロント ターン シグナル ランプ
-09B Front turn signal lamp 59

ウインカ
-10 Winker 61

リヤ ターン シグナル ランプ
-11 Rear turn signal lamp 63

バック ランプ
-12 Back lamp 65

テール アンド ストップ ランプ
-13 Tail & stop lamp 67

ライセンス ランプ
-14 License lamp 69

パーキング ランプ
-15 Parking lamp 71

テルテール ランプ
-16 Teltail lamp 73

インストルメント ランプ
-17 Instrument lamp 73

レフレックス レフレクタ
-18 Reflex reflector 73

フラッシャ リレー
-19 Flasher relay 75

ヒューズ ボックス
-20 Fuse box 75

ホーン アンド ホーン リレー
-21 Horn & horn relar 77

ラジオ インストレーション
-22 Radio installation 79

ヒータ インストレーション
-23 Heater installation 81

デフロスタ インストレーション
-24 Defroster installation 85

インストルメント
16 INSTRUMENT

インストルメント
-01 Instrument 89

プロペラ シャフト
19 PROPELLER SHAFT

プロペラ シャフト
-01 Propeller shaft 93

フロント アクスル
20 FRONT AXLE

フロント アクスル
01 Front axle 97

ディファレンシャル
-02 Differential 103

リヤ アクスル
21 REAR AXLE E

リヤ アクスル
-01 Rear axle 109

ディファレンシャル
-02 Differential 113

コントロール システム
22 CONTROL SYSTEM

チョーク スロットル コントロール アンド アクセレレータ
-01A Choke throttle control & accelerator ... 119
(Fuel) (stop)

チョーク スロットル コントロール アンド アクセレレータ
-01B Choke throttle control & accelerator ... 123
(Fuel) (stop)

ステアリング
23 STEERING

-01 ステアリング ホイール アンド シャフト
Steering wheel & shaft 127

-02 ステアリング ギヤ
Steering gear 131

-03 ドラッグ リンク
Drag link 137

-04 ベル クランク アンド タイ ロッド
Bell crank & tie rod 141

ブレーキ
24b BRAKE

-01 ブレーキ ペダル
Brake pedal 147

-02 ブレーキ マスタ シリンダ アンド オイル タンク
Brake master cylinder & oil tank 151

-03 ブレーキ ライン
Brake line 157

-04 ハンド ブレーキ
Hand brake 161

-05 フロント ブレーキ
Front brake 165

-06 フロント ホイール シリンダ
Front wheel cylinder 169

-07 リヤ ブレーキ
Rear brake 173

-08 リヤ ホイール シリンダ
Rear wheel cylinder 177

ホイール
25 WHEEL

-01 ホイール アンド アタッチング パーツ
Wheel & attaching parts 181

フレーム
26 FRAME AME

-01 フレーム
Frame 185

-02 ボデー マウンティング
Body mounting 191

サスペンション
27 SUSPENSION

-01 フロント サスペンション
Front suspension 195

-02 リヤ サスペンション
Rear suspension 201

バンパ
28 BUMPER

-01 ナンバ プレート アンド ステップ
Number plate & step 207

-02 リヤ バンパ フィールド キット
Rear bumper field kit 209

フェンダ
29 FENDER

-01 フェンダ
Fender 213

フード
30 HOOD

-01 フード
Hood 217

ボデー
31 BODY

-01 ボデー
Body 221

-02 ウインドシールド
Windshield 223

ドア
32 DOOR

-01 フロント ドア
Front door 229

ファニチャ
33 FURNITURE

-01 ドライバ シート
Driver seat 233

-02 フロント パッセンジャ シート
Front passenger seat 235

-03A リヤ パッセンジャ シート
Rear passenger seat 239

-03B リヤ パッセンジャ シート キット
Rear passenger seat kit 243

-04 アウトサイド リヤ ビュー ミラー
Outside rear view mirror 245

-05 グローブ コンパートメント
Glove compartment 245

-06 アッシュ トレイ
Ash tray 247

-07 ハンド レール
Hand rail 247

-08 インサイド リヤ ビュー ミラー
Inside rear view mirror 248

-09 ホールディング トップ
Folding top 251

-10 スペア タイヤ キャリア
Spare tire carrier 255

-11-1 ボデー アタッチング パーツ
Body attaching parts 259

-11-2 ボデー アタッチング パーツ
Body attaching parts 263

ツール
35 TOOL

-01 ツール
Tool 267

オプショナル
36 OPTIONAL

-01 フック インストレーション
Hook installation 271

-02 トレーラ ソケット キット
Trailer socket kit 273

シャシ アンド ボデー グループ
CHASSIS & BODY GROUP

エンジン ENGINE	10 b
クラッチ CLUTCH	11 b
ヒュエル システム FUEL SYSTEM	12 b
エキゾースト システム EXHAUST SYSTEM	13
クーリング システム COOLING SYSTEM	14 b
エレクトリカル システム ELECTRICAL SYSTEM	15 b
インストルメント INSTRUMENT	16
プロペラ シャフト PROPELLER SHAFT	19
フロント アクスル FRONT AXLE	20
リヤ アクスル REAR AXLE	21
コントロール システム CONTROL SYSTEM	22
ステアリング STEERING	23
ブレーキ BRAKE	24 b
ホイール WHEEL	25
フレーム FRAME	26
サスペンション SUSPENSION	27
バンパ BUMPER	28
フェンダ FENDER	29
フード HOOD	30
ボデー BODY	31
ドア DOOR	32
ファニチャ FURNITURE	33
ツール TOOL	35
オプショナル OPTIONAL	36

10b ENGINE
エンジン

FIG. No. 10b-01

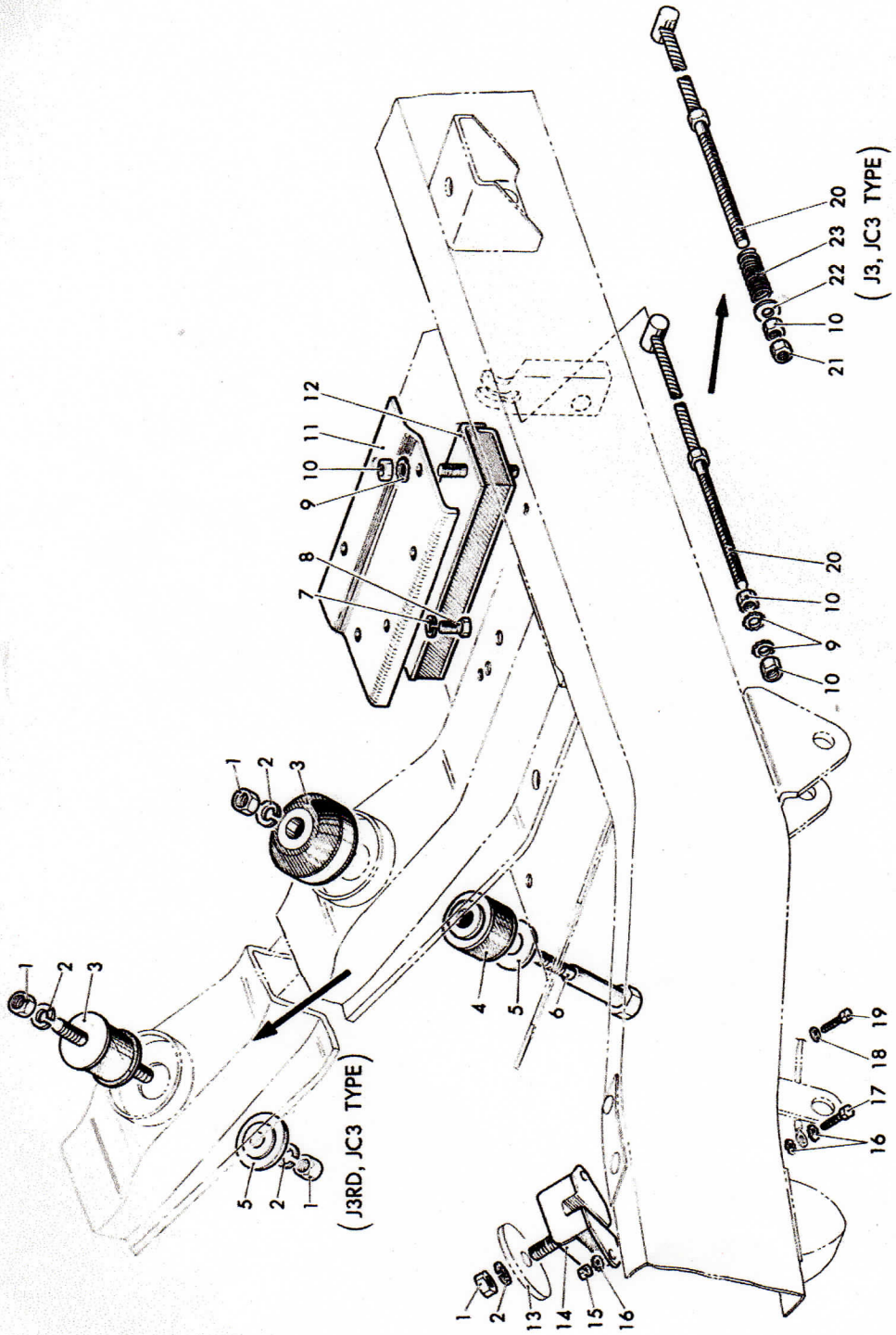

FIG. No. 10b-01

見出番号 Key No.	部品番号 Part No.	部品名称 Part Name	形式および所要数 Model & No. Req'd J3R	J3RD	J3	JC3	備考 Remarks
1	G120371	ナット，ヘクサゴン NUT, hexagon	3	4	3	4	½−20
2	G120384	ワッシャ，スプリング ロック WASHER, spring lock	3	4	3	4	½
3	J634758	インシュレータ，トランスファ ケース サポート INSULATOR, transfer case support	1	·	1	·	
	JM64823	インシュレータ，トランスファ ケース サポート INSULATOR, transfer case support	·	331～ 1	·	516～ 1	
	JM04750	インシュレータ，トランスファ ケース サポート INSULATOR, transfer case support	·	～330 1	·	～515 1	
4	J634759	スナッバ SNABBER	1	·	1	·	
5	J634762	ワッシャ，プレン WASHER, plain	1	·	1	·	½
	JM04760	ワッシャ，プレン WASHER, plain	·	1	·	1	
6	JA00147	ボルト，ヘクサゴン BOLT, hexagon	1	·	1	·	½−20×3 3/16
7	G120382	ワッシャ，スプリング ロック WASHER, spring lock	4	4	4	4	3/8
8	G122104	ボルト，ヘクサゴン BOLT, hexagon	4	4	4	4	3/8−16×5/8
9	G138489	ワッシャ，ツース ロック WASHER, tooth lock	6	4	6	4	3/8
10	G120369	ナット，ヘクサゴン NUT, hexagon	6	5	6	5	3/8−24
11	JA00146	ブラケット，エンジン，リヤ BRACKET, engine, rear	1	331～ 1	1	516～ 1	
12	JA06156	インシュレータ，エンジン サポート，リヤ INSULATOR, engine support, rear	1	·	1	·	
	JM08820	インシュレータ，エンジン サポート，リヤ INSULATOR, engine support, rear	·	1	·	·	
	JM04477	インシュレータ，エンジン サポート，リヤ INSULATOR, engine support, rear	·	·	·	1	
13	JM04759	スペーサ SPACER	·	·	·	2	
14	J638629	インシュレータ，エンジン サポート，フロント INSULATOR, engine support, front	2	·	2	·	
	JM08819	インシュレータ，エンジン サポート，フロント INSULATOR, engine support, front	·	2	·	·	

エンジン マウンティング
-01 ENGINE MOUNTING

FIG. No. 10b-01 ENGINE

見出番号 Key No.	部品番号 Part No.	部品名称 Part Name	形式および所要数 Model & No. Req'd J3R	J3RD	J3	JC3	備考 Remarks
14	JM04476	インシュレータ，エンジン サポート，フロント INSULATOR, engine support, front	·	·	·	2	
15	G120368	ナット，ヘクサゴン NUT, hexagon	4	4	4	4	5/16−24
16	G138485	ワッシャ，ツース ロック WASHER, tooth lock	6	6	6	3	5/16
17	G121661	ボルト，ヘクサゴン BOLT, hexagon	1	1	1	·	5/16−24×1
18	G120393	ワッシャ，プレン WASHER, plain	3	3	3	·	5/16
	JM05126	ワッシャ，スペシャル WASHER, special	·	·	·	3	
19	G120213	ボルト，ヘクサゴン BOLT, hexagon	3	3	3	·	5/16−24×7/8
20	J804488	ケーブル アセンブリ，ステー，エンジン CABLE ASSY, stay, engine	1	·	1	·	
	319015··0	ケーブル アセンブリ，ステー，エンジン CABLE ASSY, stay, engine	·	331～ 1	·	516～ 1	
21	G124915	ナット，ヘクサゴン ジャム NUT, hexagon jam	·	1	·	1	3/8−24
22	G120394	ワッシャ，プレン WASHER, plain	·	1	·	1	3/8
23	JM04749	スプリング，ステー ケーブル SPRING, stay cable	·	1	·	1	

11b クラッチ CLUTCH

FIG. No. 11b-01

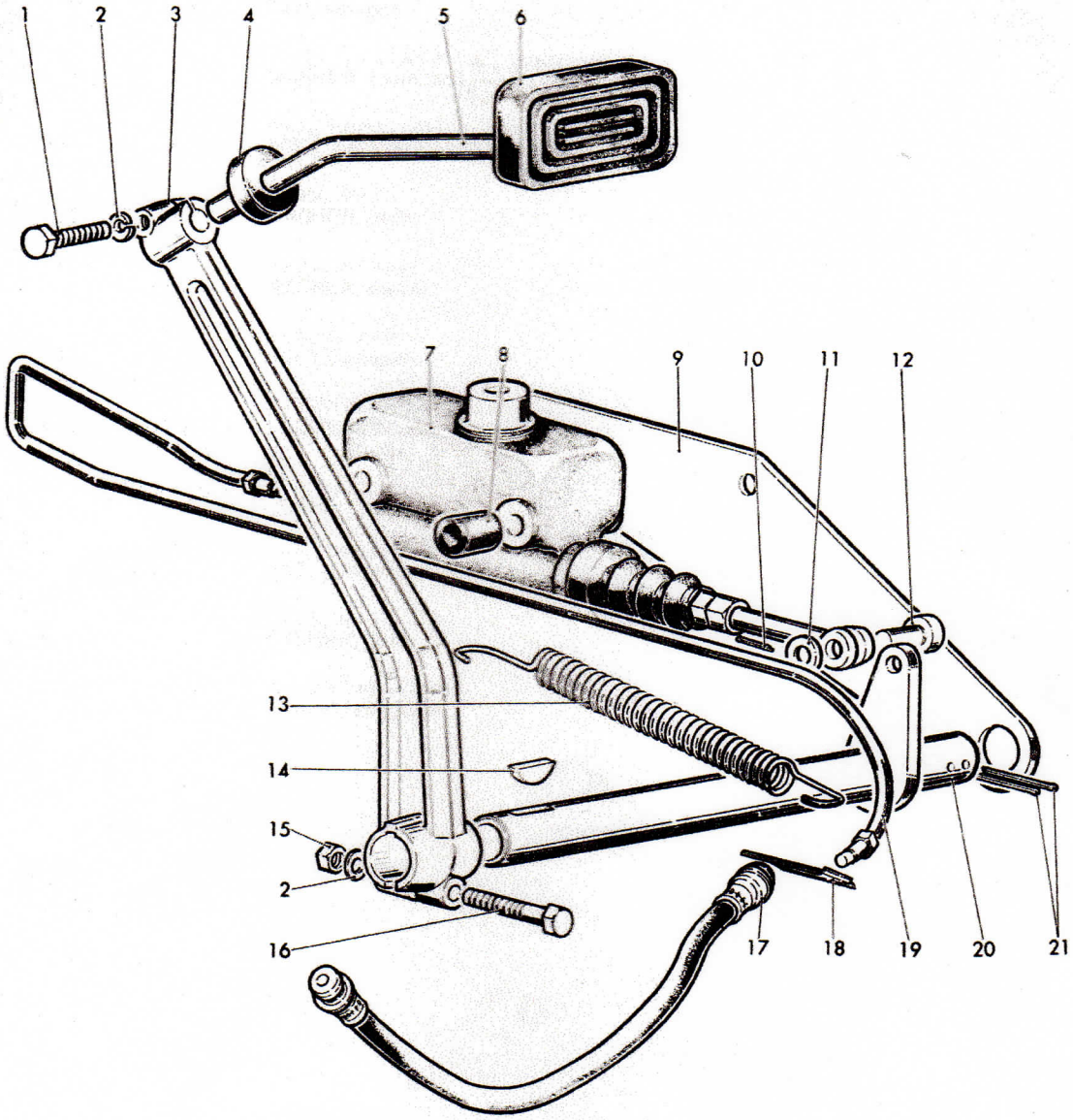

クラッチ　コントロール　システム
-01A CLUTCH CONTROL SYSTEM

FIG. No. 11b-01

見出番号 Key No.	部品番号 Part No.	部品名称 Part Name	形式および所要数 Model & No. Req'd J3R J3RD J3 JC3	備考 Remarks
1	G122027	ボルト，ヘクサゴン BOLT, hexagon	1	⅝−18×1¾
2	G120214	ワッシャ，スプリング ロック WASHER, spring lock	2	⅝
3	JA10269	ペダル，クラッチ PEDAL, clutch	1	
4	JM07525	バンパ，ラバー BUMPER, rubber	1	
5～6	JM05632	パッド アセンブリ，クラッチ ペダル PAD ASSY, clutch pedal	1	
5	JM04583	パッド，クラッチ ペダル PAD, clutch pedal	1	
6	JM05633	パッド，ラバー，クラッチ PAD, rubber, clutch	1	
7	A302839	シリンダ アセンブリ，マスタ，クラッチ CYLINDER ASSY, master, clutch	284～ 1	11b-02A, 02B参照 See, group 11b-02A, 02B
	A300510	シリンダ アセンブリ，マスタ，クラッチ CYLINDER ASSY, master, clutch	～283 1	
8	A304426	スペーサ SPACER	2	
9	A305579	タイバ，マスタ シリンダ TIE BAR, master cylinder	284～ 1	
※※	JM03300	タイバ，マスタ シリンダ TIE BAR, master cylinder	～283 1	
10	G121222	ピン，コッタ PIN, cotter	1	3/32×¾
11	G120395	ワッシャ，プレン WASHER, plain	1	19/32
12	A300534	ピン，クレビス PIN, clevis	1	
13	J630593	スプリング，リトラクチング SPRING, retracting	1	
14	G124549	キー，ウッドラフ KEY, woodruff	1	3/16×¾
15	G120368	ナット，ヘクサゴン NUT, hexagon	1	5/16−24
16	J641954	ボルト，ヘクサゴン BOLT, hexagon	1	5/16−24×1¾
17	A300567	ホース アセンブリ，クラッチ HOSE ASSY, clutch	1	

クラッチ　コントロール　システム
-01A CLUTCH CONTROL SYSTEM

FIG. No. 11b-01

見出番号 Key No.	部品番号 Part No.	部品名称 Part Name	形式および所要数 Model & No. Req'd J3R	J3RD	J3	JC3	備考 Remarks
18	J637427	クリップ，スプリング　ロック CLIP, spring lock	·	2	·	·	
19	A304432	チューブ　アセンブリ，クラッチ TUBE ASSY, clutch	·	1	·	·	
20	A304434	シャフト　アセンブリ，ペダル SHAFT ASSY, pedal	·	1	·	·	
21	G137228	ピン，コッタ PIN, cotter	·	2	·	·	5/32 × 1 1/2

FIG. No. 11b-02

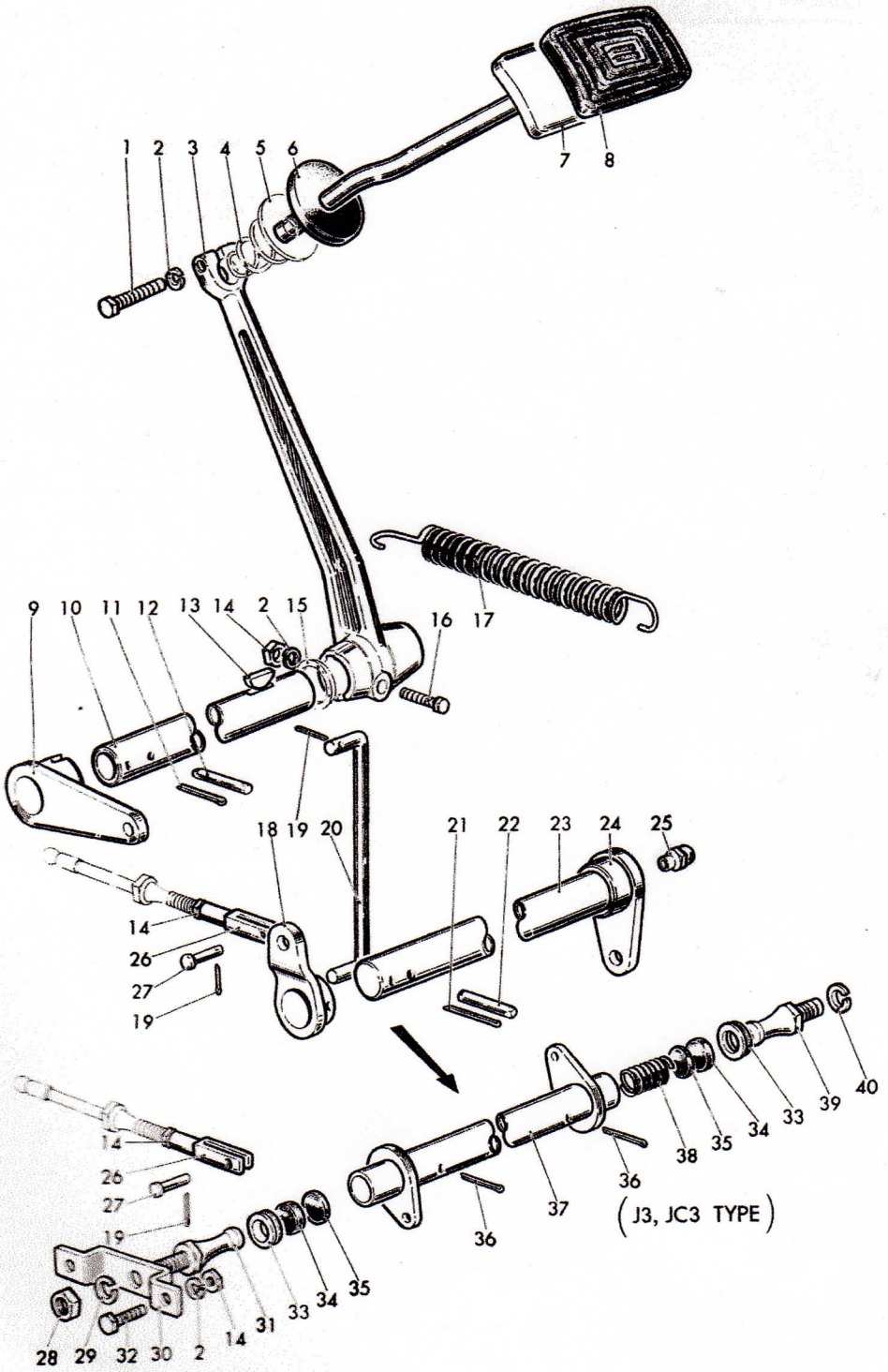
1
2
3
4
5
6
7
8
9
10
11
12
13
14
2
15
16
17
18
19
20
21
22
23
24
25
14
26
27
19
14
26
27
19
28
29
32
30
2
14
31
33
34
35
36
37
36
38
35
34
33
39
40
(J3, JC3 TYPE)

FIG. No. 11b-02

CLUTCH

見出番号 Key No.	部品番号 Part No.	部品名称 Part Name	形式および所要数 Model & No. Req'd J3R	J3RD	J3	JC3	備考 Remarks
1	G122027	ボルト，ヘクサゴン BOLT, hexagon	1	·	1	1	⅝−18×1¼
2	G120214	ワッシャ，スプリング ロック WASHER, spring lock	2	·	4	4	⅝
3	JA10269	ペダル，クラッチ PEDAL, clutch	1	·	1	1	
4	J650684	スプリング，エスカッション SPRING, escutcheon	·	·	1	1	
5	JA06360	ワッシャ，ドラフト パッド WASHER, draft pad	·	·	1	1	
6	JM07525	バンパ，ラバー BUMPER, rubber	1	·	·	·	
	J807208	パッド，ドラフト，ペダル シャンク PAD, draft, pedal shank	·	·	1	1	
7～8	JM05632	パッド アセンブリ，クラッチ ペダル PAD ASSY, clutch pedal	1	·	·	·	
	J905859	パッド アセンブリ，クラッチ ペダル PAD ASSY, clutch pedal	·	·	1	1	
7	JM04583	パッド，クラッチ ペダル PAD, clutch pedal	1	·	·	·	
	J807327	パッド，クラッチ ペダル PAD, clutch pedal	·	·	1	1	
8	JM05633	パッド，ラバー，クラッチ PAD, rubber, clutch	1	·	·	·	
	J905861	パッド，ラバー，クラッチ PAD, rubber, clutch	·	·	1	1	
9	JM04821	レバー，ペダル シャフト LEVER, pedal shaft	1	·	·	·	
10	JM04834	シャフト，ペダル SHAFT, pedal	1	·	·	·	
11	G137228	ピン，コッタ PIN, cotter	1	·	·	·	5/32×1½
12	JM04824	ピン，クラッチ ペダル シャフト PIN, clutch pedal shaft	1	·	·	·	
13	G124549	キー，ウッドラフ KEY, woodruff	1	·	1	1	3/32×¾
14	G120368	ナット，ヘクサゴン NUT, hexagon	2	·	4	4	⅝−24
15	JA00498	ワッシャ，プレン WASHER, plain	·	·	1	1	

クラッチ　コントロール　システム
-01B CLUTCH CONTROL SYSTEM

FIG. No. 11b-02

CLUTCH

見出番号 Key No.	部品番号 Part No.	部品名称 Part Name	形式および所要数 Model & No. Req'd J3R	J3RD	J3	JC3	備考 Remarks
16	J641954	ボルト，ヘクサゴン BOLT, hexagon	1	·	1	1	5/16−24×1 3/4
17	J630593	スプリング，クラッチ リトラクチング SPRING, clutch retracting	1	·	1	1	
18	JM04898	レバー アンド スペーサ アセンブリ LEVER & SPACER ASSY	1	·	·	·	
19	G137159	ピン，コッタ PIN, cotter	3	·	3	3	3/32 ×5/8
20	JM04411	ロッド，クラッチ レリーズ ペダル ROD, clutch release pedal	1	·	·	·	
	J640123	ロッド，クラッチ レリーズ ペダル ROD, clutch release pedal	·	·	1	1	
21	G120123	ピン，コッタ PIN, cotter	1	·	·	·	1/8× 1 1/4
22	JM04825	ピン，クラッチ ペダル シャフト PIN, clutch pedal shaft	1	·	·	·	
23	JM04899	レバー アンド シャフト アセンブリ LEVER & SHAFT ASSY	1	·	·	·	
24	JM04409	スペーサ SPACER	1	·	·	·	
25	JM01817	ニップル，グリース NIPPLE, grease	1	·	·	·	
26	J632177	エンド ヨーク，アジャスティング END YOKE, adjusting	1	·	1	1	5/16
27	J339043	ピン，クレビス PIN, clevis	1	·	1	1	5/16
28~31	JA00179	スタッド アセンブリ，ボール STUD ASSY, ball	·	·	1	1	
28	G451403	ナット，ヘクサゴン NUT, hexagon	·	·	1	1	7/16− 14
29	G120383	ワッシャ，スプリング ロック WASHER, spring lock	·	·	1	1	5/16
30	JA00180	ブラケット，クラッチ コントロール BRACKET, clutch control	·	·	1	1	
31	JA00181	スタッド，ボール STUD, ball	·	·	1	1	
32	G123473	ボルト，ヘクサゴン BOLT, hexagon	·	·	2	2	5/16− 24×5/8
33	JA00887	シール，ダスト SEAL, dust	·	·	2	2	

-01B クラッチ CLUTCH コントロール CONTROL システム SYSTEM

FIG. No. 11b-02

CLUTCH

見出番号 Key No.	部品番号 Part No.	部品名称 Part Name	形式および所要数 Model & No. Req'd J3R	J3RD	J3	JC3	備考 Remarks
34	JA00176	パッド, フェルト PAD, felt	·	·	2	2	
35	JA00177	リテーナ, スプリング RETAINER, spring	·	·	4	4	
36	G120123	ピン, コッタ PIN, cotter	·	·	2	2	3/16×1 3/4
37	J642624	レバー アンド チューブ アセンブリ LEVER & TUBE ASSY	·	·	1	1	
38	JA00178	スプリング, クラッチ コントロール チューブ SPRING, clutch control tube	·	·	1	1	
39	JA00181	スタッド, ボール STUD, ball	·	·	1	1	
40	G120383	ワッシャ, スプリング ロック WASHER, spring lock	·	·	1	1	5/16

FIG. No. 11b-03

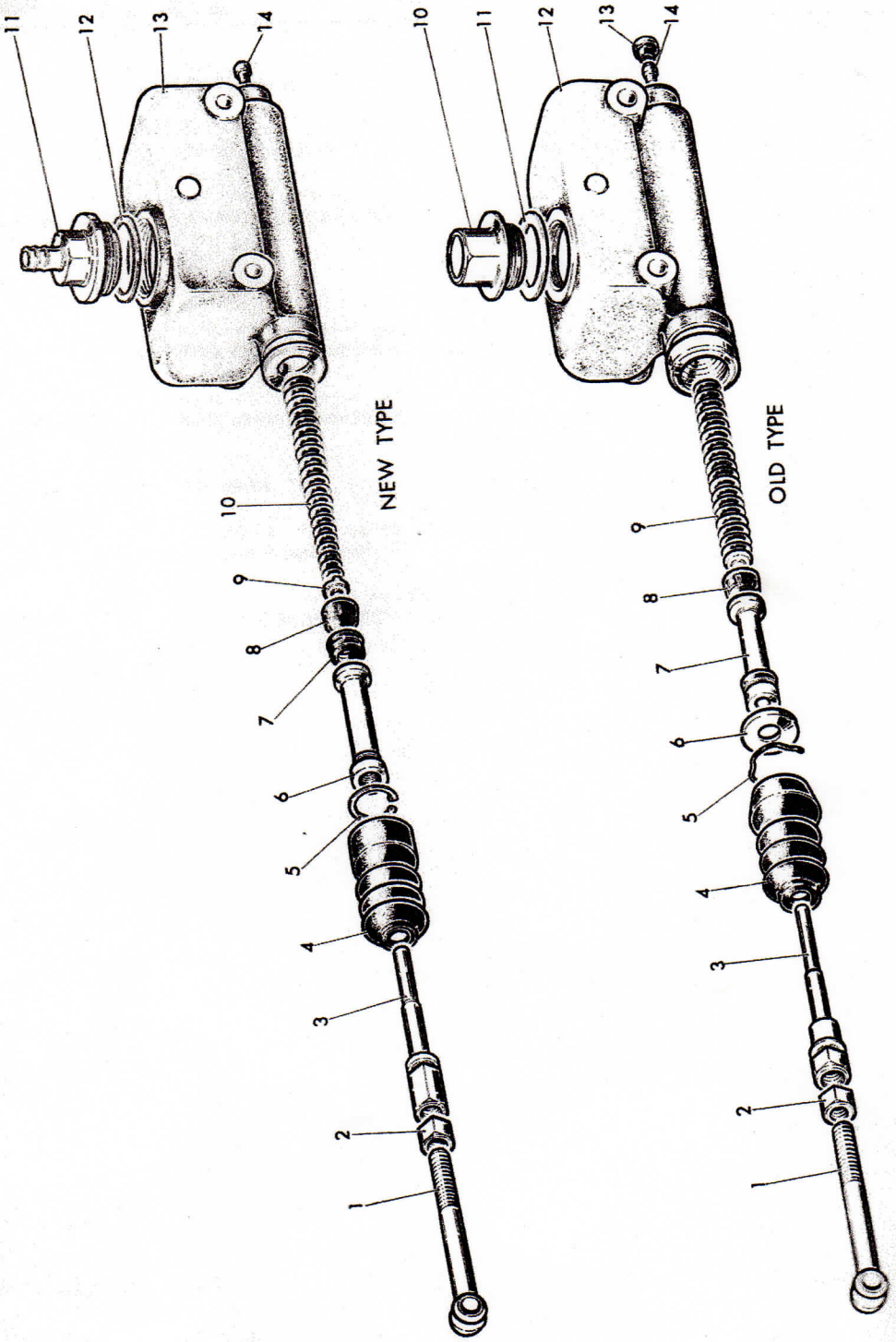

クラッチ マスタ シリンダ
-02A CLUTCH MASTER CYLINDER (J3RD P/No. 284~)

FIG. No. 11b-03

CLUTCH

見出番号 Key No.	部品番号 Part No.	部品名称 Part Name	形式および所要数 Model & No. Req'd J3R	J3RD	J3	JC3	備考 Remarks
1~14	A302839	シリンダ コンプリート，マスタ，クラッチ CYLINDER COMPLETE, master, clutch	·	1	·	·	
1	A300511	ボルト，アイ BOLT, eye	·	1	·	·	
2	G120370	ナット，ヘクサゴン NUT, hexagon	·	1	·	·	⅞
※3~14	A305534	シリンダ アセンブリ，マスタ，クラッチ CYLINDER ASSY, master, clutch	·	1	·	·	
3	A305545	ロッド，プッシュ ROD, push	·	1	·	·	
4	A305316	ブーツ BOOT	·	1	·	·	
5	A305557	ストッパ，ピストン STOPPER, piston	·	1	·	·	
6	A305540	ピストン コンプリート PISTON COMPLETE	·	1	·	·	
7	A305543	カップ，セコンダリ CUP, secondary	·	1	·	·	
8	A305539	カップ，プライマリ CUP, primary	·	1	·	·	
9	A305538	シート，スプリング SEAT, spring	·	1	·	·	
10	A305537	スプリング，リターン SPRING, return	·	1	·	·	
11	A302850	キャップ コンプリート，フィラ CAP COMPLETE, filler	·	1	·	·	
12	A302856	ガスケット，フィラ キャップ GASKET, filler cap	·	1	·	·	
※13	A305536	シリンダ，マスタ CYLINDER, master	·	1	·	·	
14	A305014	シート，パイプ SEAT, pipe	·	1	·	·	

クラッチ マスタ シリンダ
-02B CLUTCH MASTER CYLINDER (J3RD P/No. ~283)

1~14	A300510	シリンダ コンプリート，マスタ，クラッチ CYLINDER COMPLETE, master, clutch	·	1	·	·	A302839 と互換性有 Interchangeable to A302839
1	A300511	ボルト，アイ BOLT, eye	·	1	·	·	
2	G120370	ナット，ヘクサゴン NUT, hexagon	·	1	·	·	⅞

11 b

クラッチ　マスタ　シリンダ
-02B CLUTCH MASTER CYLINDER (J3RD P/No. 283~)

FIG. No. 11b-03 CLUTCH

見出番号 Key No.	部品番号 Part No.	部品名称 Part Name	形式および所要数 Model & No. Req'd J3R	J3RD	J3	JC3	備考 Remarks
✣3~14	A300500	シリンダ アセンブリ, マスタ, クラッチ CYLINDER ASSY, master, clutch	·	1	·	·	
3	A300508	ロッド, プッシュ ROD, push	·	1	·	·	
4	J647283	ブーツ BOOT	·	1	·	·	
5	J637598	ワイヤ, ロック WIRE, lock	·	1	·	·	
6	J637597	プレート, ストップ PLATE, stop	·	1	·	·	
7	A300506	ピストン アセンブリ PISTON ASSY	·	1	·	·	
8	A10061510	カップ, プライマリ CUP, primary	·	1	·	·	
9	A300565	スプリング アセンブリ SPRING ASSY	·	1	·	·	
10	J118493	キャップ アセンブリ, フィラ CAP ASSY, filler	·	1	·	·	
11	J637612	ガスケット, フィラ キャップ GASKET, filler cap	·	1	·	·	
※12	A300505	シリンダ, マスタ, クラッチ CYLINDER, master, clutch	·	1	·	·	
※13	J637547	プロテクタ RPOTECTOR	·	1	·	·	
※14	J637539	シート, パイプ SEAT, pipe	·	1	·	·	

ヒュエル システム
12b FUEL SYSTEM

FIG. No. 12b-01

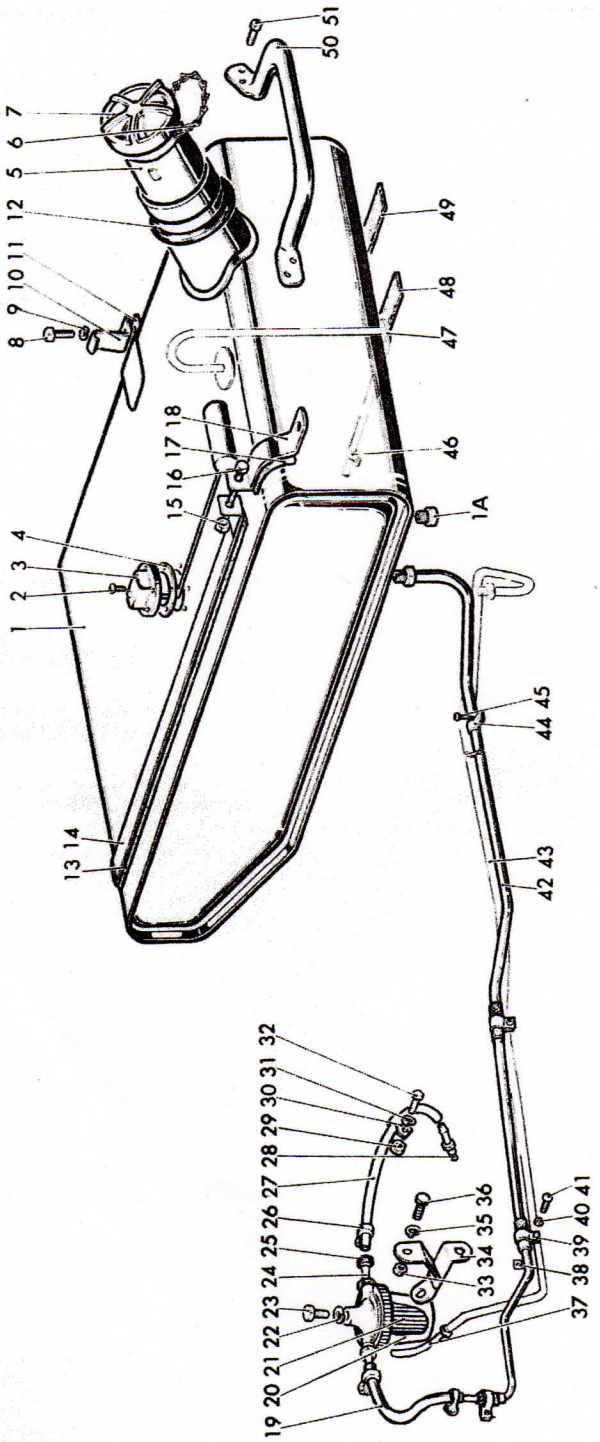
1
2
3
4
5
6
7
8
9
10
11
12
13
14
15
16
17
18
19
20
21
22
23
24
25
26
27
28
29
30
31
32
33
34
35
36
37
38
39
40
41
42
43
44
45
46
47
48
49
50
51
1A

ヒュエル タンク アンド ヒュエル ライン
-01 FUEL TANK & FUEL LINE

FIG. No. 12b-01

見出番号 Key No.	部品番号 Part No.	部品名称 Part Name	形式および所要数 Model & No. Req'd J3R	J3RD	J3	JC3	備考 Remarks
1～7	JM01572	タンク コンプリート，ヒュエル TANK COMPLETE, fuel	1	·	1	·	
	A605163	タンク コンプリート，ヒュエル TANK COMPLETE, fuel	·	1	·	·	
	JM04535	タンク コンプリート，ヒュエル TANK COMPLETE, fuel	·	·	·	1	
1～1A	J649759	タンク アセンブリ，ヒュエル TANK ASSY, fuel	1	·	1	·	
	A605164	タンク アセンブリ，ヒュエル TANK ASSY, fuel	·	1	·	·	
	JM04536	タンク アセンブリ，ヒュエル TANK ASSY, fuel	·	·	·	1	
1A	J807134	プラグ，ドレン PLUG, drain	1	1	1	1	
2	G121832	スクリュ，ラウンド ヘッド マシン SCREW, round head machine	5	5	5	5	#8－32×3/8
3	JM00091	ゲージ，ヒュエル GAUGE, fuel	1	1	1	1	
4	JM00106	パッキング，ゲージ PACKING, gauge	1	1	1	1	
5～7	JM06775	キャップ アンド ストレーナ アセンブリ CAP & STRAINER ASSY	1	·	1	·	
	JM07041	キャップ アンド ストレーナ アセンブリ CAP & STRAINER ASSY	·	1	·	1	
※ 5	JM00102	ストレーナ アセンブリ STRAINER ASSY	1	1	1	1	
※ 6	JM00104	チェイン アセンブリ CHAIN ASSY	1	1	1	1	
7	JM06776	キャップ アセンブリ，インレット CAP ASSY, inlet	1	·	1	·	
	JM07042	キャップ アセンブリ，インレット CAP ASSY, inlet	·	1	·	1	
8	G122017	ボルト，ヘクサゴン BOLT, hexagon	1	1	1	1	5/16－18×1
9	G120214	ワッシャ，スプリング ロック WASHER, spring lock	7	6	7	6	5/16
10	JM02497	パッキング，ブラケット PACKING, bracket	1	1	1	1	
11	JM00058	ブラケット，リヤ アンカ BRACKET, rear ancher	1	1	1	1	

ヒュエル タンク アンド ヒュエル ライン
-01 FUEL TANK & FUEL LINE

FIG. No. 12b-01 FUEL SYSTEM

見出番号 Key No.	部品番号 Part No.	部品名称 Part Name	形式および所要数 Model & No. Req'd J3R	J3RD	J3	JC3	備考 Remarks
12	JM00059	グロメット，インレット パイプ GROMMET, inlet pipe	1	1	1	1	
13	JM0157119	パッキング PACKING	1	1	1	1	3/8×1×28
14	JM00054	ストラップ，バインディング STRAP, binding	1	1	1	1	
15	G120376	ナット，ヘクサゴン NUT, hexagon	7	6	7	6	5/8−18
16	JM03821	ボルト，ヘクサゴン BOLT, hexagon	1	1	1	1	5/8−18×2
17	JM0157112	パッキング PACKING	1	1	1	1	3/8×1×10
18	JM00057	ブラケット，タンク BRACKET, tank	1	1	1	1	
19	A306916B	ホース HOSE	3200～ 1	·	·	·	
✣ 20～25	A125370	ストレーナ コンプリート，ヒュエル STRAINER COMPLETE, fuel	3200～ 1	·	·	·	
20～21	A125371	ストレーナ アセンブリ，ヒュエル STRAINER ASSY, fuel	3200～ 1	·	·	·	
21	A125373	エレメント ELEMENT	3200～ 1	·	·	·	
22	·M30410	ワッシャ，スプリング ロック WASHER, spring lock	3200～ 1	·	·	·	
23	·M10010x16	ボルト，ヘクサゴン BOLT, hexagon	3200～ 1	·	·	·	
24	A125372	ユニオン UNION	3200～ 2	·	·	·	
25	·M32112	パッキング PACKING	3200～ 2	·	·	·	
26	·M47512	クリップ CLIP	3200～ 4	·	·	·	
27	A306916A	ホース HOSE	3200～ 1	·	·	·	
28	A307004	パイプ，ヒュエル PIPE, fuel	3200～ 1	·	·	·	
	J804240	コネクタ，フレキシブル CONNECTOR, flexible	～3199 1	·	1	·	
	A605089	コネクタ，フレキシブル CONNECTOR, flexible	·	1	·	1	

見出番号 Key No.	部品番号 Part No.	部品名称 Part Name	形式および所要数 Model & No. Req'd J3R	J3RD	J3	JC3	備考 Remarks
29	G120361	ナット，ヘクサゴン NUT, hexagon	3200～ 1	·	·	·	#10−24
30	M46912	クリップ CLIP	3200～ 1	·	·	·	
31	G120217	ワッシャ，スプリング ロック WASHER, spring lock	3200～ 1	·	·	·	#10
32	G443874	スクリュ，ヘクサゴン ヘッド マシン SCREW, hexagon head machine	3200～ 1	·	·	·	#10−24×½
33	G134551	ナット，ヘクサゴン NUT, hexagon	3200～ 1	·	·	·	¼−20
34	A307030	ブラケット BRACKET	3200～ 1	·	·	·	
35	G120380	ワッシャ，スプリング ロック WASHER, spring lock	3200～ 2	·	·	·	¼
36	G121797	ボルト，ヘクサゴン BOLT, hexagon	3200～ 2	·	·	·	¼−20×⅔
37	A605632	コネクタ，フレキシブル CONNECTOR, flexible	·	264～ 1	·	445～ 1	互換性有 Interchangeable
	A605089	コネクタ，フレキシブル CONNECTOR, flexible	·	～263 1	·	～444 1	
38	JM00588	ナット，スプリング NUT, spring	3	1	2	2	
39	JM04019	クリップ，クランプ CLIP, clamp	3	·	2	·	⅝
	JM04546	クリップ，クランプ CLIP, clamp	·	2	·	2	
40	G121801	ワッシャ，インターナル ツース ロック WASHER, internal tooth lock	3	1	2	1	#10
41	G159920	スクリュ，パン ヘッド マシン SCREW, pan head machine	3	·	2	·	#10−24×½
	G159908	スクリュ，パン ヘッド マシン SCREW, pan head machine	·	1	·	2	#10−24×⅜
42	A306915	パイプ，ヒュエル PIPE, fuel	3200～ 1	·	·	·	
	JM01481	パイプ，ヒュエル PIPE, fuel	～3199 1	·	1	·	
	JM09006	パイプ，ヒュエル PIPE, fuel	·	1	·	·	
	JM04537	パイプ，ヒュエル PIPE, fuel	·	·	·	1	

ヒュエル タンク アンド ヒュエル ライン
-01 FUEL TANK & FUEL LINE

FIG. No. 12b-01

見出番号 Key No.	部品番号 Part No.	部品名称 Part Name	形式および所要数 Model & No. Req'd J3R	J3RD	J3	JC3	備考 Remarks
43	JM09005	パイプ, ヒュエル リターン PIPE, fuel return	·	1	·	·	
	JM04538	パイプ, ヒュエル リターン PIPE, fuel return	·	·	·	1	
44	J078316	クリップ, クランプ CLIP, clamp	1	·	1	·	¼
45	G145193	スクリュ, パン ヘッド タッピング SCREW, pan head tapping	1	2	1	2	#10−16×½
46	JM04545	クリップ, クランプ CLIP, clamp	·	·	·	1	
47	JM04461	グロメット GROMMET	·	·	·	1	
※ 48	JM0157108	パッキング PACKING	2	2	2	2	3/16×1×24
※ 49	JM0157115	パッキング PACKING	1	1	1	1	3/16×1×14
50	JM00063	カバー COVER	1	1	1	1	
51	G120228	ボルト, ヘクサゴン BOLT, hexagon	4	4	4	4	5/16−18×5/8

13 EXHAUST SYSTEM
エキゾースト　システム

FIG. No. 13-01

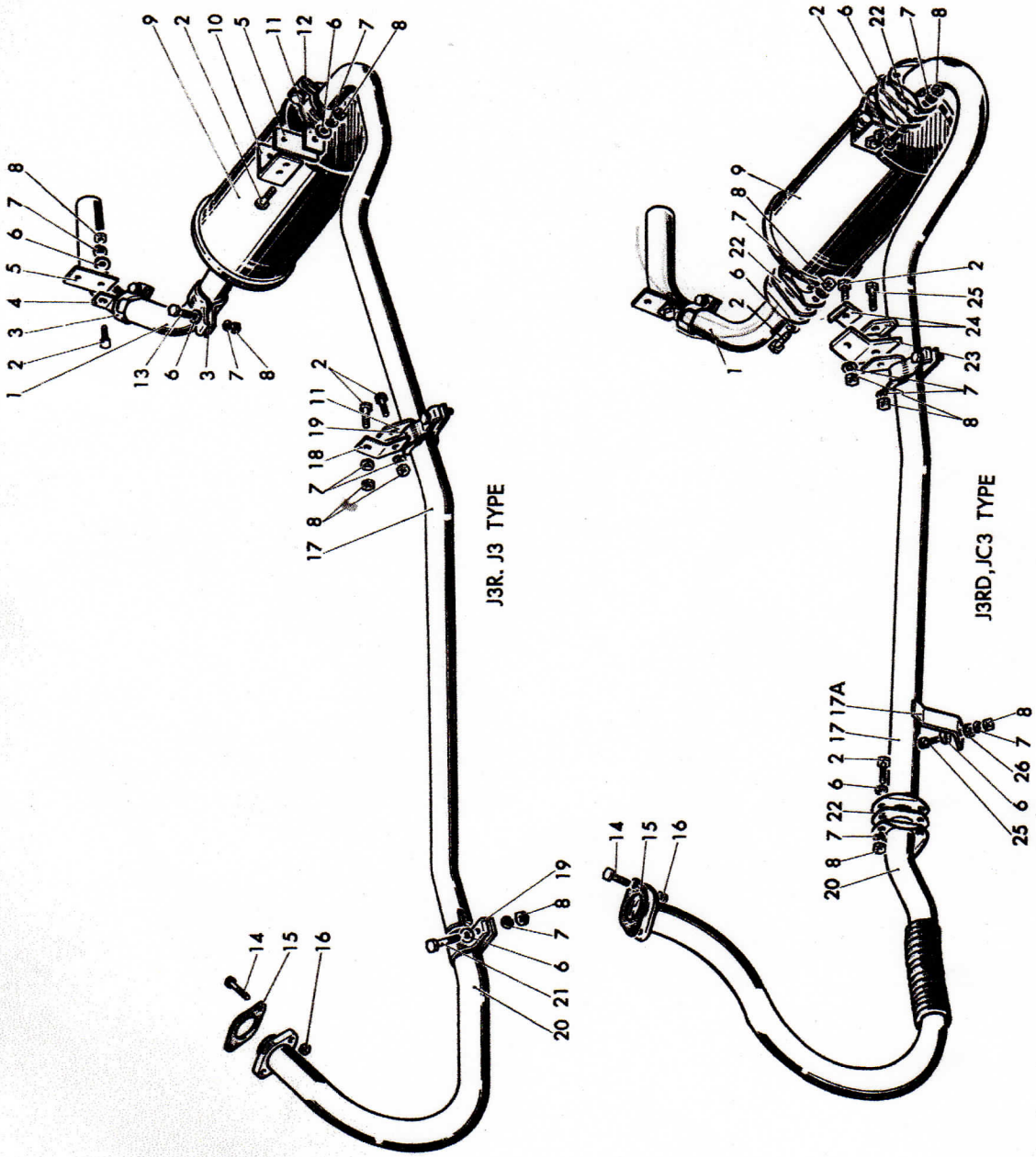

エキゾースト パイプ アンド マフラ
-01 EXHAUST PIPE & MUFFLER

FIG. No. 13-01

見出番号 Key No.	部品番号 Part No.	部品名称 Part Name	形式および所要数 Model & No. Req'd J3R	J3RD	J3	JC3	備考 Remarks
1	JM01280	パイプ, テール PIPE, tail	1	·	1	·	
	JM04705	パイプ, テール PIPE, tail	·	1	·	1	
2	G120741	ボルト, ヘクサゴン BOLT, hexagon	8	15	8	15	5/8－24×3/4
3	J630534	クランプ, テール パイプ サポート CLAMP, tail pipe support	2	1	2	1	
4	J641873	ストラップ, テール パイプ サポート STRAP, tail pipe support	1	1	1	1	
5	J642777	ストラップ, マフラ サポート STRAP, muffler support	2	2	2	2	
6	G120393	ワッシャ, プレン WASHER, plain	14	19	14	19	
7	G103320	ワッシャ, スプリング ロック WASHER, spring lock	13	21	13	21	5/8
8	G120368	ナット, ヘクサゴン NUT, hexagon	13	21	13	21	5/8 24
9	JM01002	マフラ アセンブリ MUFFLER ASSY	1	·	1	·	
	JM04703	マフラ アセンブリ MUFFLER ASSY	·	1	·	1	JM09054と互換性有 Interchangeable to JM09054
10	J641874	ブラケット, マフラ サポート BRACKET, muffler support	1	1	1	1	
11	J803679	ストラップ, サポート STRAP, support	2	2	2	2	
12	J642469	クランプ, エキゾースト パイプ CLAMP, exhaust pipe	1	1	1	1	
13	G123499	ボルト, ヘクサゴン BOLT, hexagon	2	1	2	1	3/8－24×1 1/8
14	G120677	ボルト, ヘクサゴン BOLT, hexagon	1	·	1	·	3/8－24×1 1/2
15	J634814	ガスケット, エキゾースト パイプ GASKET, exhaust pipe	1	1	1	1	
16	G444276	ナット, ヘクサゴン NUT, hexagon	2	2	2	2	3/8－24
17	J641855	パイプ, エキゾースト エクステンション PIPE, exhaust extension	1	·	1	·	
17～17A	A304875	パイプ アセンブリ, エキゾースト エクステンション PIPE ASSY, exhaust extension	·	(229～) 1	·	(393～) 1	

13

エキゾースト パイプ アンド マフラ
-01 EXHAUST PIPE & MUFFLER

FIG. No. 13-01 EXHAUST SYSTEM

見出番号 Key No.	部品番号 Part No.	部品名称 Part Name	形式および所要数 Model & No. Req'd J3R	J3RD	J3	JC3	備考 Remarks
※ 17	JM04704	パイプ，エキゾースト エクステンション PIPE, exhaust extension	·	(~228) 1	·	(~392) 1	
※ 17A	JM04706	ブラケット BRACKET	·	(229~) 1	·	(393~) 1	
18	JM02455	プレート，エキゾースト パイプ サポート PLATE, exhaust pipe support	1	·	1	·	
19	J642123	クランプ，エキゾースト パイプ CLAMP, exhaust pipe	2	1	2	1	
20	J641856	パイプ アセンブリ，エキゾースト PIPE ASSY, exhaust	1	·	1	·	
	JM04487	パイプ アセンブリ，エキゾースト PIPE ASSY, exhaust	·	1	·	1	
21	G123774	ボルト，ヘクサゴン BOLT, hexagon	3	2	3	2	5/16-24×1 1/4
22	JM04702	ガスケット GASKET	·	3	·	3	
23	JA00658	サポート，インシュレータ SUPPORT, insulator	·	1	·	1	
24	J803681	プレート，インシュレータ PLATE, insulator	·	2	·	2	
25	G120213	ボルト，ヘクサゴン BOLT, hexagon	·	3	·	3	5/16-24×7/8
26	JM05259	グロメット，ラバー GROMMET, rubber	·	1	·	1	

クーリング　システム
14b COOLING SYSTEM

FIG. No. 14b-01

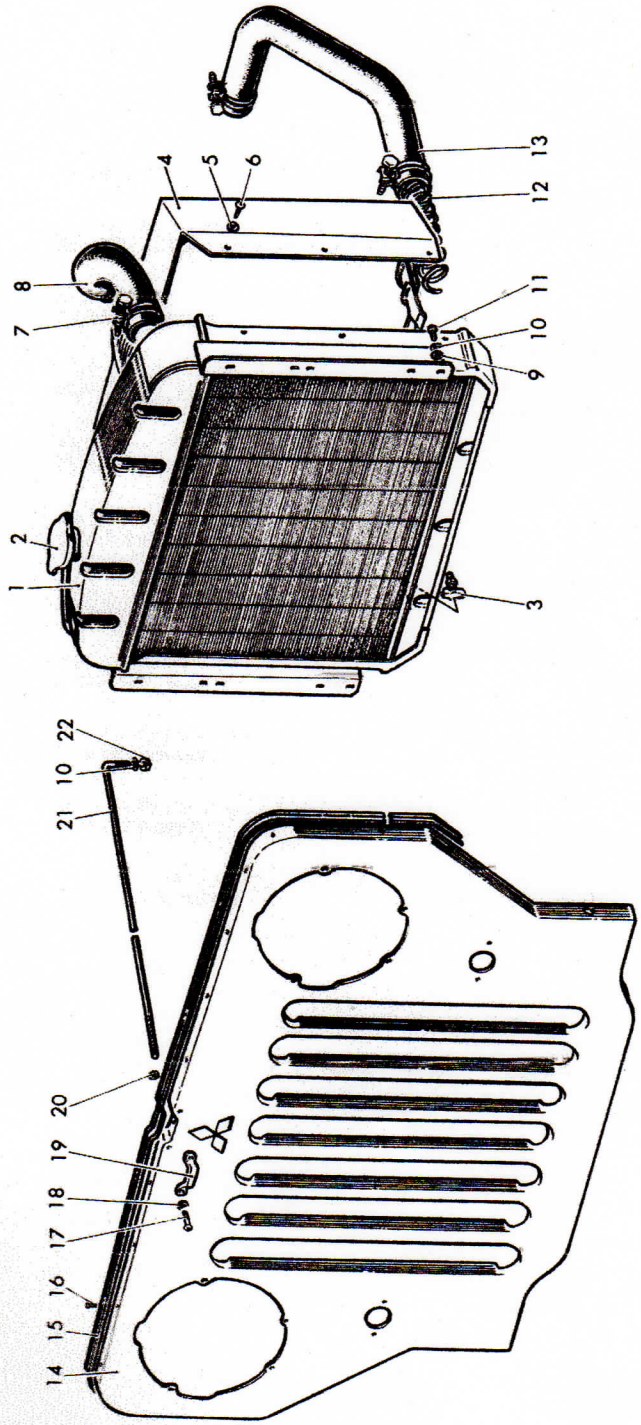

ラジエータ アンド ラジエータ ガード
-01 RADIATOR & RADIATOR GUARD

FIG. No. 14b-01

見出番号 Key No.	部品番号 Part No.	部品名称 Part Name	形式および所要数 Model & No. Req'd J3R	J3RD	J3	JC3	備考 Remarks
1～6	JM07748	ラジエータ アセンブリ，コア タンク アンド シラウド RADIATOR ASSY, core tank & shroud	1	·	1	·	
	JM08914	ラジエータ アセンブリ，コア タンク アンド シラウド RADIATOR ASSY, core tank & shroud	·	1	·	1	
1～3	JM08780	ラジエータ アセンブリ，コア アンド タンク RADIATOR ASSY, core & tank	1	1	1	1	
2	A304511	キャップ，ラジエータ シーリング CAP, radiator sealing	2523～ 1	229～ 1	5951～ 1	428～ 1	
✣✣	JM01381	キャップ，ラジエータ シーリング CAP, radiator sealing	～2522 1	～228 1	～5950 1	～427 1	
3	JA01126	コック，ドレン COCK, drain	1	1	1	1	
4	JM01146	シラウド アセンブリ，ラジエータ SHROUD ASSY, radiator	1	·	1	·	
	A300657	シラウド アセンブリ，ラジエータ SHROUD ASSY, radiator	·	1	·	1	
5	G121841	ワッシャ，スプリング ロック WASHER, spring lock	6	6	6	6	#8
6	G122159	スクリュ，ラウンド ヘッド マシン SCREW, round head machine	6	6	6	6	#8−32×¼
7	0062B··48 (JM01108)	クランプ，ホース CLAMP, hose	4	4	4	4	
8	J800284	ホース，ラジエータ，インレット HOSE, radiator, inlet	1	·	1	·	
	JM04463	ホース，ラジエータ，インレット HOSE, radiator, inlet	·	1	·	1	
9	G446363	ワッシャ，プレン WASHER, plain	4	4	4	4	⅜×⅞
10	G120214	ワッシャ，スプリング ロック WASHER, spring lock	6	6	6	6	⅝
11	G123473	ボルト，ヘクサゴン BOLT, hexagon	4	4	4	4	⅝−24×⅝
12～13	J807519	ホース アセンブリ，ラジエータ，アウトレット HOSE ASSY, radiator, outlet	1	·	1	·	
	JM04464	ホース アセンブリ，ラジエータ，アウトレット HOSE ASSY, radiator, outlet	·	1	·	1	
12	J648338	リーン ホースメント REINFORCEMENT	1	·	1	·	
	JM04466	リーン ホースメント REINFORCEMENT	·	1	·	1	

ラジエータ アンド ラジエータ ガード
-01 RADIATOR & RADIATOR GUARD

FIG. No. 14b-01 COOLING SYSTEM

見出番号 Key No.	部品番号 Part No.	部品名称 Part Name	形式および所要数 Model & No. Req'd J3R	J3RD	J3	JC3	備考 Remarks
13	J807513	ホース, ラジエータ, アウトレット HOSE, radiator, outlet	1	·	1	·	
	JM04465	ホース, ラジエータ, アウトレット HOSE, radiator, outlet	·	1	·	1	
14～16	JM08496	ガード アセンブリ, ラジエータ GUARD ASSY, radiator	1	1	·	·	
	A307203	ガード アセンブリ, ラジエータ GUARD ASSY, radiator	·	·	6069～ 1	521～ 1	
※※	J681798	ガード アセンブリ, ラジエータ GUARD ASSY, radiator	·	·	～6068 1	～520 1	
※ 14	JM08497	ガード, ラジエータ GUARD, radiator	1	1	·	·	
※	A307204	ガード, ラジエータ GUARD, radiator	·	·	6069～ 1	521～ 1	
※※	J681816	ガード, ラジエータ GUARD, radiator	·	·	～6068 1	～520 1	
15	J681191	ライナ, ラジエータ ガード LINER, radiator guard	1	1	1	1	
16	G113454	リベット, オバール ヘッド スプリット RIVET, oval head split	15	15	15	15	9/16 × 7/16
17	G155941	スクリュ, フラット ヘッド マシン SCREW, flat head machine	2	2	2	2	#10—24×5/8
18	G120217	ワッシャ, スプリング ロック WASHER, spring lock	2	2	2	2	#10
19	JM00621	ループ, フットマン LOOP, footman	1	1	1	1	
20	G120361	ナット, ヘクサゴン NUT, hexagon	2	2	2	2	#10—24
21	A305570	タイ ロッド, フロント エンド TIE ROD, front end	2735～ 1	284～ 1	6001～ 1	455～ 1	
※※	J682432	タイ ロッド, フロント エンド TIE ROD, front end	～2734 1	～283 1	～6000 1	～454 1	
22	G120368	ナット, ヘクサゴン NUT, hexagon	3	3	3	3	5/16—24

15b ELECTRICAL SYSTEM
エレクトリカル　システム

FIG. No. 15b-01

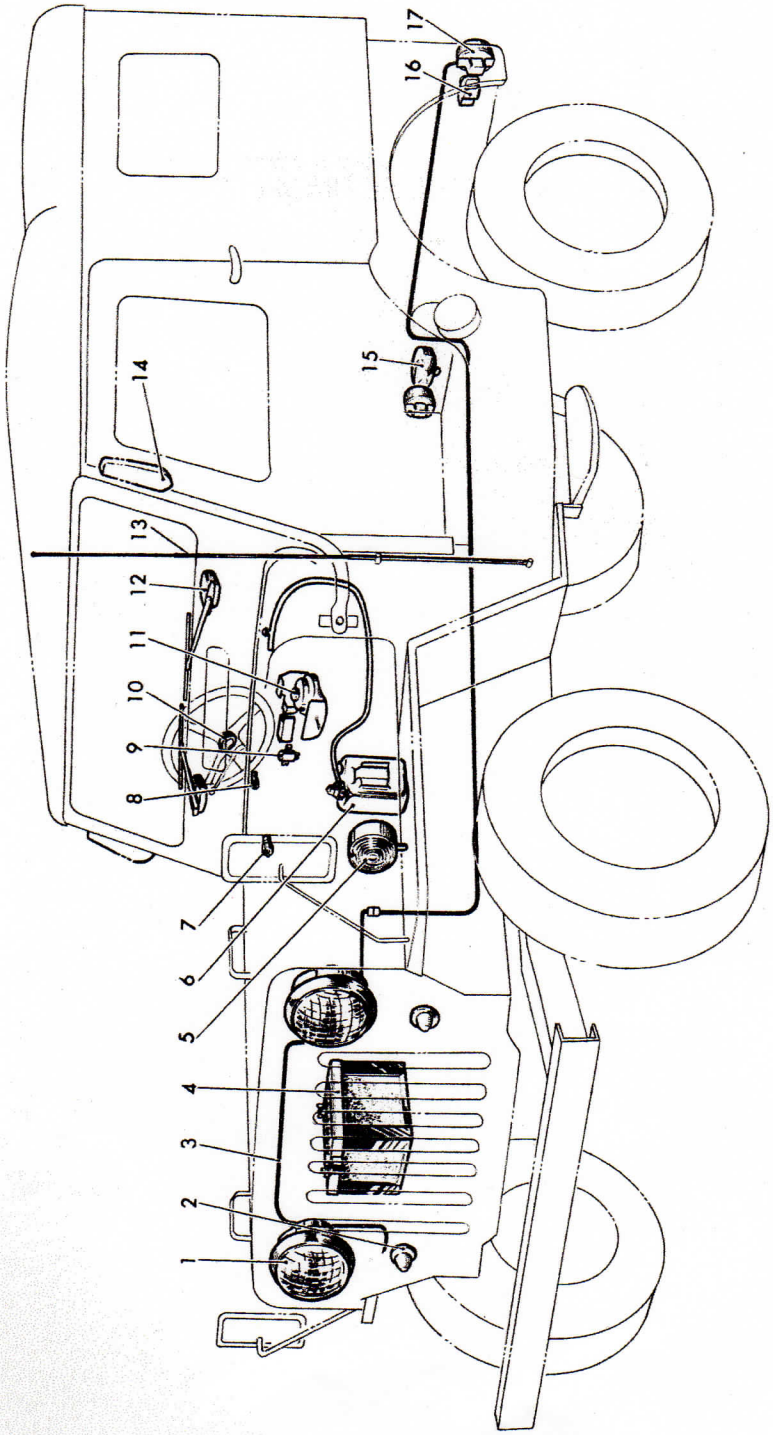

FIG. No. 15b-01

見出番号 Key No.	部品番号 Part No.	部品名称 Part Name	形式および所要数 Model & No. Req'd J3R	J3RD	J3	JC3	備考 Remarks
1	A601186	ランプ アセンブリ, ヘッド LAMP ASSY, head	2005 ~ 2	131 ~ 2	·	·	15b-08 参照 See, group 15b-08
2	JM05026	ランプ アセンブリ, パーキング LAMP ASSY, parking	2	2	2	2	15b-15 参照 See, group 15b-15
3	A303890	ワイヤリング ハーネス, ボデー WIRING HARNESS, body	2116 ~ 1	165 ~ 1	·	·	15b-02 参照 See, group 15b-02
4	JM07503	バッテリ BATTERY (12V-40AH)	1	·	1	·	15b-03 参照 See, group 15b-03
5	A602303	ランプ アセンブリ, フロント ターン シグナル LAMP ASSY, front turn signal	2969 ~ 2	316 ~ 2	6016 ~ 2	456 ~ 2	15b-09A参照 See, group 15b-09A
6	A603974A	タンク アセンブリ, ワッシャ TANK ASSY, washer	3200 ~ 1	326 ~ 1	·	·	15b-06 参照 See, group 15b-06
7	A600505	スイッチ アセンブリ, イグニション SWITCH ASSY, ignition	3351 ~ 1	·	·	·	15b-04 参照 See, group 15b-04
8	JM05142	ランプ アセンブリ, インストルメント LAMP ASSY, instrument	1	1	1	1	15b-17 参照 See, group 15b-17
9	A603707	リレー, フラッシャ RELAY, flasher	2256 ~ 1	197 ~ 1	5707 ~ 1	370 ~ 1	15b-19 参照 See, group 15b-19
10	JM05595	キャップ アセンブリ, ホーン ボタン CAP ASSY, horn button	1	1	·	·	15b-05 参照 See, group 15b-05
11	A603673	ホーン アセンブリ HORN ASSY	3200 ~ 1	326 ~ 1	6031 ~ 1	501 ~ 1	15b-21 参照 See, group 15b-21
12	A603838	モータ, ワイパ MOTOR, wiper	3200 ~ 2	326 ~ 2	·	·	15b-07 参照 See, group 15b-07
13	A604787	アンテナ, サイド ANTENNA, side	3200 ~ 1	326 ~ 1	·	·	15b-20 参照 See, group 15b-20
14	JM08557	ウインカ アセンブリ WINKER ASSY	~ 2165 1	~ 164 1	·	·	15b-10 参照 See, group 15b-10
15	A601608	ランプ アセンブリ, バック LAMP ASSY, back	774 ~ 1	62 ~ 1	·	·	15b-12 参照 See, group 15b-12
16	V28772	ランプ アセンブリ, ライセンス LAMP ASSY, license	2166 ~ 1	165 ~ 1	5707 ~ 1	370 ~ 1	15b-14 参照 See, group 15b-14
17	A601654	ランプ アセンブリ, リヤ ターン シグナル LAMP ASSY, rear turn signal	2166 ~ 2	165 ~ 2	5707 ~ 2	370 ~ 2	15b-11 参照 See, group 15b-11

FIG. No. 15b-02

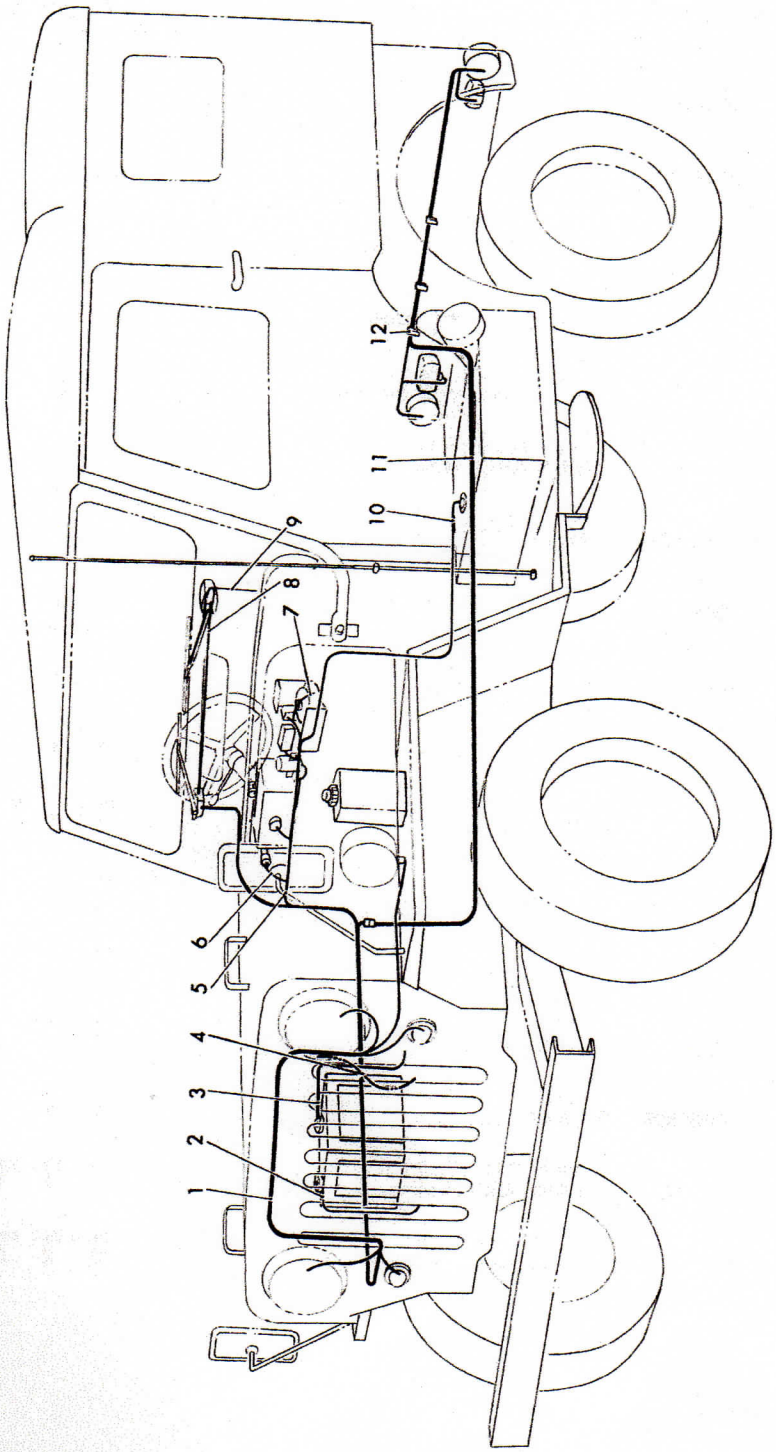

ワイヤリング ハーネス
-02 WIRING HARNESS

参照番号 Key No.	部品番号 Part No.	部品名称 Part Name	形式および所要数 Model & No. Req'd J3R	J3RD	J3	JC3	備考 Remarks
1	A303890	ワイヤリング ハーネス, ボデー WIRING HARNESS, body	2116～ 1	165～ 1	·	·	
	A303399	ワイヤリング ハーネス, ボデー WIRING HARNESS, body	～2115 1	～164 1	·	·	
	JM07167	ワイヤリング ハーネス, ボデー WIRING HARNESS, body	～2004 1	～130 1	·	·	
	A390271	ワイヤリング ハーネス, ボデー WIRING HARNESS, body	·	·	6031～ 1	·	
	A390126	ワイヤリング ハーネス, ボデー WIRING HARNESS, body	·	·	～6030 1	·	
	A304202	ワイヤリング ハーネス, ボデー WIRING HARNESS, body	·	·	～6000 1	·	
	A304203	ワイヤリング ハーネス, ボデー WIRING HARNESS, body	·	·	·	370～ 1	L. H.
	A303398	ワイヤリング ハーネス, ボデー WIRING HARNESS, body	·	·	·	～369 1	L. H.
	A390129	ワイヤリング ハーネス, ボデー WIRING HARNESS, body	·	·	·	455～ 1	R. H.
	JM05029	ワイヤリング ハーネス, ボデー WIRING HARNESS, body	·	·	·	～454 1	R. H.
2	A301999	ケーブル, バッテリ ツー アース CABLE, battery to earth	2005～ 1	131～ 1	5687～ 1	364～ 1	
	JM07709	ケーブル, バッテリ ツー アース CABLE, battery to earth	～2004 1	～130 1	～5686 1	～363 1	
3	A301998	ケーブル, バッテリ ツー スタータ CABLE, battery to starter	2005～ 1	131～ 1	5687～ 1	364～ 1	
	JM07708	ケーブル, バッテリ ツー スタータ CABLE, battery to starter	～2004 1	～130 1	～5686 1	～363 1	
4	JM07706	ワイヤリング ハーネス, レギュレータ ツー ゼネレータ WIRING HARNESS, regulator to generator	～2726 1	～265 1	～6015 1	·	
	JM05030	ワイヤリング ハーネス, レギュレータ ツー ゼネレータ WIRING HARNESS, regulator to generator	·	·	·	～454 1	
5	A390230	ワイヤリング ハーネス, インストルメント パネル WIRING HARNESS, instrument panel	3200～ 1	·	·	·	
	A390127	ワイヤリング ハーネス, インストルメント パネル WIRING HARNESS, instrument panel	～3199 1	·	·	·	
	A303886	ワイヤリング ハーネス, インストルメント パネル WIRING HARNESS, instrument panel	～2726 1	·	·	·	
	JM08543	ワイヤリング ハーネス, インストルメント パネル WIRING HARNESS, instrument panel	～2115 1	·	·	·	

ワイヤリング ハーネス
-02 WIRING HARNESS

FIG. No. 15b-02

ELECTRICAL SYSTEM

見出番号 Key No.	部品番号 Part No.	部品名称 Part Name	形式および所要数 Model & No. Req'd J3R	J3RD	J3	JC3	備考 Remarks
5	A390231	ワイヤリング ハーネス, インストルメント パネル WIRING HARNESS, instrument panel	·	326 ~ 1	·	·	
	A390128	ワイヤリング ハーネス, インストルメント パネル WIRING HARNESS, instrument panel	·	~ 325 1	·	·	
	A303887	ワイヤリング ハーネス, インストルメント パネル WIRING HARNESS, instrument panel	·	~ 265 1	·	·	
	JM08573	ワイヤリング ハーネス, インストルメント パネル WIRING HARNESS, instrument panel	·	~ 164 1	·	·	
6	JM07548	ワイヤリング WIRING	·	1	·	1	g. p. i.~ s. s/w.
7	A390234	ワイヤリング, リレー ツー ホーン WIRING, relay to horn	3200 ~ 1	326 ~ 1	·	·	
	A390224	ワイヤリング, リレー ツー ホーン WIRING, relay to horn	·	·	6016 ~ 1	455 ~ 1	
※※	A390092	ワイヤリング, リレー ツー ホーン WIRING, relay to horn	~ 3199 1	~ 325 1	·	·	
	JM06275	ワイヤリング, リレー ツー ホーン WIRING, relay to horn	~ 2734 1	~ 265 1	~ 6015 1	~ 454 1	
8	A390293	ワイヤリング ハーネス, ワイパ WIRING HARNESS, wiper	3200 ~ 1	326 ~ 1	·	·	
	JM06455	ワイヤリング ハーネス, ワイパ WIRING HARNESS, wiper	~ 3199 1	~ 325 1	1	1	
9	JM07752	ケーブル, ワイパ アース CABLE, wiper earth	2	2	·	·	L=200mm
	JM06410	ケーブル, ワイパ アース CABLE, wiper earth	·	·	2	2	L=120mm
10	JM09000	ケーブル, ヒュエル ゲージ ツー タンク CABLE, fuel gauge to tank	·	·	5687 ~ 1	364 ~ 1	
	JM00899	ケーブル, ヒュエル ゲージ ツー タンク CABLE, fuel gauge to tank	·	·	~ 5686 1	~ 363 1	
11	A303888	ワイヤリング ハーネス, シャシ WIRING HARNESS, chassis	2116 ~ 1	165 ~ 1	·	·	
	JM08544	ワイヤリング ハーネス, シャシ WIRING HARNESS, chassis	~ 2115 1	~ 164 1	·	·	
	A304204	ワイヤリング ハーネス, シャシ WIRING HARNESS, chassis	·	·	6001 ~ 1	370 ~ 1	
	JM01615	ワイヤリング ハーネス, シャシ WIRING HARNESS, chassis	·	·	~ 6000 1	~ 369 1	
12	J644106	クリップ CLIP	10	10	10	10	

MEMO

15 b

FIG. No. 15b-03

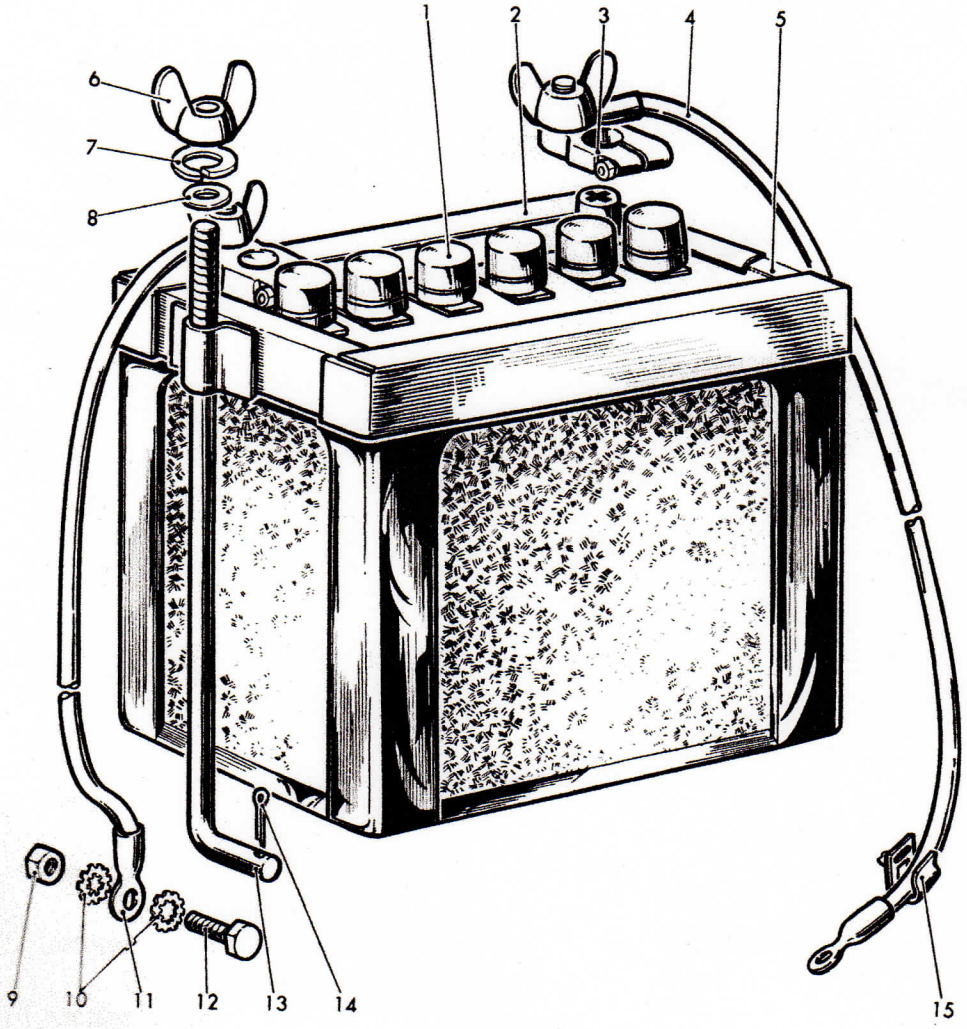

MEMO

15 b

バッテリ
-03 BATTERY

FIG. No. 15b-03 ELECTRICAL SYSTEM

見出番号 Key No.	部品番号 Part No.	部品名称 Part Name	形式および所要数 Model & No. Req'd J3R	J3RD	J3	JC3	備考 Remarks
9	G120368	ナット, ヘクサゴン NUT, hexagon	1	1	1	1	5/16－24
10	G178532	ワッシャ, ツース ロック WASHER, tooth lock	2	2	2	2	5/16
11	A301998	ケーブル, バッテリ ツー アース CABLE, battery to earth	2005～ 1	131～ 1	5687～ 1	364～ 1	
	JM07708	ケーブル, バッテリ ツー アース CABLE, battery to earth	～2004 1	～130 1	～5686 1	～363 1	
12	G120213	ボルト, ヘクサゴン BOLT, hexagon	1	1	1	1	5/16－24 ×7/8
13	A390118	ボルト, バインディング BOLT, binding	·	284～ 4	·	·	国内用 For domestic
	JM07699	ボルト, バインディング BOLT, binding	·	～283 4	·	·	国内用 For domestic
	JM07699	ボルト, バインディング BOLT, binding	2	2	·	·	J3RDは輸出用 J3RD For export
	JM01324	ボルト, バインディング BOLT, binding	·	·	2	2	
14	·M390·3x20	ピン, コッタ PIN, cotter	2	2	2	2	
15	G192114	クリップ, ファスナ CLIP, fastener	1	·	1	·	3/4

MEMO

15b

FIG. No. 15b-04

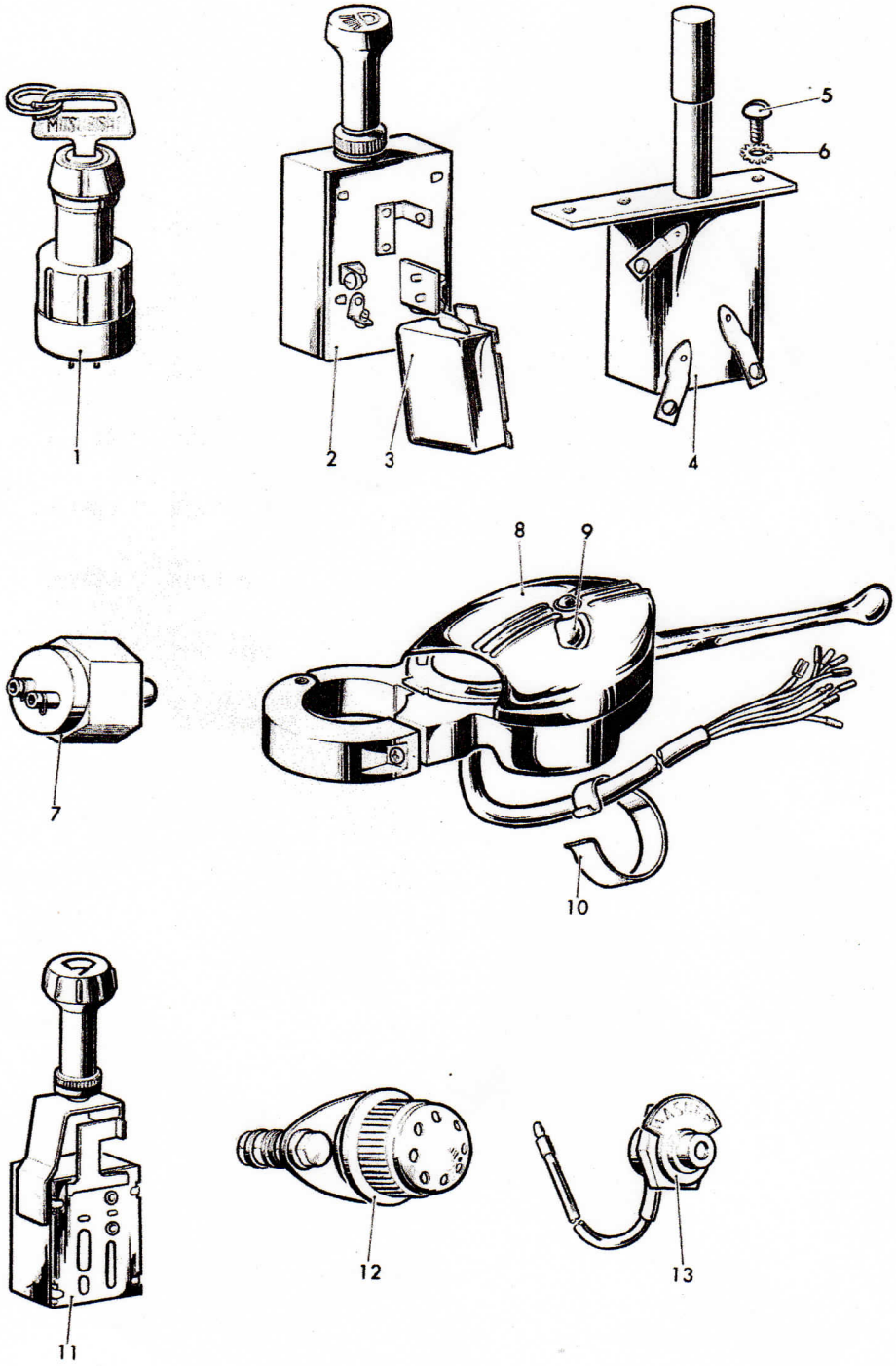

スイッチ
-04 SWITCH

FIG. No. 15b-04

ELECTRICAL SYSTEM

見出番号 Key No.	部品番号 Part No.	部品名称 Part Name	形式および所要数 Model & No. Req'd J3R	J3RD	J3	JC3	備考 Remarks
1	A600505	スイッチ アセンブリ, イグニション SWITCH ASSY, ignition	3351～ 1	·	·	·	
	N03808	スイッチ アセンブリ, イグニション SWITCH ASSY, ignition	～3350 1	·	1	·	
	K09379	スイッチ アセンブリ, イグニション SWITCH ASSY, ignition	·	1	·	1	
2～3	A600766	スイッチ アセンブリ, ヘッド ランプ SWITCH ASSY, head lamp	3200～ 1	326～ 1	·	·	
	JM02504	スイッチ アセンブリ, ヘッド ランプ SWITCH ASSY, head lamp	～3199 1	～325 1	1	1	
3	JM01638	ブレーカ アセンブリ, サーキット BRAKER ASSY, circuit	1	1	1	1	
4	JM00817	スイッチ アセンブリ, デマー SWITCH ASSY, dimmer	1	1	1	1	
5	G120628	スクリュ, ラウンド ヘッド マシン SCREW, round head machine	2	2	2	2	¼−20×½
6	G121753	ワッシャ, エクスターナル ツース ロック WASHER, external tooth lock	2	2	2	2	¼
7	JM00816	スイッチ アセンブリ, ストップ ランプ SWITCH ASSY, stop lamp	1	1	1	1	
8	JM06866	スイッチ アセンブリ, ウインカ SWITCH ASSY, winker	2166～ 1	165～ 1	5707～ 1	370～ 1	
	JM06898	スイッチ アセンブリ, ウインカ SWITCH ASSY, winker	～2165 1	～164 1	～5706 1	～369 1	
※ 9	·M757·12·3	バルブ, ランプ BULB, lamp	2166～ 1	165～ 1	5707～ 1	370～ 1	12V−3W
※	0018B·608	バルブ, ランプ BULB, lamp	～2165 1	～164 1	～5706 1	～369 1	12V−3W
10	JM03925	クリップ, ワイヤ CLIP, wire	2	2	2	2	
11	A600764	スイッチ, ワイパ ワッシャ SWITCH, wiper washer	3200～ 1	326～ 1	·	·	
12	K417150·2	インジケータ, グロー プラグ INDICATOR, glow plug	·	1	·	1	
13	A603999	スイッチ アセンブリ, ワッシャ SWITCH ASSY, washer	·	·	6031～ 1	501～ 1	

15b

FIG. No. 15b-05

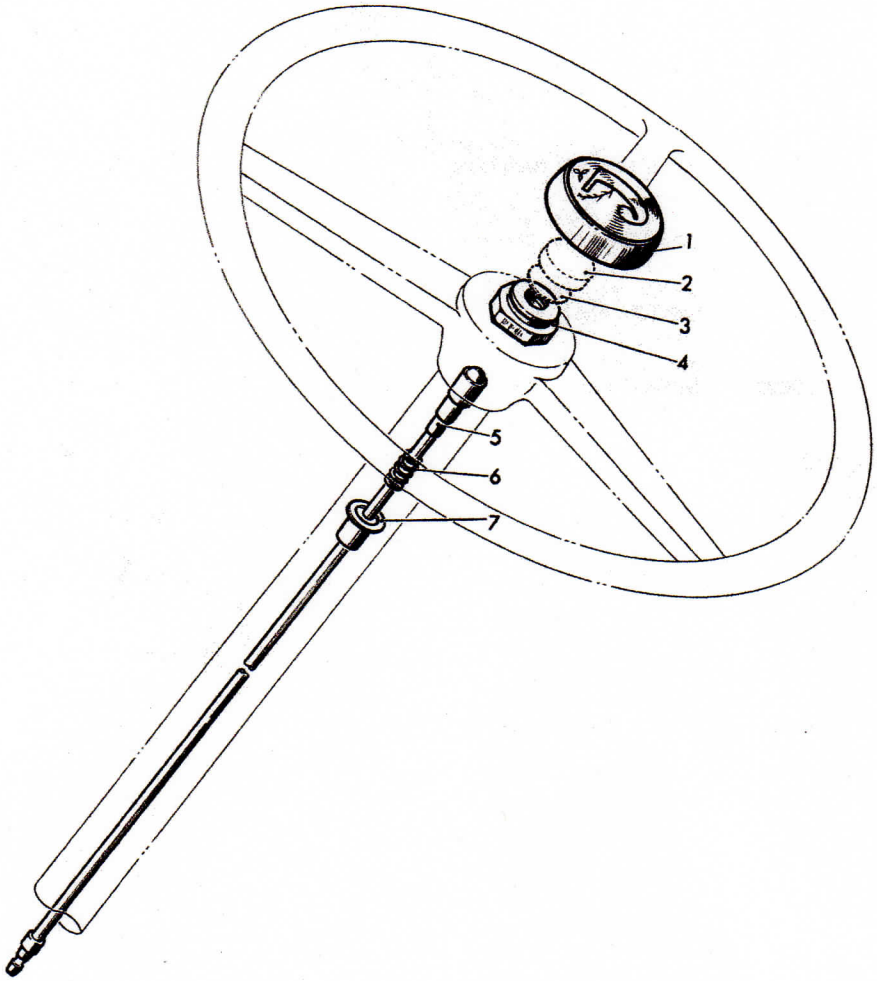

バッテリ
-03 BATTERY

FIG. No. 15b-03

見出番号 Key No.	部品番号 Part No.	部品名称 Part Name	形式および所要数 Model & No. Req'd J3R	J3RD	J3	JC3	備考 Remarks
1	JM07503	バッテリ BATTERY (12V-40AH)	1	·	1	·	
	JM07503X	バッテリ, ドライ チャージ BATTERY, dry charge (12V-40AH)	1	·	1	·	輸出用 For export (with solution)
	W28112	バッテリ BATTERY (12V-100AH)	·	284～ 1	·	·	国内用 For domestic
	JM05038	バッテリ BATTERY (12V-70AH)	·	～283 1	·	·	
	JM05038	バッテリ BATTERY (12V-70AH)	·	1	·	1	J3RDは輸出用 J3RD for export
	JM05038X	バッテリ, ドライ チャージ BATTERY, dry charge (12V-70AH)	·	1	·	1	輸出用 For export (with solution)
2	JM07698	ホルダ, バッテリ HOLDER, battery	1	·	1	·	
	A390117	ホルダ, バッテリ HOLDER, battery	·	284～ 1	·	·	国内用 For domestic
	JM05051	ホルダ, バッテリ HOLDER, battery	·	～283 1	·	·	
	JM05051	ホルダ, バッテリ HOLDER, battery	·	1	·	1	J3RDは輸出用 J3RD For export
3	M629·616	ターミナル, バッテリ ケーブル TERMINAL, battery cable	1	1	1	1	(−)
	·M629·618	ターミナル, バッテリ ケーブル TERMINAL, battery cable	1	1	1	1	(+)
4	A301999	ケーブル, バッテリ ツー アース CABLE, battery to earth	2005～ 1	131～ 1	5687～ 1	364～ 1	
	JM07709	ケーブル, バッテリ ツー アース CABLE, battery to earth	～2004 1	～130 1	～5686 1	～363 1	
※5	JM05240	シート, バッテリ サポート SEAT, battery support	·	～130 2	·	～363 2	
6	JM00719	ナット, ウィング NUT, wing	2	4	2	2	
7	N03897··8	ワッシャ, スプリング ロック WASHER, spring lock	2	·	2	2	8φ
	G120214	ワッシャ, スプリング ロック WASHER, spring lock	·	4	·	·	5/16
8	G120393	ワッシャ, プレン WASHER, plain	2	·	2	2	9/32 × 9/16
	·M302·8	ワッシャ, プレン WASHER, plain	·	4	·	·	

15b

FIG. No. 15b-06

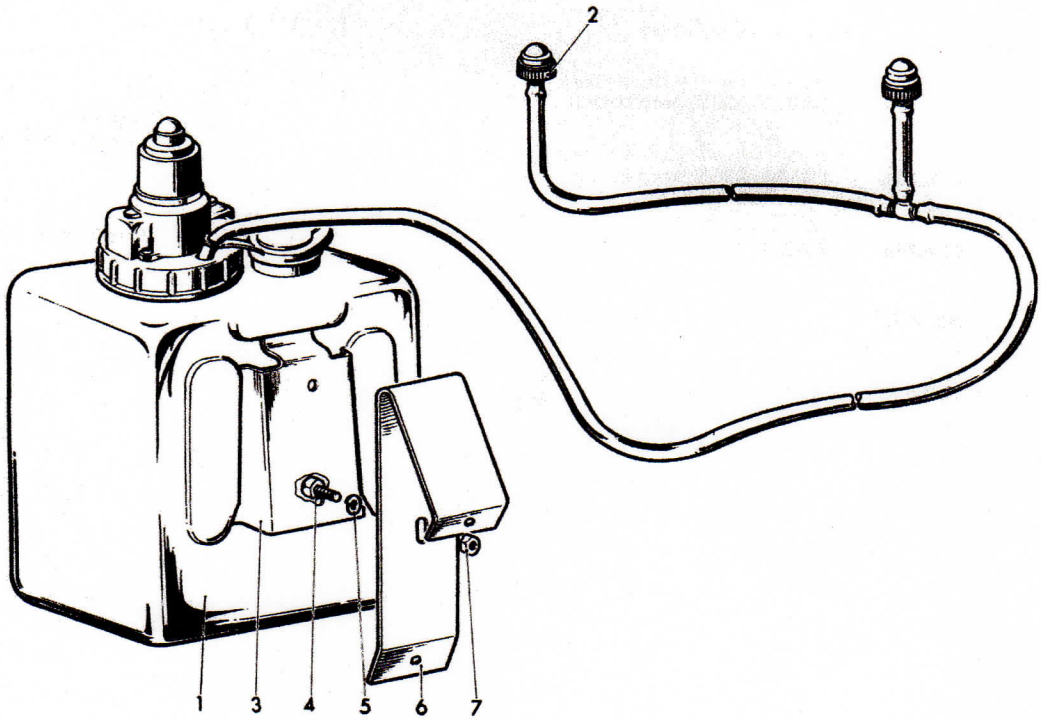

ホーン　ボタン
-05 HORN BUTTON

FIG. No. 15b-05 ELECTRICAL SYSTEM

見出番号 Key No.	部品番号 Part No.	部品名称 Part Name	形式および所要数 Model & No. Req'd J3R	J3RD	J3	JC3	備考 Remarks
1	JM05595	キャップ　アセンブリ，ホーン　ボタン CAP ASSY, horn button	1	1	·	·	
2	J804623	キャップ　ラバー，ホーン　ボタン CAP, rubber, horn button	·	·	1	1	
3	J801427	プレート，コンタクト PLATE, contact	·	·	1	1	
4	J801425	ナット，ステアリング　ホイール NUT, steering wheel	1	1	1	1	※
5～6	JM06265	ケーブル　アセンブリ，ホーン　ボタン CABLE ASSY, horn button	1	1	·	·	互換性有 Interchangeable
	JM02193	ケーブル　アセンブリ，ホーン　ボタン CABLE ASSY, horn button	·	·	1	1	
5	JM06266	ケーブル，ホーン　ボタン CABLE, horn button	1	1	·	·	L=1270㎜
	J801428	ケーブル，ホーン　ボタン CABLE, horn button	·	·	1	1	
6	J638884	スプリング，ホーン　ボタン SPRING, horn button	1	1	1	1	
7	J638885	カップ，スプリング CUP, spring	1	1	1	1	

15b

ウインドシールド ワッシャ
-06 WINDSHIELD WASHER

(J3R P/No. 3200~, J3RD P/No. 326~
(J3 P/No. 6031~, JC3 P/No. 501~)

FIG. No. 15b-06

見出番号 Key No.	部品番号 Part No.	部品名称 Part Name	形式および所要数 Model & No. Req'd J3R	J3RD	J3	JC3	備考 Remarks
1 ~ 3	A603974A	タンク アセンブリ, ワッシャ TANK ASSY, washer	3200~ 1	326~ 1	·	·	
	A603974B	タンク アセンブリ, ワッシャ TANK ASSY, washer	·	·	6031~ 1	501~ 1	
2	A603979	ノズル, ワッシャ NOZZLE, washer	1	1	1	1	
3	A603977	ブラケット, ワッシャ BRACKET, washer	1	1	1	1	
4	·M100·6x16	ボルト, ヘクサゴン BOLT, hexagon	2	2	2	2	
5	·M304·6	ワッシャ, スプリング ロック WASHER, spring lock	4	4	4	4	
6	A390225	ブラケット BRACKET	1	1	1	1	
7	·M172·6	ナット, ヘクサゴン ジャム NUT, hexagon jam	4	4	4	4	

15b

FIG. No. 15b-07

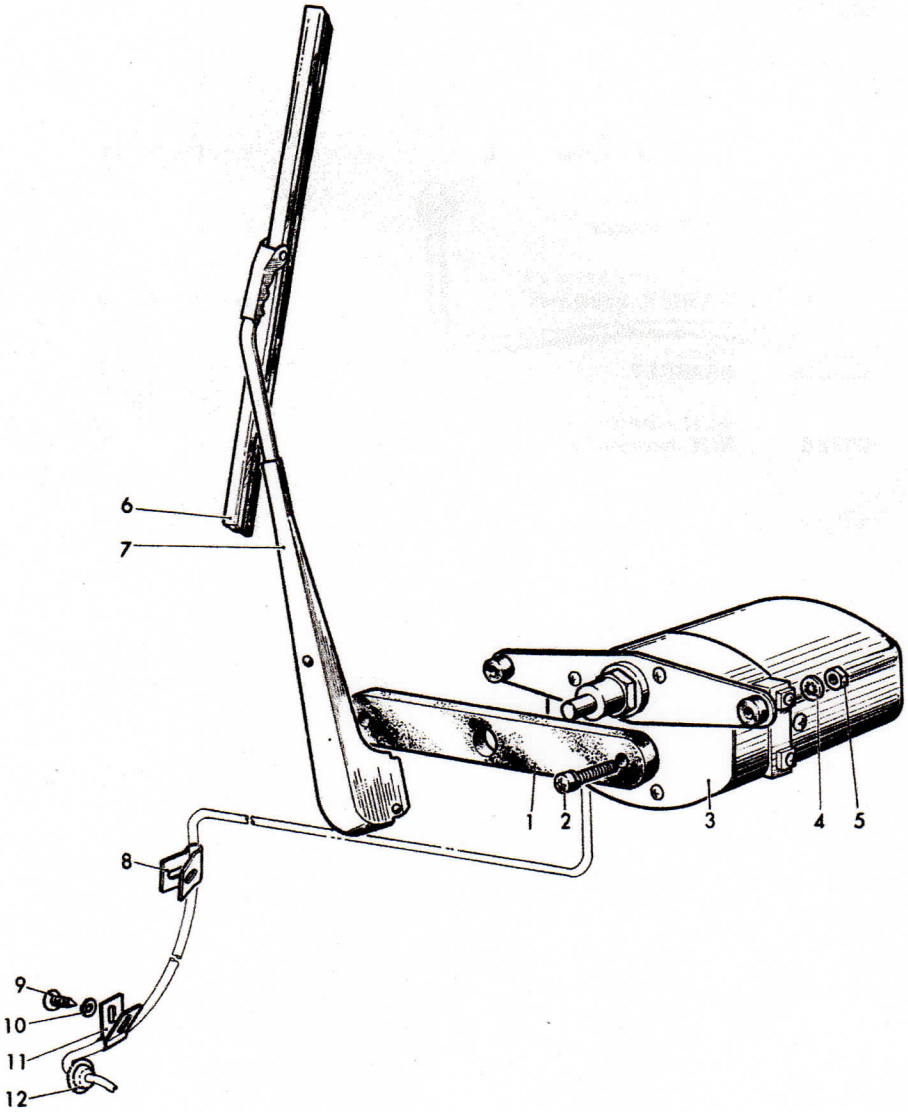

ウインドシールド ワイパ
-07 WINDSHIELD WIPER

FIG. No. 15b-07 ELECTRICAL SYSTEM

見出番号 Key No.	部品番号 Part No.	部品名称 Part Name	形式および所要数 Model & No. Req'd J3R	J3RD	J3	JC3	備考 Remarks
1	A390307	スペーサ SPACER	3200～ 2	326～ 2	·	·	
2	·M132·5x30	スクリュ，ラウンド ヘッド マシン SCREW, round head machine	4	4	·	·	
	JM06636	スクリュ アンド ワッシャ アセンブリ SCREW & WASHER ASSY	·	·	2	2	#10—32 ×⅝
	J807311	スクリュ アンド ワッシャ アセンブリ SCREW & WASHER ASSY	·	·	2	2	#10—32 ×½
3	A603838	モータ，ワイパ MOTOR, wiper	3200～ 2	326～ 2	·	·	
	JM06869	モータ，ワイパ MOTOR, wiper	～3199 2	～325 2	2	2	
4	·M310·5	ワッシャ，ツース ロック WASHER, tooth lock	6	6	·	·	
	G121801	ワッシャ，インターナル ツース ロック WASHER, internal tooth lock	·	·	2	2	#10
5	·M172·5	ナット，ヘクサゴン ジャム NUT, hexagon jam	6	6	·	·	
	G120614	ナット，ヘクサゴン NUT, hexagon	·	·	2	2	#10—32
6	A603926	ブレード，ワイパ BLADE, wiper	3200～ 2	326～ 2	·	·	
	JM06917	ブレード，ワイパ BLADE, wiper	～3199 2	～325 2	2	2	
7	A603922	アーム，ワイパ ARM, wiper	3200～ 1	326～ 1	·	·	L. H.
	A603924	アーム，ワイパ ARM, wiper	3200～ 1	326～ 1	·	·	R. H.
	JM05102	アーム，ワイパ ARM, wiper	～3199 2	～325 2	2	2	
8	J078316	クリップ，クランプ CLIP, clamp	2	2	·	·	¼
9	G163600	スクリュ，タッピング SCREW, tapping	3	3	1	1	#10—16 ×½
10	G115707	ワッシャ，スプリング ロック WASHER, spring lock	3	3	3	3	#10
11	JM01254	クリップ，クランプ CLIP, clamp	1	1	·	·	¼
	JM03498	クリップ，クランプ CLIP, clamp	·	·	1	1	¼

ウインドシールド ワイパ
-07 WINDSHIELD WIPER

FIG. No. 15b-07

ELECTRICAL SYSTEM

見出番号 Key No.	部品番号 Part No.	部品名称 Part Name	形式および所要数 Model & No. Req'd J3R	J3RD	J3	JC3	備考 Remarks
12	A604385	グロメット GROMMET	·	·	1	1	

MEMO

15 b

FIG. No. 15b-08

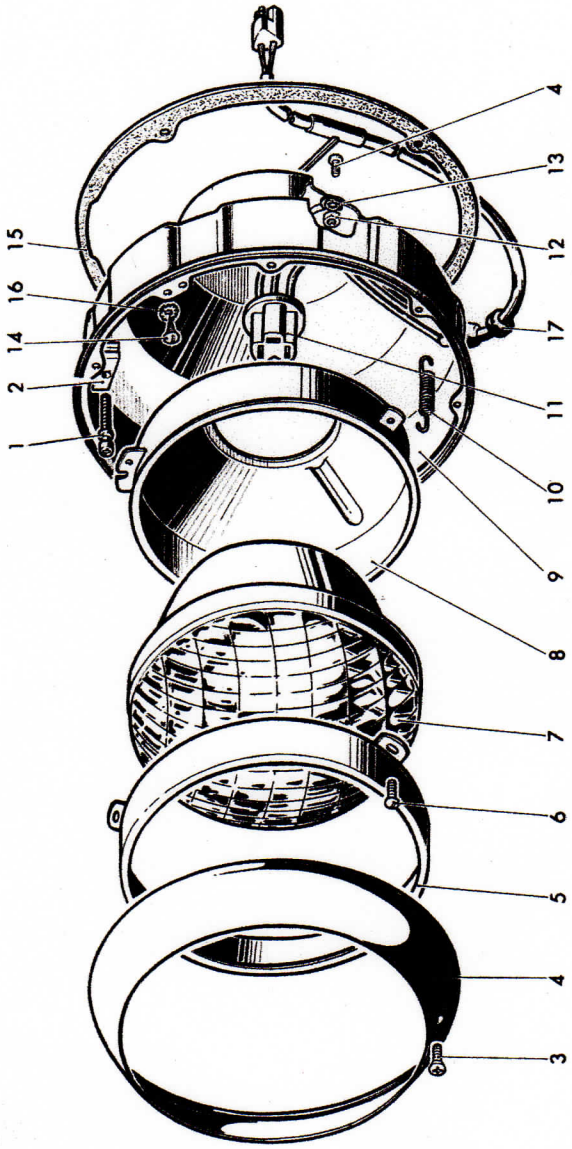

ヘッド ランプ
-08 HEAD LAMP

FIG. No. 15b-08

見出番号 Key No.	部品番号 Part No.	部品名称 Part Name	形式および所要数 Model & No. Req'd J3R	J3RD	J3	JC3	備考 Remarks
1 ~ 13	A601186	ランプ アセンブリ, ヘッド LAMP ASSY, head	2005 ~ 2	131 ~ 2	·	·	
	A601187	ランプ アセンブリ, ヘッド LAMP ASSY, head	·	·	5687 ~ 2	364 ~ 2	
	JM07683	ランプ アセンブリ, ヘッド LAMP ASSY, head	~ 2004 1	~ 130 1	~ 5686 1	~ 363 1	L. H.
	JM07684	ランプ アセンブリ, ヘッド LAMP ASSY, head	~ 2004 1	~ 130 1	~ 5686 1	~ 363 1	R. H.
1	JM01794	スクリュ, アジャスティング SCREW, adjusting	4	4	4	4	
2	JM01795	ナット, アジャスティング NUT, adjusting	4	4	4	4	
3	A601221	スクリュ, オーバル ヘッド マシン SCREW, oval head machine	2005 ~ 2	131 ~ 2	5687 ~ 2	364 ~ 2	
※※	JM05433	スクリュ, オーバル ヘッド マシン SCREW, oval head machine	~ 2004 2	~ 130 2	~ 5686 2	~ 363 2	
4	A601217	フレーム アセンブリ, フロント FRAME ASSY, front	2005 ~ 2	131 ~ 2	5687 ~ 2	364 ~ 2	
※※	JM02458	フレーム アセンブリ, フロント FRAME ASSY, front	~ 2004 2	~ 130 2	~ 5686 2	~ 363 2	
5	A601218	リング アセンブリ, リテーニング RING ASSY, retaining	2005 ~ 2	131 ~ 2	5687 ~ 2	364 ~ 2	
	JM01786	リング アセンブリ, リテーニング RING ASSY, retaining	~ 2004 2	~ 130 2	~ 5686 2	~ 363 2	
6	JM05432	スクリュ, マシン SCREW, machine	8	8	8	8	
7	·M7701250L	ユニット, シールド ビーム ヘッド ランプ UNIT, sealed beam head lamp	2	2	·	·	(左配光) 12V-50/40W
	·M7701250R	ユニット, シールド ビーム ヘッド ランプ UNIT, sealed beam head lamp	·	·	2	2	(右配光) 12V-50/40W
8	JM01788	ユニット アセンブリ, マウンティング リング UNIT ASSY, mounting ring	2	2	2	2	
9	A601226	ハウジング アセンブリ, ヘッド ランプ HOUSING ASSY, head lamp	2005 ~ 2	131 ~ 2	5687 ~ 2	364 ~ 2	
※※	JM01789	ハウジング アセンブリ, ヘッド ランプ HOUSING ASSY, head lamp	~ 2004 2	~ 130 2	~ 5686 2	~ 363 2	
10	A601220	スプリング, アジャスティング SPRING, adjusting	2005 ~ 4	131 ~ 4	5687 ~ 4	364 ~ 4	
※※	JM01790	スプリング, アジャスティング SPRING, adjusting	~ 2004 4	~ 130 4	~ 5686 4	~ 363 4	

ヘッド ランプ
-08 HEAD LAMP

FIG. No. 15b-08 ELECTRICAL SYSTEM

見出番号 Key No.	部品番号 Part No.	部品名称 Part Name	形式および所要数 Model & No. Req'd J3R	J3RD	J3	JC3	備考 Remarks
11	A601222	ワイヤ アセンブリ, ヘッド ランプ WIRE ASSY, head lamp	2005～ 2	131～ 2	5687～ 2	364～ 2	
	JM02330	ワイヤ アセンブリ, ヘッド ランプ WIRE ASSY, head lamp	～2004 1	～130 1	～5686 1	～363 1	
	JM02331	ワイヤ アセンブリ, ヘッド ランプ WIRE ASSY, head lamp	～2004 1	～130 1	～5686 1	～363 1	
12	G120622	ナット, ヘクサゴン マシン スクリュ NUT, hexagon machine screw	2	2	2	2	#8-32
13	G138530	ワッシャ, インターナル ツース ロック WASHER, internal tooth lock	2	2	2	2	#10
14	G145193	スクリュ, タッピング SCREW, tapping	8	8	8	8	#10-16×½
15	G138479	ワッシャ, エクスターナル ツース ロック WASHER, external tooth lock	8	8	8	8	#10
16	JM00910	ガスケット, ヘッド ランプ GASKET, head lamp	2	2	2	2	
17	·M452···9	グロメット GROMMET	2	2	2	2	

MEMO

15 b

FIG. No. 15b-09

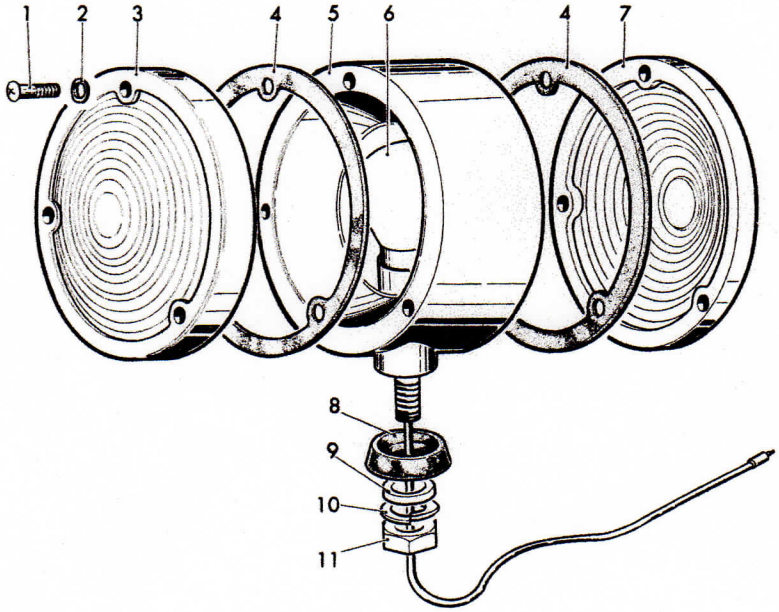

フロント ターン シグナル ランプ
-09A FRONT TURN SIGNAL LAMP

FIG. No. 15b-09 ELECTRICAL SYSTEM

見出番号 Key No.	部品番号 Part No.	部品名称 Part Name	形式および所要数 Model & No. Req'd J3R	J3RD	J3	JC3	備考 Remarks
1 ~ 11	A602303	ランプ アセンブリ, フロント ターン シグナル LAMP ASSY, front turn signal	2960 ~ 2	316 ~ 2	6016 ~ 2	456 ~ 2	
	A602106B	ランプ アセンブリ, フロント ターン シグナル LAMP ASSY, front turn signal	~ 2959 2	~ 315 2	~ 6015 2	~ 455 2	
1	0088B·3x10	スクリュ, ラウンド ヘッド マシン SCREW, round head machine	12	12	12	12	
2	W23546	パッキング, ラバー PACKING, rubber	12	12	12	12	
3	A602225	レンズ, フロント ターン シグナル LENS, front turn signal	2960 ~ 2	316 ~ 2	6016 ~ 2	456 ~ 2	Amber
	W28091 (A602106B2)	レンズ, フロント ターン シグナル LENS, front turn signal	~ 2959 2	~ 315 2	~ 6015 2	~ 455 2	Orange
※ 4	A602303·5	パッキング PACKING	4	4	4	4	
※ 5	A602303·1	カバー アセンブリ, ランプ COVER ASSY, lamp	2	2	2	2	
6	·M754·1220	バルブ, ランプ BULB, lamp	2	2	2	2	12V–20W
7	W28092 (A602106B3)	レンズ, フロント ターン シグナル LENS, front turn signal	2	2	2	2	Red
8	A601735	パッキング, ラバー PACKING, rubber	2	2	2	2	
9	A601736	カラー COLLAR	2	2	2	2	
10	·M30412	ワッシャ, スプリング ロック WASHER, spring lock	2	2	2	2	
11	·M17212	ナット, ヘクサゴン ジャム NUT, hexagon jam	2	2	2	2	

15b

FIG. No. 15b-10

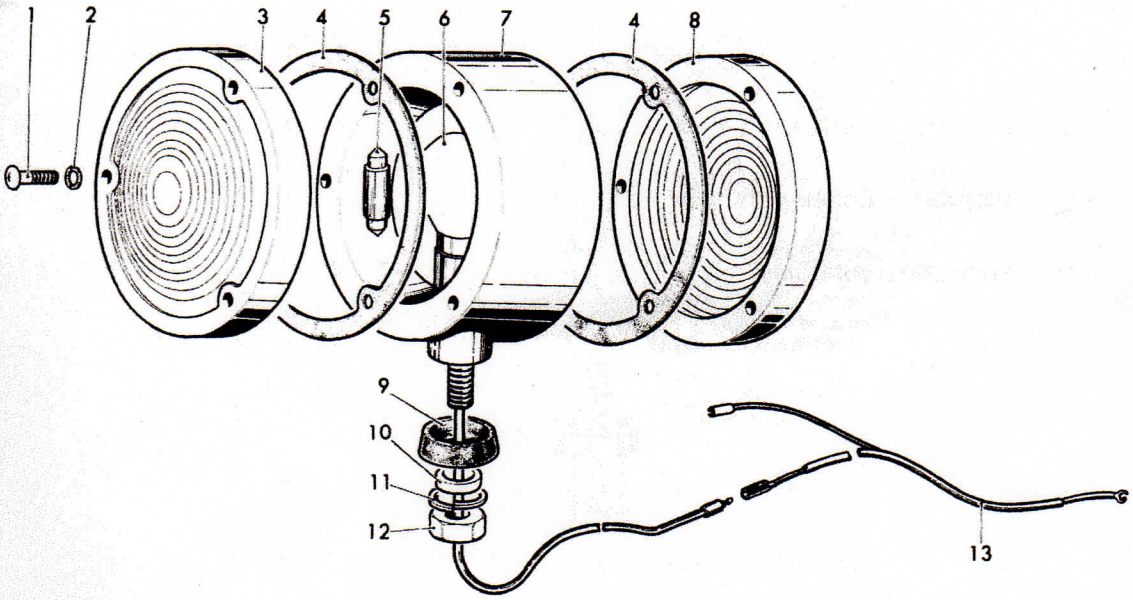

-09B フロント ターン シグナル ランプ FRONT TURN SIGNAL LAMP (輸出用特装品 OPtional for exprt)

FIG. No. 15b-10

見出番号 Key No.	部品番号 Part No.	部品名称 Part Name	形式および所要数 Model & No. Req'd J3R	J3RD	J3	JC3	備考 Remarks
1 ~ 12	A602254	ランプ アセンブリ, フロント ターン シグナル LAMP ASSY, front turn signal	2236 ~ 1	190 ~ 1	5707 ~ 1	371 ~ 1	L. H.
	A602255	ランプ アセンブリ, フロント ターン シグナル LAMP ASSY, front turn signal	2236 ~ 1	190 ~ 1	5707 ~ 1	371 ~ 1	R. H.
	A602164	ランプ アセンブリ, フロント ターン シグナル LAMP ASSY, front turn signal	~ 2235 2	~ 189 2	~ 5706 2	~ 370 2	
1	0088B·3x10	スクリュ, ラウンド ヘッド マシン SCREW, round head machine	12	12	12	12	
2	W23546	パッキング, ラバー PACKING, rubber	12	12	12	12	
3	T104236	レンズ, フロント ターン シグナル LENS, front turn signal	2	2	2	2	White
4	A602254·9	パッキング PACKING	4	4	4	4	
5	·M759·12·5	バルブ, ランプ BULB, lamp	2	2	2	2	12V–5W
6	·M753·1220	バルブ, ランプ BULB, lamp	2	2	2	2	12V–20/5W
7	A602254·1	カバー アセンブリ, ランプ COVER ASSY, lamp	1	1	1	1	L. H.
	A602255·1	カバー アセンブリ, ランプ COVER ASSY, lamp	1	1	1	1	R. H.
8	W28092 (A602106B3)	レンズ, フロント ターン シグナル LENS, front turn signal	2	2	2	2	Red
9	A601735	パッキング, ラバー PACKING, rubber	2	2	2	2	
10	A601736	カラー COLLAR	2	2	2	2	
11	·M30412	ワッシャ, スプリング ロック WASHER, spring lock	2	2	2	2	
12	·M17212	ナット, ヘクサゴン ジャム NUT, hexagon jam	2	2	2	2	
13	A302348	ハーネス HARNESS	1	1	1	1	

FIG. No. 15b-11

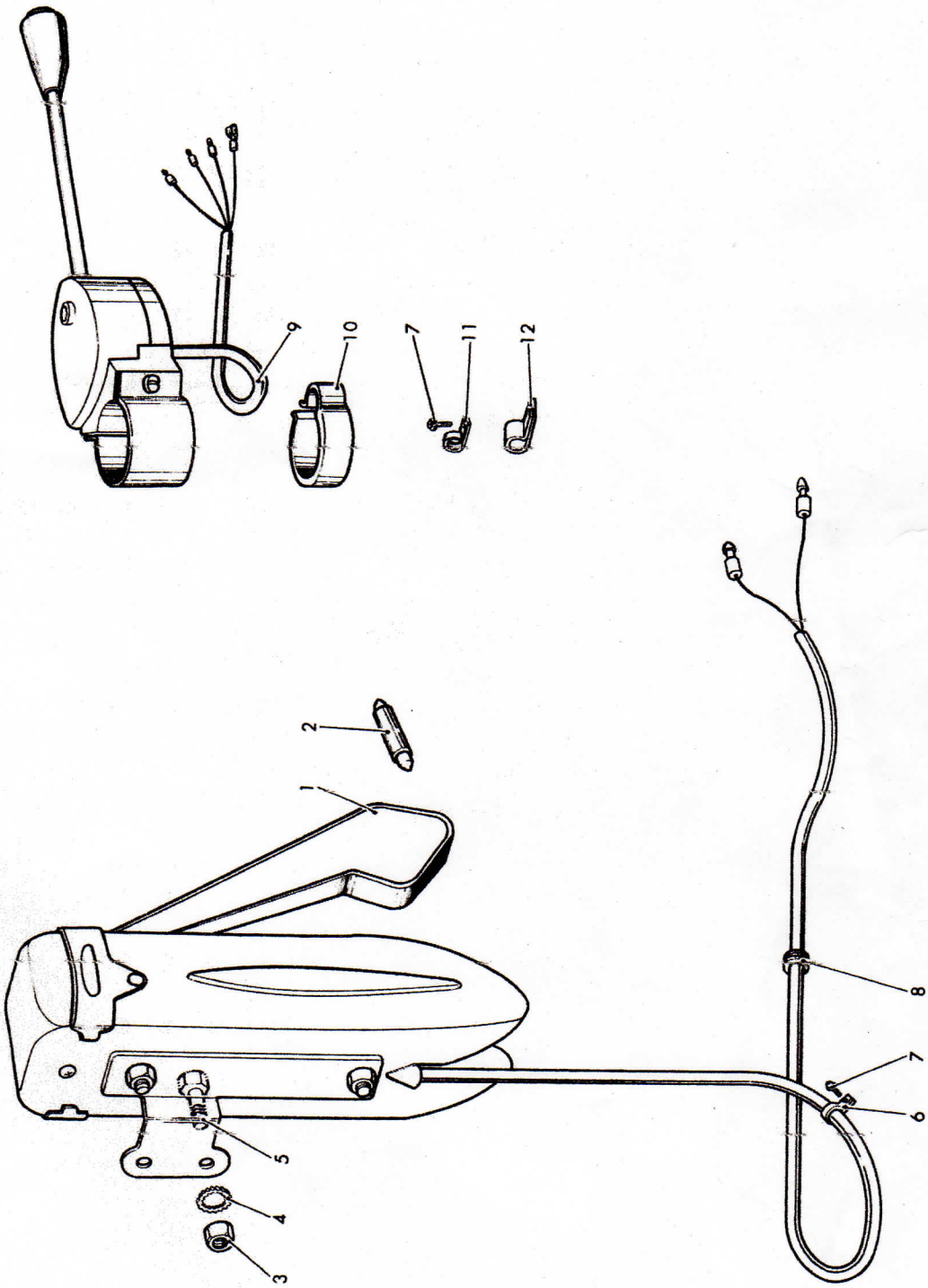

見出番号 Key No.	部品番号 Part No.	部品名称 Part Name	形式および所要数 Model & No. Req'd J3R	J3RD	J3	JC3	備考 Remarks
~~1～2~~	~~JM08557~~	~~ウインカ アセンブリ WINKER ASSY~~	~~1~~	~~1~~	·	·	~~L.H.~~
	JM05095	ウインカ アセンブリ WINKER ASSY	·	·	1	1	L.H.
	JM04515	ウインカ アセンブリ WINKER ASSY	·	·	1	1	L.H. 6V用 For 6V
	JM08558	ウインカ アセンブリ WINKER ASSY	1	1	·	·	R.H.
	JM05096	ウインカ アセンブリ WINKER ASSY	·	·	1	1	R.H.
	JM04516	ウインカ アセンブリ WINKER ASSY	·	·	1	1	R.H. 6V用 For 6V
※2	JM04224	バルブ, ランプ BULB, lamp	2	2	2	2	12V-5W
※	JM04525	バルブ, ランプ BULB, lamp	·	·	2	2	6V-5W
3	G120375	ナット, ヘクサゴン NUT, hexagon	4	4	4	4	¼-20
4	G174916	ワッシャ, ツース ロック WASHER, tooth lock	8	8	8	8	¼
5	G121920	ボルト, ヘクサゴン BOLT, hexagon	4	4	4	4	¼-20×1⅜
6	J078316	クリップ CLIP	2	2	2	2	⅜
7	G163600	スクリュ, パン ヘッド マシン SCREW, pan head machine	2	2	2	2	#10-12×½
8	·M452···8	グロメット GROMMET	1	1	1	1	
9	JM06898	スイッチ, ウインカ レバー SWITCH, winker lever	1	1	1	1	
10	JM03925	クリップ, ハーネス, ステアリング コラム CLIP, harness, steering column	2	2	2	2	
11	JM01254	クリップ, ランプ CLIP, lamp	1	1	1	1	¼
12	G192109	クリップ, ファスナ CLIP, fastener	1	1	1	1	⅜

FIG. No. 15b-12

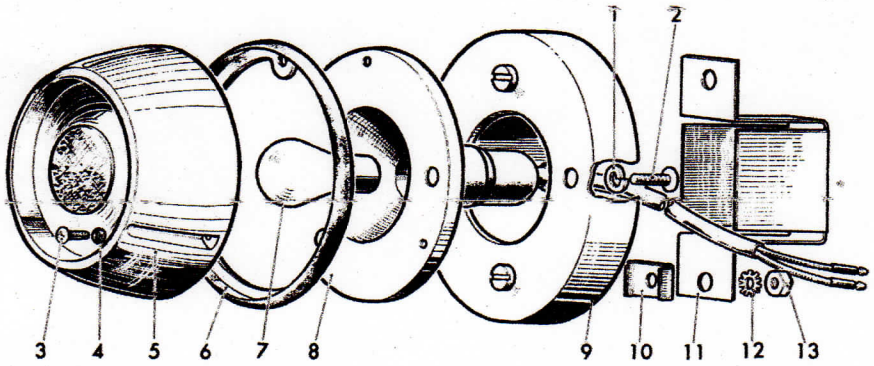

-11 リヤ ターン シグナル ランプ REAR TURN SIGNAL LAMP

(J3R P/No. 2166~・J3RD P/No. 165~
J3 P/No. 5707~・JC3 P/No. 370~)

FIG. No. 15b-12

見出番号 Key No.	部品番号 Part No.	部品名称 Part Name	形式および所要数 Model & No. Req'd J3R	J3RD	J3	JC3	備考 Remarks
1~8	A601654	ランプ アセンブリ, リヤ ターン シグナル LAMP ASSY, rear turn signal	2	2	2	2	
1	·M304·6	ワッシャ, スプリング ロック WASHER, spring lock	4	4	4	4	
2	·M130·6x16	スクリュ, ラウンド ヘッド マシン SCREW, round head machine	4	4	4	4	
3	0088B·3x10	スクリュ, ラウンド ヘッド マシン SCREW, round head machine	6	6	6	6	
4	W23546	パッキング, ラバー PACKING, rubber	6	6	6	6	
5	A601654·1	レンズ, リヤ ターン シグナル LENS, rear turn signal	2	2	2	2	
※6	A601654·3	パッキング, ラバー PACKING, rubber	2	2	2	2	
※7	·M753·1225	バルブ, ランプ BULB, lamp	2	2	2	2	12V–25/8W
8	A601654·2	ソケット, アセンブリ, ランプ SOCKET ASSY, lamp	2	2	2	2	
9	A302404	ブラケット, ランプ BRACKET, lamp	2	2	2	2	
10	JM06848	プレート, ランプ PLATE, lamp	4	4	4	4	
11	A303454	プロテクタ, リヤ ターン シグナル PROTECTOR, rear turn signal	2	2	2	2	
12	·M311·5	ワッシャ, ツース ロック WASHER, tooth lock	4	4	4	4	
13	·M170·5	ナット, ヘクサゴン NUT, hexagon	4	4	4	4	

FIG. No. 15b-13

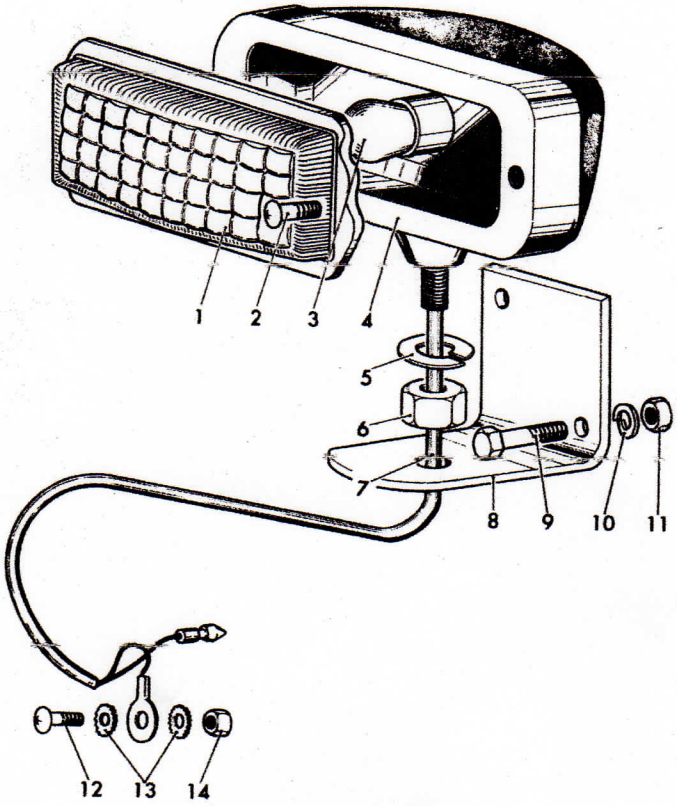

バック ランプ
-12 BACK LAMP

FIG. No. 15b-13 ELECTRICAL SYSTEM

見出番号 Key No.	部品番号 Part No.	部品名称 Part Name	形式および所要数 Model & No. Req'd J3R	J3RD	J3	JC3	備考 Remarks
		ランプ アセンブリ, バック	774～	62～			
~~1～7~~	~~A601608~~	~~LAMP ASSY, back~~	~~1~~	~~1~~	~~·~~	~~·~~	
1	A601609	レンズ, バック ランプ LENS, back lamp	1	1	·	·	
2	0089B·4x·8	スクリュ, オーバル ヘッド マシン SCREW, oval head machine	2	2	·	·	
3	·M755·1215	バルブ, ランプ BULB, lamp	1	1	·	·	12V–15W
※4	————	ボデー, バック ランプ BODY, back lamp	1	1	·	·	
5	·M30416	ワッシャ, スプリング ロック WASHER, spring lock	1	1	·	·	
6	·M17016	ナット, ヘクサゴン NUT, hexagon	1	1	·	·	
※7	————	ワイヤ アセンブリ WIRE ASSY	1	1	·	·	
8	A300009	ステー, バック ランプ STAY, back lamp	1	1	·	·	
9	G120213	ボルト, ヘクサゴン BOLT, hexagon	2	2	·	·	5/16–24×3/8
10	G120214	ワッシャ, スプリング ロック WASHER, spring lock	2	2	·	·	5/16
11	G120368	ナット, ヘクサゴン NUT, hexagon	2	2	·	·	5/16–24
12	G440502	スクリュ, ラウンド ヘッド マシン SCREW, round head machine	1	1	·	·	#10–24×1
~~13~~	~~G138479~~	~~ワッシャ, エクスタール ツース ロック~~ ~~WASHER, external tooth lock~~	1	1	·	·	#10
14	G120361	ナット, ヘクサゴン NUT, hexagon	1	1	·	·	#10–24

15b

FIG. No. 15b-14

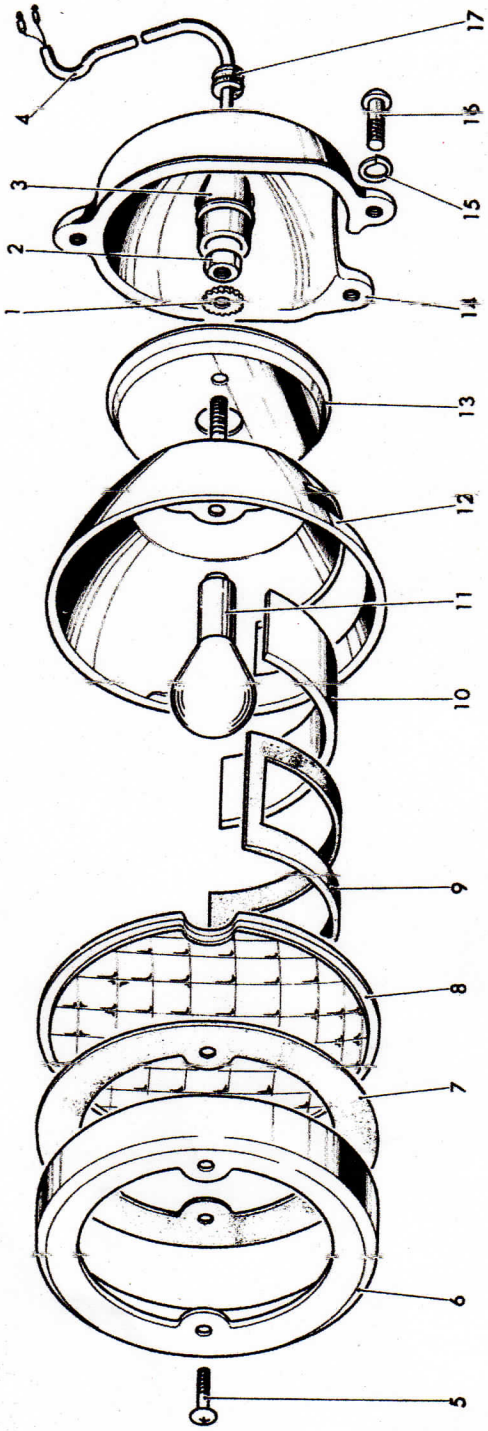

テール アンド ストップ ランプ
-13 TAIL & STOP LAMP

(J3R P/No.～2165, J3RD P/No.～164
J3 P/No.～5706, JC3 P/No.～369)

FIG. No. 15b-14

見出番号 Key No.	部品番号 Part No.	部品名称 Part Name	形式および所要数 Model & No. Req'd J3R	J3RD	J3	JC3	備考 Remarks
1～12	JM07719	ランプ アセンブリ, テール アンド ストップ LAMP ASSY, tail & stop	1	1	1	1	
1	·M311·6	ワッシャ, ツース ロック WASHER, tooth lock	2	2	2	2	
2	·M170·6	ナット, ヘクサゴン NUT, hexagon	2	2	2	2	
※3	0054B·A	キャップ, ターミナル ラバー CAP, terminal rubber	1	1	1	1	
※4	———	ワイヤ アセンブリ, テール アンド ストップ WIRE ASSY, tail & stop lamp	1	1	1	1	
5	JM02195	スクリュ, オーバル ヘッド マシン SCREW, oval head machine	2	2	2	2	
※6	JM02341	ドア DOOR	1	1	1	1	
※7	JM02342	ガスケット GASKET	1	1	1	1	
8	JM02343	レンズ, テール アンド ストップ ランプ LENS, tail & stop lamp	1	1	1	1	
※9	JM01628	ガスケット GASKET	1	1	1	1	
10	JM01586	レンズ ライセンス LENS license	1	1	1	1	
※11	·M753·1225	バルブ, ランプ BULB, lamp	1	1	1	1	12V–25/8W
※12	JM01629	ボデー, テール アンド ストップ ランプ BODY, tail & stop lamp	1	1	1	1	
13	J669879	ブラケット, テール アンド ストップ ランプ BRACKET, tail & stop lamp	1	1	1	1	
14	JM05871	カバー, テール ランプ COVER, tail lamp	1	1	1	1	
15	·M304·5	ワッシャ, スプリング ロック WASHER, spring lock	3	3	3	3	
16	G155113	スクリュ, ラウンド ヘッド マシン SCREW, round head machine	3	3	3	3	#10–24×½
17	·M452··12	グロメット GROMMET	1	1	1	1	

15b

FIG. No. 15b-15

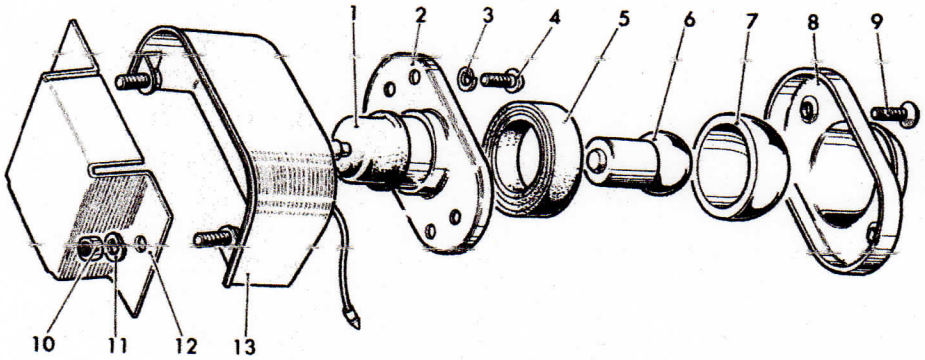

ライセンス ランプ
-14 LICENSE LAMP

(J3R P/No. 2166~・J3RD P/No. 165~
J3 P/No. 5707~・JC3 P/No. 370~)

FIG. No. 15b-15

見出番号 Key No.	部品番号 Part No.	部品名称 Part Name	形式および所要数 Model & No. Req'd J3R	J3RD	J3	JC3	備考 Remarks
1~9	V28772	ランプ アセンブリ，ライセンス LAMP ASSY, license	1	1	1	1	
1	·M655·2	キャップ，ターミナル CAP, terminal	1	1	1	1	
2	V28774	ボデー，ライセンス ランプ BODY, license lamp	1	1	1	1	
3	·M304·4	ワッシャ，スプリング ロック WASHER, spring lock	2	2	2	2	
4	·M132·4x·8	スクリュ，ラウンド ヘッド マシン SCREW, round head machine	2	2	2	2	
5	V28776	ガスケット，ライセンス ランプ GASKET, license lamp	1	1	1	1	
※6	·M756·12·8	バルブ，ランプ BULB, lamp	1	1	1	1	12V–8W
7	V28773	レンズ，ライセンス ランプ LENS, license lamp	1	1	1	1	
8	V28775	ハウジング，ライセンス ランプ HOUSING, license lamp	1	1	1	1	
9	·M135·4x12	スクリュ，オーバル ヘッド マシン SCREW, oval head machine	2	2	2	2	
10	·M170·5	ナット，ヘクサゴン NUT, hexagon	2	2	2	2	
11	·M300·5	ワッシャ，プレン WASHER, plain	2	2	2	2	
12	A303926	プロテクタ，ライセンス ランプ PROTECTOR, license lamp	1	1	1	1	
~~13~~	~~A303922~~	~~ブラケット，ライセンス ランプ~~ ~~BRACKET, license lamp~~	~~1~~	~~1~~	~~1~~	~~1~~	

15b
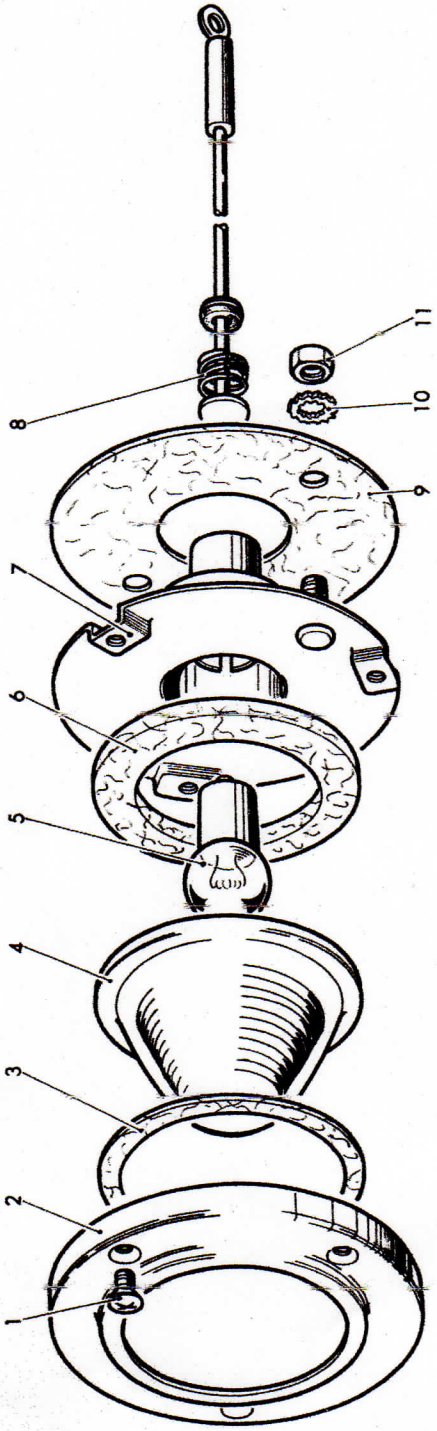
FIG. No. 15b-16