24b BRAKE
ブレーキ

FIG. No. 24b-01

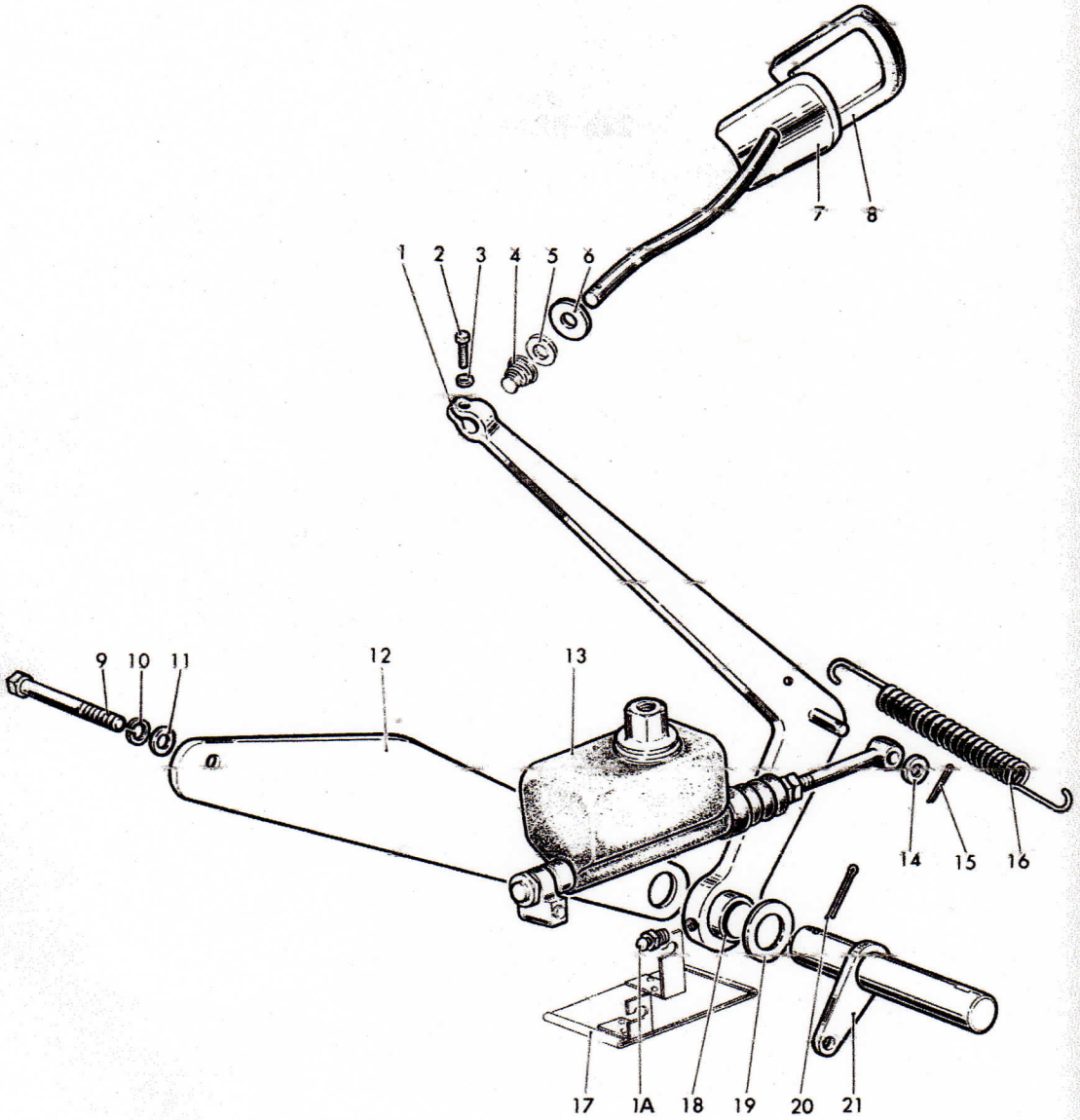

ブレーキ　ペダル
-01 BRAKE PEDAL

FIG. No. 24b-01

見出番号 Key No.	部品番号 Part No.	部品名称 Part Name	形式および所要数 Model & No. Req'd J3R	J3RD	J3	JC3	備考 Remarks
~~1~1A~~	~~JM04984~~	ペダル　アセンブリ，ブレーキ ~~PEDAL ASSY, brake~~	1	1	·	·	
	J800527	ペダル　アセンブリ，ブレーキ PEDAL ASSY, brake	·	·	1	1	
1A	JM03092	ニップル，グリース NIPPLE, grease	1	1	1	1	
2	G122027	ボルト，ヘクサゴン BOLT, hexagon	1	1	1	1	⅝－18×1¾
3	G120214	ワッシャ，スプリング　ロック WASHER, spring lock	1	1	1	1	⅝
4	J650684	スプリング，エスカッション SPRING, escutcheon	·	·	1	1	
5	JA06360	ワッシャ，ペダル　シャンク　ドラフト　パッド WASHER, pedal shank draft pad	·	·	1	1	
6	JM07525	バンパ，ラバー BUMPER, rubber	1	1	·	·	
	~~J807208~~	パッド，ドラフト，ペダル　シャンク ~~PAD, draft, pedal shank~~	·	·	1	1	
7～8	JM05631	パッド　アセンブリ，ブレーキ　ペダル PAD ASSY, brake pedal	1	1	·	·	
※7	JM04582	パッド，ブレーキ　ペダル PAD, brake pedal	1	1	·	·	
	J905860	パッド　アセンブリ，ブレーキ　ペダル PAD ASSY, brake pedal	·	·	1	1	
8	JM05633	パッド，ラバー，ペダル PAD, rubber, pedal	1	1	·	·	
9	JM04289	ボルト，ヘクサゴン BOLT, hexagon	2	·	2	2	⅜－24×3⅛
	A304433	ボルト，ヘクサゴン BOLT, hexagon	·	2	·	·	⅜－24×6¼
10	G120382	ワッシャ，スプリング　ロック WASHER, spring lock	2	2	2	2	⅜
11	G120394	ワッシャ，プレン WASHER, plain	·	·	·	1	⅝
12	JM03300	タイ　バー，マスタ　シリンダ TIE BAR, master cylinder	1	1	·	·	
	J647592	タイ　バー，マスタ　シリンダ TIE BAR, master cylinder	·	·	1	1	
13	A305300	シリンダ　コンプリート，マスタ，ブレーキ CYLINDER COMPLETE, master, brake	3200～ 1	326～ 1	·	·	⅞″ DIA

24 b

ブレーキ　ペダル
-01 BRAKE PEDAL

FIG. No. 24b-01

見出番号 Key No.	部品番号 Part No.	部品名称 Part Name	形式および所要数 Model & No. Req'd J3R	J3RD	J3	JC3	備考 Remarks
13	A305301	シリンダ　コンプリート，マスタ，ブレーキ CYLINDER COMPLETE, master, brake	~3199 1	~326 1	·	·	⅞″ DIA 24b-02 参照 See, group 24b-02
	JM06156	シリンダ　コンプリート，マスタ，ブレーキ CYLINDER COMPLETE, master, brake	~2734 1	~284 1	·	·	1″ DIA
	J805350	シリンダ　コンプリート，マスタ，ブレーキ CYLINDER COMPLETE, master, brake	·	·	1	1	1″ DIA
14	G120395	ワッシャ，プレン WASHER, plain	1	1	1	1	5/32
15	G121222	ピン，コッタ PIN, cotter	1	1	1	1	3/32 × 3/4
16	J630593	スプリング，リトラクティング SPRING, retracting	1	1	1	1	
17	J806162	シールド　アセンブリ，マスタ　シリンダ SHIELD ASSY, master cylinder	·	·	1	1	
18	JM04417	スペーサ SPACER	1	1	·	·	
19	JA00498	ワッシャ，プレン，ペダル　シャフト WASHER, plain, pedal shaft	1	1	1	1	
20	G137228	ピン，コッタ PIN, cotter	2	2	2	2	5/32 × 1 1/2
21	JA00495	シャフト　アセンブリ，ペダル SHAFT ASSY, pedal	·	·	1	1	

MEMO

24 b

FIG. No. 24b-02

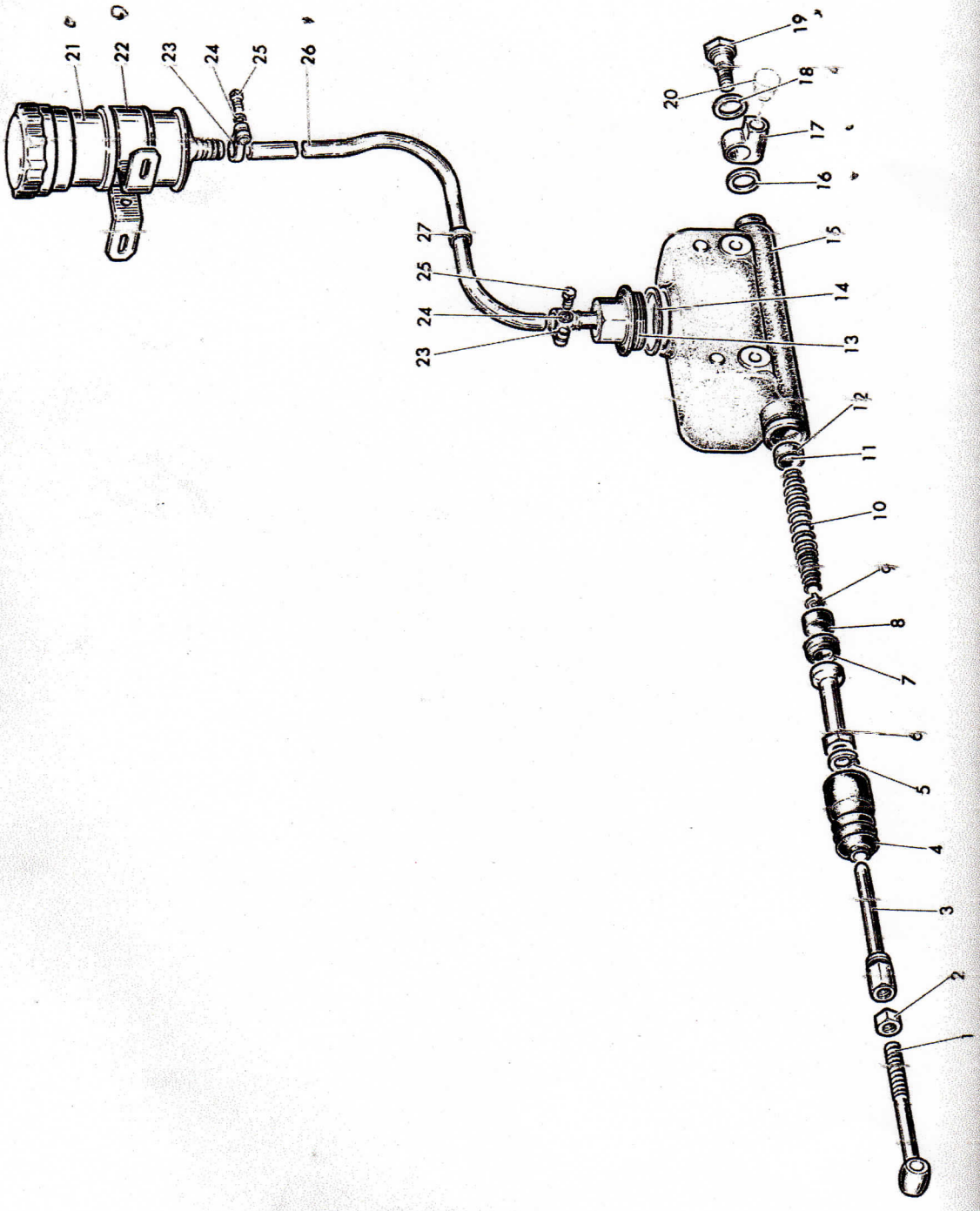
21
22
23
24
25
26
27
25
24
23
20
19
18
17
16
15
14
13
12
11
10
9
8
7
6
5
4
3
2
1

ブレーキ マスタ シリンダ アンド オイル タンク
-02 BRAKE MASTER CYLINDER & OIL TANK

FIG. No. 24b-02 BRAKE

見出番号 Key No.	部品番号 Part No.	部品名称 Part Name	形式および所要数 Model & No. Req'd J3R	J3RD	J3	JC3	備考 Remarks
~~1~19~~	~~A305300~~	シリンダ コンプリート, マスタ, ブレーキ ~~CYLINDER COMPLETE, master, brake~~	3200~ 1	326~ 1	·	·	~~9/16" DIA~~
	A305301	シリンダ コンプリート, マスタ, ブレーキ CYLINDER COMPLETE, master, brake	~3199 1	~325 1	·	·	9/16" DIA
	JM06156	シリンダ コンプリート, マスタ, ブレーキ CYLINDER COMPLETE, master, brake	~2734 1	~283 1	·	·	1" DIA
1~20	J805350	シリンダ コンプリート, マスタ, ブレーキ CYLINDER COMPLETE, master, brake	·	·	1	1	1" DIA
1	A305286	ボルト, マスタ シリンダ BOLT, master cylinder	2735~ 1	284~ 1	·	·	L=75mm
	JM03374	ボルト, マスタ シリンダ BOLT, master cylinder	~2734 1	~283 1	·	·	L=85mm
	J647606	ボルト, マスタ シリンダ BOLT, master cylinder	·	·	1	1	
2	G120370	ナット, ヘクサゴン NUT, hexagon	1	1	1	1	7/16-20
3~20	A305302	シリンダ アセンブリ, マスタ ブレーキ CYLINDER ASSY, master, brake	3200~ 1	326~ 1	--	--	
	A305303	シリンダ アセンブリ, マスタ ブレーキ CYLINDER ASSY, master, brake	2735 ~3199 1	284~325 1	·	·	
	J805223	シリンダ アセンブリ, マスタ ブレーキ CYLINDER ASSY, master, brake	·	·	1	1	
3	A305315	プッシュ ロッド, マスタ シリンダ PUSH ROD, master cylinder	2735~ 1	284~ 1	·	·	
	J647282	プッシュ ロッド, マスタ シリンダ PUSH ROD, master cylinder	~2734 1	~283 1	·	·	
	JM03148	プッシュ ロッド, マスタ シリンダ PUSH ROD, master cylinder	·	·	1	1	
4	A305316	ブーツ, マスタ シリンダ BOOT, master cylinder	2735~ 1	284~ 1	·	·	
	J647283	ブーツ, マスタ シリンダ BOOT, master cylinder	~2734 1	~283 1	1	1	
5	A305558	ストッパ, ピストン STOPPER, piston	2735~ 1	284~ 1	·	·	
	J637598	ワイヤ, ピストン ストッパ WIRE, piston stopper	~2734 1	~283 1	1	1	
	J637597	プレート, ピストン ストッパ PLATE, piston stopper	~2734 1	~283 1	1	1	
6~7	J647286	ピストン アセンブリ, マスタ シリンダ PISTON ASSY, master cylinder	~2734 1	~283 1	1	1	

24 b

ブレーキ マスタ シリンダ アンド オイル タンク
-02 BRAKE MASTER CYLINDER & OIL TANK

FIG. No. 24b-02

見出番号 Key No.	部品番号 Part No.	部品名称 Part Name	形式および所要数 Model & No. Req'd J3R	J3RD	J3	JC3	備考 Remarks
6	A305311	ピストン, マスタ シリンダ PISTON, master cylinder	2735～ 1	284～ 1	·	·	7/8"φ
	~~JM01959~~	~~ピストン, マスタ シリンダ~~ ~~PISTON, master cylinder~~	~2734 1	~283 1	·	·	1"φ
7	A305313	カップ, セコンダリ CUP, secondary	2735～ 1	284～ 1	·	·	
	J637595	カップ, セコンダリ CUP, secondary	~2734 1	~283 1	1	1	
8	A305310	カップ, プライマリ CUP, primary	2735～ 1	284～ 1	·	·	
	J637590	カップ, プライマリ CUP, primary	~2734 1	~283 1	1	1	
9～11	JM01953	スプリング アンド バルブ アセンブリ SPRING & VALVE ASSY	~2734 1	~283 1	1	1	
9～10	J811646	スプリング アンド リテーナ アセンブリ SPRING & RETAINER ASSY	~2734 1	~283 1	1	1	
9	A305309	シート, スプリング SEAT, spring	2735～ 1	284～ 1	·	·	
	JM01955	シート, スプリング SEAT, spring	~2734 1	~283 1	1	1	
10	A305308	スプリング, ピストン リターン SPRING, piston return	2735～ 1	284～ 1	·	·	
	JM01954	スプリング, ピストン リターン SPRING, piston return	~2734 1	~283 1	1	1	
11～12	A305305	バルブ アセンブリ, チェック VALVE ASSY, check	2735～ 1	284～ 1	·	·	
11	A305306	バルブ, チェック VALVE, check	2735～ 1	284～ 1	·	·	
	J811645	バルブ, チェック VALVE, check	~2734 1	~283 1	1	1	
12	A305307	シート, チェック バルブ SEAT, check valve	2735～ 1	284～ 1	·	·	
	J637583	シート, チェック バルブ SEAT, check valve	~2734 1	~283 1	1	1	
13	A302850	~~キャップ アセンブリ, フィラ~~ CAP ASSY, filler	~~3200～~~ 1	~~325～~~ 1	·	·	
	A305321	キャップ アセンブリ, フィラ CAP ASSY, filler	~3199 1	~325 1	·	·	
	J118493	キャップ アセンブリ, フィラ CAP ASSY, filler	~2734 1	~283 1	1	1	

ブレーキ マスタ シリンダ アンド オイル タンク
-02 BRAKE MASTER CYLINDER & OIL TANK

FIG. No. 24b-02

見出番号 Key No.	部品番号 Part No.	部品名称 Part Name	形式および所要数 Model & No. Req'd J3R	J3RD	J3	JC3	備考 Remarks
~~14~~	~~A302856~~	ガスケット，フィラ キャップ ~~GASKET, filler cap~~	2735～ 1	284～ 1	·	·	t＝1.2mm 互換性有 Interchangeable
	J637612	ガスケット，フィラ キャップ GASKET, filler cap	～2734 1	～283 1	1	1	t＝1.6mm
※15	A305304	シリンダ，マスタ，ブレーキ CYLINDER, master, brake	2735～ 1	284～ 1	·	·	7/8" DIA
※	J643671	シリンダ，マスタ，ブレーキ CYLINDER, master, brake	～2734 1	～283 1	1	1	1" DIA
16	A305319	ガスケット，アウトレット フィッチング GASKET, outlet fitting	2735～ 1	284～ 1	·	·	t＝1.2mm 互換性有 Interchangeable
	J637604	ガスケット，アウトレット フィッチング GASKET, outlet fitting	～2734 1	～283 1	1	1	t＝0.8mm
17	JM06058	フィッチング，アウトレット FITTING, outlet	1	1	·	·	
	JA00557	フィッチング，アウトレット FITTING, outlet	·	·	1	1	
~~18~~	~~A305318~~	ガスケット，アウトレット フィッチング ボルト ~~GASKET, outlet fitting bolt~~	2735～ 1	284～ 1	·	·	t＝1.2mm 互換性有 Interchangeable
	J637606	ガスケット，アウトレット フィッチング ボルト GASKET, outlet fitting bolt	～2734 1	～283 1	1	1	t＝0.8mm
19	A305320	ボルト，コネクタ BOLT, connector	2735～ 1	284～ 1	·	·	
	J637605	ボルト，コネクタ BOLT, connector	～2734 1	～283 1	1	1	
※20	J637547	プロテクタ，ラバー PROTECTOR, rubber	·	·	3	3	3/8
21	A306872	オイル タンク アセンブリ，マスタ シリンダ OIL TANK ASSY, master cylinder	3200～ 1	326～ 1	·	·	
22	A305333	クランプ，オイル タンク CLAMP, oil tank	3200～ 1	326～ 1	·	·	
23	·M47514	クリップ CLIP	3200～ 2	326～ 4	·	·	
24	G120380	ワッシャ，スプリング ロック WASHER, spring lock	3200～ 2	326～ 2	·	·	1/4
25	G120706	ボルト，ヘクサゴン BOLT, hexagon	3200～ 2	326～ 2	·	·	1/4－20×1/2
26	A30022275 (JM0865563)	チューブ，ビニール TUBE, vinyl	3200～ 1	326～ 2	·	·	8φ×2.5t×570ℓ
27	·M452··16	グロメット GROMMET	3200～ 2	326～ 1	·	·	

24 b

ブレーキ マスタ シリンダ アンド オイル タンク
-02 BRAKE MASTER CYLINDER & OIL TANK

FIG. No. 24b-02 BRAKE

見出番号 Key No.	部品番号 Part No.	部品名称 Part Name	形式および所要数 Model & No. Req'd ~2734	~283	J3R	J3RD J3 JC3	備考 Remarks
4~8, 11~12	J805654	リペア キット, ブレーキ マスタ シリンダ REPAIR KIT, brake master cylinder	1	1	1	1	
		内容 consists of					
4	J647283	ブーツ, マスタ シリンダ BOOT, master cylinder	1	1	1	1	
5	J637598	ワイヤ, ピストン ストッパ WIRE, piston stopper	1	1	1	1	
6~7	J647286	ピストン アセンブリ, マスタ シリンダ PISTON ASSY, master cylinder	1	1	1	1	
8	J637590	カップ, プライマリ CUP, primary	1	1	1	1	
11	J811645	バルブ アセンブリ, チェック VALVE ASSY, check	1	1	1	1	
12	J637583	シート, チェック バルブ SEAT, check valve	1	1	1	1	

MEMO

24 b

FIG. No. 24b-03

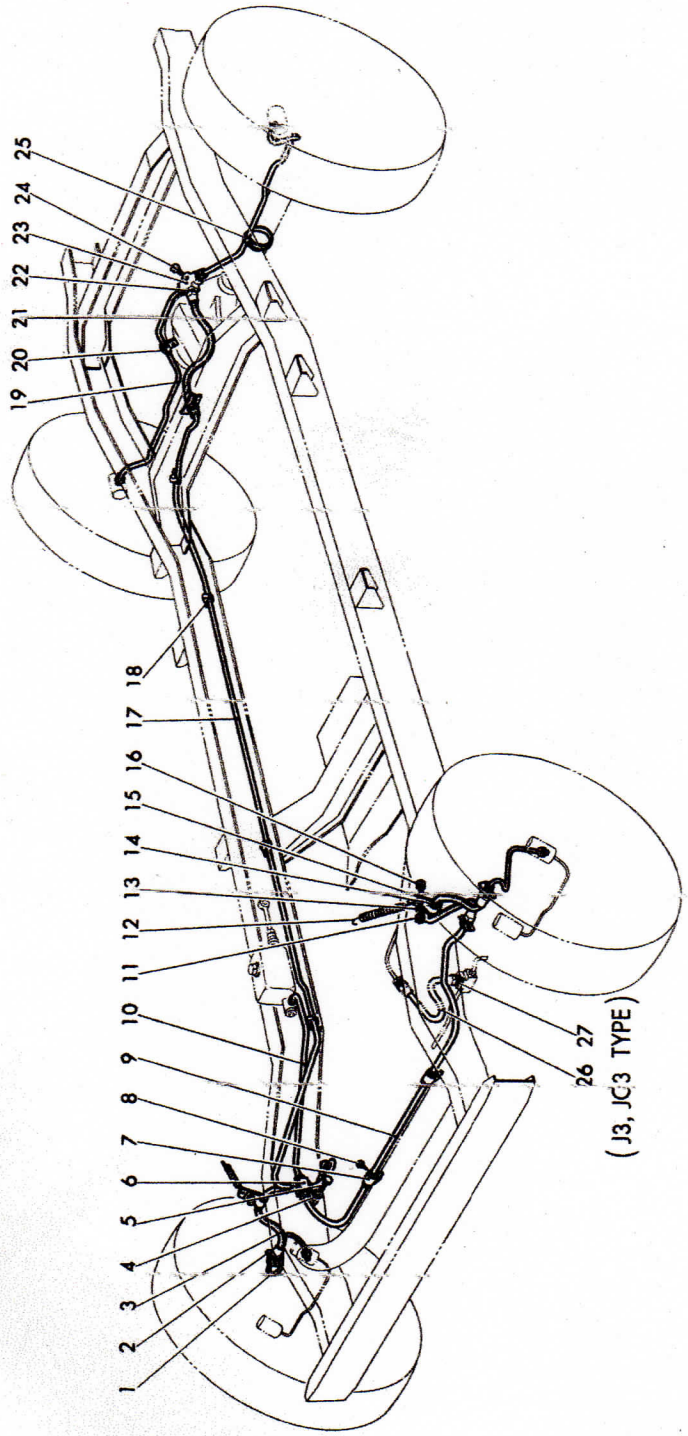
1
2
3
4
5
6
7
8
9
10
11
12
13
14
15
16
17
18
19
20
21
22
23
24
25
26
27
(J3, JC3 TYPE)

ブレーキ ライン
-03 BRAKE LINE

FIG. No. 24b-03

見出番号 Key No.	部品番号 Part No.	部品名称 Part Name	形式および所要数 Model & No. Req'd J3R	J3RD	J3	JC3	備考 Remarks
1	JM07518	パイプ, ブレーキ PIPE, brake	1	1	·	·	L. H.
	JM07517	パイプ, ブレーキ PIPE, brake	1	1	·	·	R. H.
	JA01488	チューブ アセンブリ, ブレーキ TUBE ASSY, brake	·	·	2	2	
2	J637427	クリップ, ホース スプリング ロック CLIP, hose spring lock	5	5	6	6	
3	JM06390	ホース アセンブリ, フロント ブレーキ HOSE ASSY, front brake	2	2	·	·	
	A307172	ホース アセンブリ, フロント ブレーキ HOSE ASSY, front brake	·	·	6069～ 2	521～ 2	
※※	JA15802	ホース アセンブリ, フロント ブレーキ HOSE ASSY, front brake	·	·	～6068 2	～520 2	
4	G120382	ワッシャ, スプリング ロック WASHER, spring lock	3	3	·	·	3/8
5	G123520	ボルト, ヘクサゴン BOLT, hexagon	1	1	·	·	3/8－24×3/4
	G121900	ボルト, ヘクサゴン BOLT, hexagon	·	·	1	1	1/4－20×1
6	JM06055	ティー アセンブリ, ブレーキ チューブ TEE ASSY, brake tube	1	1	·	·	
	J637432	ティー アセンブリ, ブレーキ チューブ TEE ASSY,brake tube	·	·	2	2	
7	JM03498	クリップ, ホース CLIP, hose	2	2	·	·	
	JA01378	クリップ, ホース CLIP, hose	·	·	2	2	5/8
8	G145193	スクリュ, パン ヘッド タッピング SCREW, pan head tapping	2	2	·	·	#10－16×1/2
9	JM08689	パイプ アセンブリ, フロント サブ ライン PIPE ASSY, front sub line	1	1	·	·	L. H.
	J801393	パイプ アセンブリ, フロント サブ ライン PIPE ASSY, front sub line	·	·	1	1	L. H.
	JM06048	パイプ アセンブリ, フロント サブ ライン PIPE ASSY, front sub line	1	1	·	·	R. H.
	J801394	パイプ アセンブリ, フロント サブ ライン PIPE ASSY, front sub line	·	·	1	1	R. H.
10	JM06050	パイプ アセンブリ, フロント メイン ライン PIPE ASSY, front main line	1	1	·	·	

24 b

ブレーキ ライン
-03 BRAKE LINE

FIG. No. 24b-03 BRAKE

見出番号 Key No.	部品番号 Part No.	部品名称 Part Name	形式および所要数 Model & No. Req'd J3R	J3RD	J3	JC3	備考 Remarks
10	J647915	パイプ アセンブリ, フロント メイン ライン PIPE ASSY, front main line	·	·	1	1	3/16
11	G124562	ナット, ヘクサゴン NUT, hexagon	2	2	·	·	1/4－20
12	A303508	スプリング, テンション SPRING, tension	2	2	·	·	
13	G120380	ワッシャ, スプリング ロック WASHER, spring lock	3	3	2	2	1/4
14	A303510	テープ, ビニール TAPE, vinyl	2	2	·	·	
15	A303509	クリップ, ブレーキ ホース CLIP, brake hose	2	2	·	·	
~~16~~	~~G121797~~	~~ボルト, ヘクサゴン~~ ~~BOLT, hexagon~~	~~2~~	~~2~~	·	·	~~1/4－20×3/4~~
17	JM08688	パイプ アセンブリ, リヤ メイン ライン PIPE ASSY, rear main line	1	1	·	·	
	J647544	パイプ アセンブリ, リヤ メイン ライン PIPE ASSY, rear main line	·	·	1	1	
18	J645539	ファスナ, チューブ FASTENER, tube	4	4	4	4	3/16
19	J640942	チューブ アセンブリ, リヤ ブレーキ TUBE ASSY, rear brake	1	1	1	1	L.H.
	J640943	チューブ アセンブリ リヤ ブレーキ TUBE ASSY, rear brake	1	1	1	1	R.H.
20	G125912	クリップ, チューブ CLIP, tube	1	1	1	1	1/4
21	A307173	ホース アセンブリ, ブレーキ, リヤ アクスル HOSE ASSY, brake, rear axle	3557～ 1	343～ 1	6069～ 1	521～ 1	
	~~JA15803~~	~~ホース アセンブリ, ブレーキ, リヤ アクスル~~ ~~HOSE ASSY, brake, rear axle~~	~~～3556~~ ~~1~~	~~～342~~ ~~1~~	~~～6068~~ ~~1~~	~~～520~~ ~~1~~	
22	J637426	ガスケット, ブレーキ ホース フィッチング GASKET, brake hose fitting	1	1	2	2	
23	J637432	ティー, リヤ アクスル TEE, rear axle	1	1	·	·	
24	G121893	ボルト, ヘクサゴン BOLT, hexagon	1	1	1	1	1/4－20×7/8
25	J804201	クリップ, ブレーキ チューピング CLIP, brake tubing	1	1	3	3	
26	A307171	ホース アセンブリ, フロント メイン ライン HOSE ASSY, front main line	·	·	6069～ 1	521～ 1	

ブレーキ ライン
-03 BRAKE LINE

FIG. No. 24b-03

見出番号 Key No.	部品番号 Part No.	部品名称 Part Name	形式および所要数 Model & No. Req'd J3R	J3RD	J3 ~6068	JC3 ~520	備考 Remarks
※※26	JA15801	ホース アセンブリ, フロント メイン ライン HOSE ASSY, front main line	·	·	1	1	
27	JA08848	スペーサ, ハンド ブレーキ コンジェット クランプ SPACER, hand brake conduit clamp	·	·	2	2	

FIG. No. 24b-04

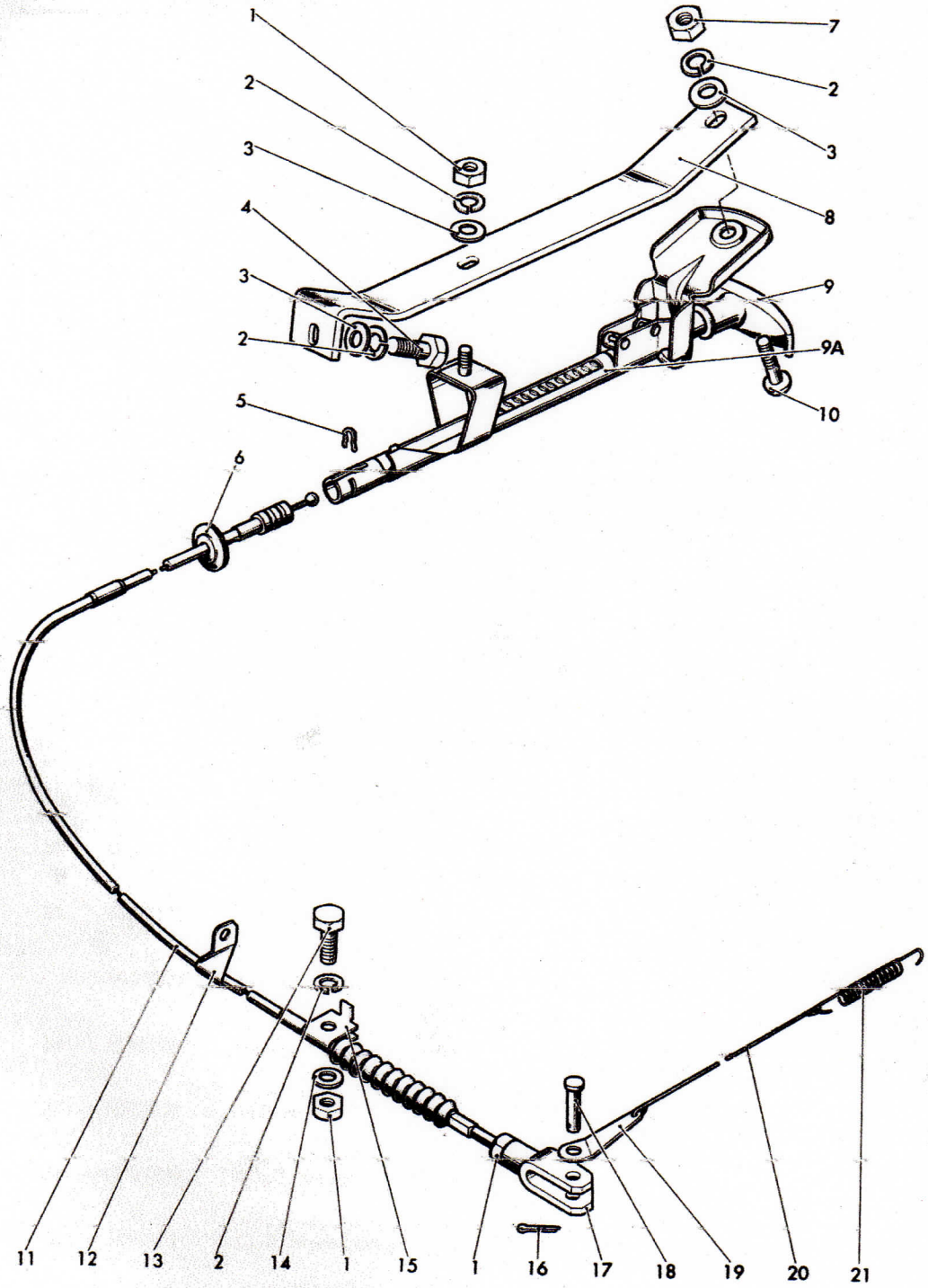

ハンド ブレーキ
-04 HAND BRAKE

FIG. No. 24b-04

~~BRAKE~~

見出番号 Key No.	部品番号 Part No.	部品名称 Part Name	形式および所要数 Model & No. Req'd J3R	J3RD	J3	JC3	備考 Remarks
~~1~~	~~G120368~~	~~ナット, ヘクサゴン NUT, hexagon~~	~~4~~	~~4~~	~~4~~	~~4~~	~~5/8-24~~
2	G120214	ワッシャ, スプリング ロック WASHER, spring lock	4	4	4	4	5/8
3	G446363	ワッシャ, プレン WASHER, plain	3	3	3	3	
4	G120213	ボルト, ヘクサゴン BOLT, hexagon	1	1	·	·	5/8-24×7/8
	G123473	ボルト, ヘクサゴン BOLT, hexagon	·	·	2	2	5/8-24×5/8
5	JM04282	クリップ, ハンド ブレーキ ステッキ CLIP, hand brake stick	1	1	1	1	
6	JM08554	グロメット, ハンド ブレーキ ステッキ GROMMET, hand brake stick	1	1	·	·	
7	G120376	ナット, ヘクサゴン NUT, hexagon	1	1	·	·	5/8-18
~~8~~	~~JM08556~~	~~ブレース, ラチェット チューブ マウンティング BRACE, ratchet tube mounting~~	~~1~~	~~1~~	·	·	
	JM04126	ブレース, ラチェット チューブ マウンティング BRACE, ratchet tube mounting	·	·	1	1	
9~9A	A304855	プル ロッド アセンブリ, ハンド ブレーキ PULL ROD ASSY, hand brake	2436~ 1	229~ 1	·	·	
※※	JM05144	プル ロッド アセンブリ, ハンド ブレーキ PULL ROD ASSY, hand brake	~2435 1	~228 1	·	·	
	JM04105	プル ロッド アセンブリ, ハンド ブレーキ PULL ROD ASSY, hand brake	·	·	1	1	
9	A304857	ロッド, ハンド ブレーキ ROD, hand brake	2436~ 1	229~ 1	·	·	互換性有 Interchangeable
	JM04062	ロッド, ハンド ブレーキ ROD, hand brake	~2435 1	~228 1	1	1	
10	G155481	スクリュ, ラウンド ヘッド マシン SCREW, round head machine	1	1	·	·	5/8-18×7/8
11	A304596	ケーブル アンド コンジェット アセンブリ, ハンド ブレーキ CABLE & CONDUIT ASSY, hand brake	2436~ 1	229~ 1	·	·	
	A300084	ケーブル アンド コンジェット アセンブリ, ハンド ブレーキ CABLE & CONDUIT ASSY, hand brake	~2435 1	~228 1	·	·	
	JM06990	ケーブル アンド コンジェット アセンブリ, ハンド ブレーキ CABLE & CONDUIT ASSY, hand brake	·	·	1	1	
12	JM08815	クリップ, ケーブル CLIP, cable	1	1	·	·	

24 b

FIG. No. 24b-04

見出番号 Key No.	部品番号 Part No.	部品名称 Part Name	形式および所要数 Model & No. Req'd J3R	J3RD	J3	JC3	備考 Remarks
12	J648591	ファスナ, ケーブル FASTENER, cable	·	·	1	1	
13	G123774	ボルト, ヘクサゴン BOLT, hexagon	1	1	1	1	⅜－24×1½
14	JA08848	スペーサ, クランプ SPACER, clamp	1	1	1	1	
15	JA08847	クランプ, ハンド ブレーキ コンジェット CLAMP, hand brake conduit	1	1	1	1	
16	G137159	ピン, コッタ PIN, cotter	1	1	1	1	3/32×5/8
17	G144242	クレビス, アジャスタブル CLEVIS, adjustable	1	1	1	1	⅜
18	J311003	ピン, エンド ヨーク PIN, end yoke	1	1	1	1	⅜
19	J641921	クリップ, リトラクティング スプリング CLIP, retructing spring	1	1	1	1	
20	A300059	リンク, リターン スプリング LINK, return spring	1	1	·	·	
	J640680	リンク, リターン スプリング LINK, return spring	·	·	1	1	
21	J803358	スプリング, リトラクティング SPRING, retructing	1	1	·	·	
	JA05335	スプリング, リトラクティング SPRING, retructing	·	·	1	1	

MEMO

24 b

FIG. No. 24b-05

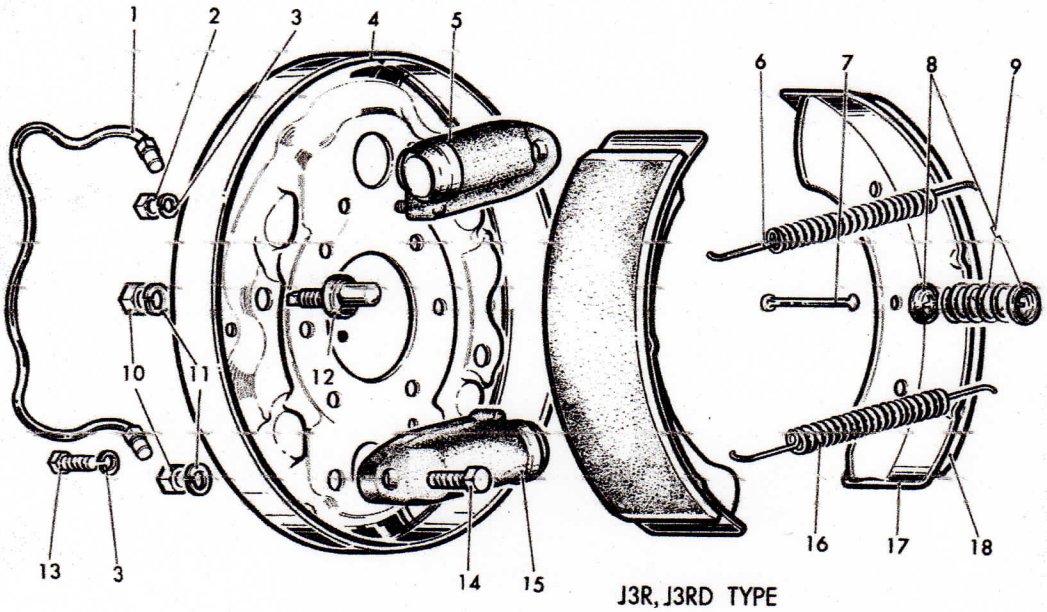

J3R, J3RD TYPE

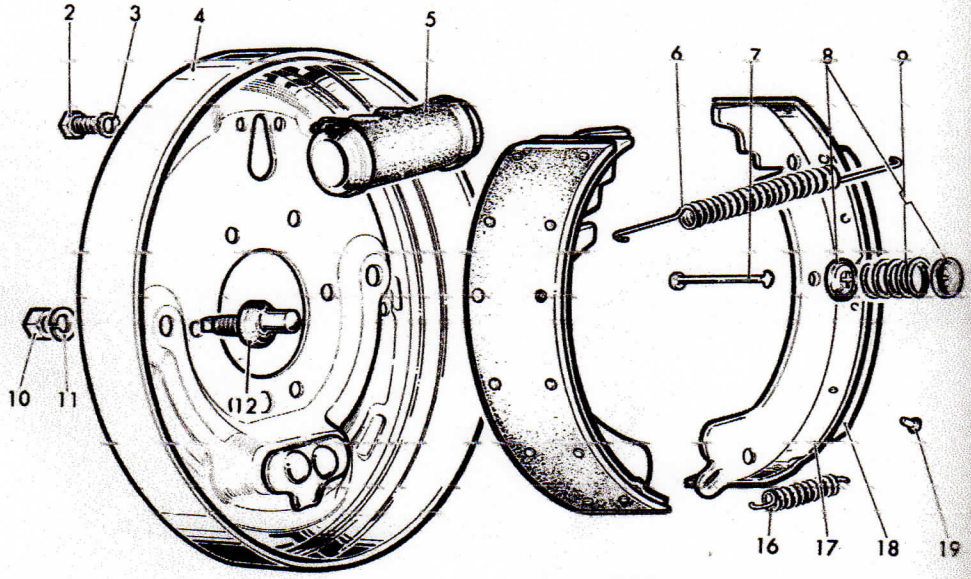

J3, JC3 TYPE

フロント ブレーキ
-05 FRONT BRAKE

FIG. No. 24b-05

参照番号 Key No.	部品番号 Part No.	部品名称 Part Name	形式および所要数 Model & No. Req'd J3R	J3RD	J3	JC3	備考 Remarks
1 ~ 18	JM07260	ブレーキ アセンブリ, フロント BRAKE ASSY, front	1	1	·	·	L. H. 1ペア
	JM07259	ブレーキ アセンブリ, フロント BRAKE ASSY, front	1	1	·	·	R. H. 1ペア
2 ~ 12, 16 ~ 19	J807281	ブレーキ アセンブリ, フロント BRAKE ASSY, front	·	·	1	1	L. H.
	J807282	ブレーキ アセンブリ, フロント BRAKE ASSY, front	·	·	1	1	R. H.
1	JM07276	チューブ アセンブリ, フロント ブレーキ TUBE ASSY, front brake	1	1	·	·	L. H.
	JM07275	チューブ アセンブリ, フロント ブレーキ TUBE ASSY, front brake	1	1	·	·	R. H.
2	G134551	ナット, ヘクサゴン マシン スクリュ NUT, hexagon machine screw	4	4	·	·	¼−20
	G121797	ボルト, ヘクサゴン BOLT, hexagon	·	·	4	4	¼−20×⅜
3	G120380	ワッシャ, スプリング ロック WASHER, spring lock	8	8	·	·	¼
	G121753	ワッシャ, エクスターナル ツース ロック WASHER, external tooth lock	·	·	4	4	¼
4	JM07262	プレート アセンブリ, バッキング PLATE ASSY, backing	1	1	·	·	L. H.
	JM07261	プレート アセンブリ, バッキング PLATE ASSY, backing	1	1	·	·	R. H.
	J807366	プレート アセンブリ, バッキング PLATE ASSY, backing	·	·	2	2	
5	A300513	シリンダ アセンブリ, フロント ホイール CYLINDER ASSY, front wheel	1	1	·	·	L. H.
	A300512	シリンダ アセンブリ, フロント ホイール CYLINDER ASSY, front wheel	1	1	·	·	R. H. 24b-06参照 See, group 24b-06
	J807356	シリンダ アセンブリ, フロント ホイール CYLINDER ASSY, front wheel	·	·	2	2	
6	J637905	スプリング, リターン, ブレーキ シュー SPRING, return, brake shoe	2	2	2	2	
7	J807374	ピン, シュー ホールド ダウン PIN, shoe hold down	4	4	4	4	
8	J391404	カップ, スプリング CUP, spring	8	8	8	8	
9	J636863	スプリング, シュー ホールド ダウン SPRING, shoe hold down	4	4	4	4	

フロント ブレーキ
-05 FRONT BRAKE

FIG. No. 24b-05

見出番号 Key No.	部品番号 Part No.	部品名称 Part Name	形式および所要数 Model & No. Req'd J3R	J3RD	J3	JC3	備考 Remarks
10	G120369	ナット，ヘクサゴン NUT, hexagon	8	8	4	4	3/8-24
11	G120382	ワッシャ，スプリング ロック WASHER, spring lock	8	8	4	4	3/8
12	JM04734	エクセントリック，アジャスティング ECCENTRIC, adjusting	4	4	·	·	
	J805592	エクセントリック，アジャスティング ECCENTRIC, adjusting	·	·	4	4	
13	G120854	ボルト，ヘクサゴン BOLT, hexagon	4	4	·	·	1/4-20×5/8
14	G120647	ボルト，ヘクサゴン BOLT, hexagon	4	4	·	·	3/8-24×1
15	A300515	シリンダ アセンブリ，フロント ホイール CYLINDER ASSY, front wheel	1	1	·	·	L. H. 24b-05 参照 See, group 24b-05
	A300514	シリンダ アセンブリ，フロント ホイール CYLINDER ASSY, front wheel	1	1	·	·	R. H.
16	J637905	スプリング，リターン，ブレーキ シュー SPRING, return, brake shoe	2	2	·	·	
	J805602	スプリング，リターン，アンカ エンド SPRING, return, anchor end	·	·	2	2	
17～18	JM07255	シュー アセンブリ，ブレーキ SHOE ASSY, brake	4	4	·	·	
17～19	J807369	シュー アセンブリ，ブレーキ SHOE ASSY, brake	·	·	2	2	Forward
	J807370	シュー アセンブリ，ブレーキ SHOE ASSY, brake	·	·	2	2	Reverse
18	A300288	ライニング，ブレーキ LINING, brake	4	4	·	·	
	J116551	ライニング，ブレーキ LINING, brake	·	·	2	2	Forward
	JM03749	ライニング，ブレーキ LINING, brake	·	·	2	2	Reverse
19	J374586	リベット，ブレーキ シュー RIVET, brake shoe	·	·	40	40	Forward = 24 Reverse = 16

MEMO

24 b

FIG. No. 24b-06

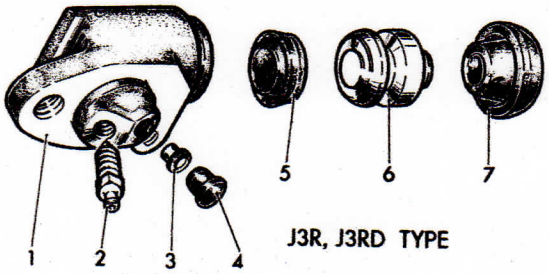

J3R, J3RD TYPE

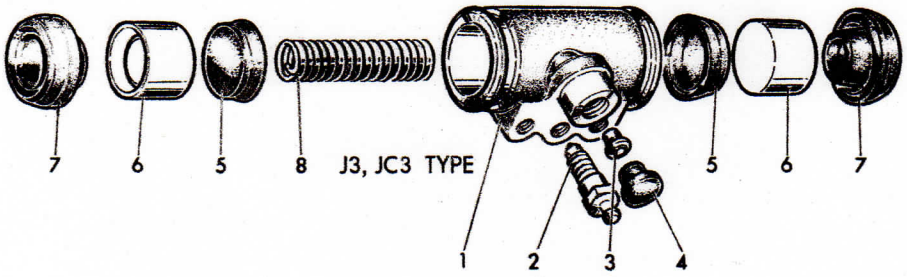

J3, JC3 TYPE

フロント ホイール シリンダ
-06 FRONT WHEEL CYLINDER

FIG. No. 24b-06 BRAKE

見出番号 Key No.	部品番号 Part No.	部品名称 Part Name	形式および所要数 Model & No. Req'd J3R	J3RD	J3	JC3	備考 Remarks
1～7	A300513	シリンダ アセンブリ, フロント ホイール CYLINDER ASSY, front wheel	1	1	·	·	L. H. Primary
	A300512	シリンダ アセンブリ, フロント ホイール CYLINDER ASSY, front wheel	1	1	·	·	R. H. Primary
	A300515	シリンダ アセンブリ, フロント ホイール CYLINDER ASSY, front wheel	1	1	·	·	L. H. Secondary
	A300514	シリンダ アセンブリ, フロント ホイール CYLINDER ASSY, front wheel	1	1	·	·	R. H. Secondary
1～8	J807356	シリンダ アセンブリ, フロント ホイール CYLINDER ASSY, front wheel	·	·	2	2	
1～3	J800054	シリンダ, フロント ホイール CYLINDER, front wheel	·	·	2	2	
※1	A306015	シリンダ, ホイール CYLINDER, wheel	2727～ 1	266～ 1	·	·	L. H. Primary
※※	A300513·2	シリンダ, ホイール CYLINDER, wheel	～2726 1	～265 1	·	·	L. H. Primary
※	A306016	シリンダ, ホイール CYLINDER, wheel	2727～ 1	266～ 1	·	·	R. H. Primary
※※	A300512·1	シリンダ, ホイール CYLINDER, wheel	～2726 1	～265 1	·	·	R. H. Primary
※	A306017	シリンダ, ホイール CYLINDER, wheel	2727～ 1	266～ 1	·	·	L. H. Secondary
※※	A300515·2	シリンダ, ホイール CYLINDER, wheel	～2726 1	～265 1	·	·	L. H. Secondary
※	A306018	シリンダ, ホイール CYLINDER, wheel	2727～ 1	266～ 1	·	·	R. H. Secondary
※※	A300514·1	シリンダ, ホイール CYLINDER, wheel	～2726 1	～265 1	·	·	R. H. Secondary
※	JA01737	シリンダ, ホイール CYLINDER, wheel	·	·	2	2	
2	JM07271	スクリュ, ブリーダ SCREW, bleeder	2	2	·	·	プライマリ側取付 For Primary
	J648674	スクリュ, ブリーダ SCREW, bleeder	·	·	2	2	¼－28
※3	J637539	シート, チューブ SEAT, tube	4	4	2	2	⅜
4	A106388	プロテクタ PROTECTOR	2727～ 4	266～ 4	·	·	互換性有 Interchangeable
※	J637547	プロテクタ PROTECTOR	～2726 4	～265 4	2	2	

24 b

フロントホイール　シリンダ
-06 FRONT WHEEL CYLINDER

FIG. No. 24b-06 BRAKE

見出番号 Key No.	部品番号 Part No.	部品名称 Part Name	形式および所要数 Model & No. Req'd J3R	J3RD	J3	JC3	備考 Remarks
5	A306022	カップ，ホイール　シリンダ CUP, wheel cylinder	2727～ 4	266～ 4	·	·	
※※	A300514·8 (A300512·9)	カップ，ホイール　シリンダ CUP, wheel cylinder	～2726 4	～265 4	·	·	
	J637539	カップ，ホイール　シリンダ CUP, wheel cylinder	·	·	4	4	
6	A306019	ピストン，ホイール　シリンダ PISTON, wheel cylinder	2727～ 4	266～ 4	·	·	
※※	A300514·7 (A300512·8)	ピストン，ホイール　シリンダ PISTON, wheel cylinder	～2726 4	～265 4	·	·	
	J642013	ピストン　アンド　インサート　アセンブリ PISTON & INSERT ASSY	·	·	4	4	
7	J802550	ブーツ，ホイール　シリンダ BOOT, wheel cylinder	4	4	4	4	
8	J639949	スプリング，ホイール　シリンダ　カップ SPRING, wheel cylinder cup	·	·	2	2	

MEMO

24 b

FIG. No. 24b-07

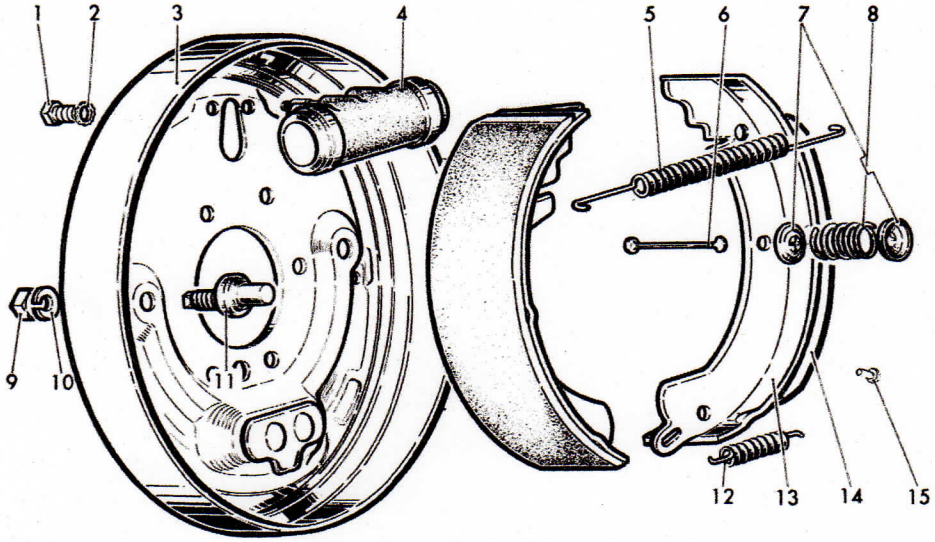

FIG. No. 24b-07

見出番号 Key No.	部品番号 Part No.	部品名称 Part Name	形式および所要数 Model & No. Req'd J3R	J3RD	J3	JC3	備考 Remarks
1 ~ 14	JM08149	ブレーキ　アセンブリ，リヤ BRAKE ASSY, rear	2	2	·	·	L. T. type 1"°
1 ~ 15	J807283	ブレーキ　アセンブリ，リヤ BRAKE ASSY, rear	·	·	1	1	L. H.
	J807284	ブレーキ　アセンブリ，リヤ BRAKE ASSY, rear	·	·	1	1	R. H.
1	G121797	ボルト，ヘクサゴン BOLT, hexagon	4	4	4	4	¼-20×¾
2	G121753	ワッシャ，エクスターナル　ツース　ロック WASHER, external tooth lock	4	4	4	4	¼
3	JM08021	プレート　アセンブリ，バッキング PLATE ASSY, backing	2	2	·	·	
	J807366	プレート　アセンブリ，バッキング PLATE ASSY, backing	·	·	2	2	
4	J807356	シリンダ　アセンブリ，リヤ　ホイール CYLINDER ASSY, rear wheel	2	2	·	·	24b-08参照 See, group 24b-08
	J807357	シリンダ　アセンブリ，リヤ　ホイール CYLINDER ASSY, rear wheel	·	·	2	2	
5	J637905	スプリング，リターン PSRING, return	2	2	2	2	
6	J807374	ピン，シュー　ホールド　ダウン PIN, shoe hold down	4	4	4	4	
7	J391404	カップ，スプリング CUP, spring	8	8	8	8	
8	J636863	スプリング，シュー　ホールド　ダウン SPRING, shoe hold down	4	4	4	4	
9	G120369	ナット，ヘクサゴン NUT, hexagon	4	4	4	4	⅜-24
10	G120382	ワッシャ，スプリング　ロック WASHER, spring lock	4	4	4	4	⅜
11	J805592	エクセントリック，ブレーキ　シュー　アジャスティング ECCENTRIC, brake shoe adjusting	4	4	4	4	
12	J805602	スプリング，アンカ　エンド　リターン SPRING, anchor end return	2	2	2	2	
13 ~ 14	JM07486	シュー　アセンブリ，ブレーキ SHOE ASSY, brake	4	4	·	·	
13 ~ 15	J807369	シュー　アセンブリ，ブレーキ，プライマリ SHOE ASSY, brake, primary	·	·	2	2	
	J807370	シュー　アセンブリ，ブレーキ，セコンダリ SHOE ASSY, brake, secondary	·	·	2	2	

リヤ ブレーキ
07 REAR BRAKE

FIG. No. 24b-07

見出番号 Key No.	部品番号 Part No.	部品名称 Part Name	形式および所要数 Model & No. Req'd J3R	J3RD	J3	JC3	備考 Remarks
14	A300288	ライニング, ブレーキ LINING, brake	4	4	·	·	
	J116551	ライニング, ブレーキ, プライマリ LINING, brake, primary	·	·	2	2	9 × 1¾
	JM03749	ライニング, ブレーキ, セコンダリ LINING, brake, secondary	·	·	2	2	9 × 1¾
15	J374586	リベット, ブレーキ シュー RIVET, brake shoe	·	·	32	32	
13～15	JM03742	リペア キット, ブレーキ シュー REPAIR KIT, brake shoe	·	·	1	1	
		内容 consists of					
13～15	J807369	シュー アセンブリ, ブレーキ プライマリ SHOE ASSY, brake, primary	·	·	2	2	
	J807370	シュー アセンブリ, ブレーキ, セコンダリ SHOE ASSY, brake, secondary	·	·	2	2	
14～15	JM03743	リペア キット, ブレーキ ライニング REPAIR KIT, brake lining	·	·	1	1	
		内容 consists of					
14	J116551	ライニング, ブレーキ, プライマリ LINING, brake, primary	·	·	2	2	9 × 1¾
	JM03749	ライニング, ブレーキ, セコンダリ LINING, brake, secondary	·	·	2	2	9 × 1¾
15	J374586	リベット, ブレーキ シュー RIVET, brake shoe	·	·	42	42	

MEMO

24 b

FIG. No. 24b-08

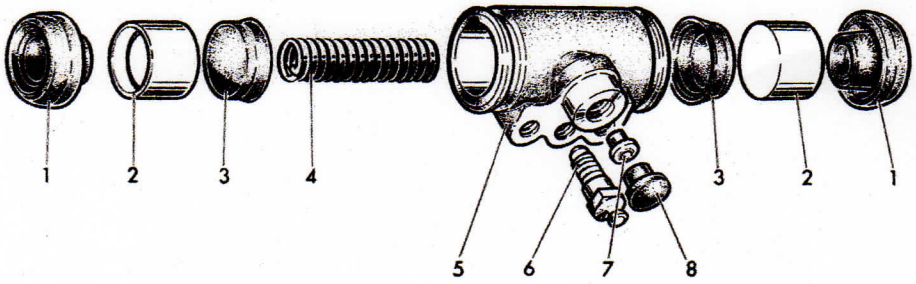

リヤ ホイール シリンダ
-08 REAR WHEEL CYLINDER

FIG. No. 24b-08

見出番号 Key No.	部品番号 Part No.	部品名称 Part Name	形式および所要数 Model & No. Req'd J3R	J3RD	J3	JC3	備考 Remarks
1～8	J807356	シリンダ アセンブリ, リヤ ホイール CYLINDER ASSY, rear wheel	2	2	·	·	
	J807357	シリンダ アセンブリ, リヤ ホイール CYLINDER ASSY, rear wheel	·	·	2	2	
1	J802550	ブーツ, ホイール シリンダ BOOT, wheel cylinder	4	4	·	·	
	J802551	ブーツ, ホイール シリンダ BOOT, wheel cylinder	·	·	4	4	
2	J642013	ピストン アンド インサート アセンブリ PISTON & INSERT ASSY	4	4	·	·	
	J807411	ピストン アンド インサート アセンブリ PISTON & INSERT ASSY	·	·	4	4	
3	J637579	カップ, ホイール シリンダ CUP, wheel cylinder	4	4	·	·	
	JA06116	カップ, ホイール シリンダ CUP, wheel cylinder	·	·	4	4	
4	J639949	スプリング, カップ, ホイール シリンダ SPRING, cup, wheel cylinder	2	2	·	·	
	J637545	スプリング, カップ, ホイール シリンダ SPRING, cup, wheel cylinder	·	·	2	2	
5～7	J800054	シリンダ, リヤ ホイール CYLINDER, rear wheel	2	2	·	·	
	J800056	シリンダ, リヤ ホイール CYLINDER, rear wheel	·	·	2	2	
✣5	JA01737	シリンダ, リヤ ホイール CYLINDER, rear wheel	2	2	·	·	
✣	JA06112	シリンダ, リヤ ホイール CYLINDER, rear wheel	·	·	2	2	
6	J648674	スクリュ, ブリーダ SCREW, bleeder	2	2	2	2	¼－28
✣7	J637539	シート, チューブ SEAT, tube	2	2	2	2	⅜
✣8	J637547	プロテクタ PROTECTOR	2	2	2	2	
1, 3	JM03781	リペア キット, ホイール シリンダ REPAIR KIT, wheel cylinder	1	1	·	·	
		内容 consists of					

24 b

リヤ ホイール シリンダ
-08 REAR WHEEL CYLINDER

FIG. No. 24b-08

見出番号 Key No.	部品番号 Part No.	部品名称 Part Name	形式および所要数 Model & No. Req'd J3R	J3RD	J3	JC3	備考 Remarks
1	J802550	ブーツ, ホイール シリンダ BOOT, wheel cylinder	2	2	·	·	
3	J637579	カップ, ホイール シリンダ CUP, wheel cylinder	2	2	·	·	
1, 3	JM03782	リペア キット, ホイール シリンダ REPAIR KIT, wheel cylinder	·	·	1	1	
		内容 consists of					
1	J802551	ブーツ, ホイール シリンダ BOOT, wheel cylinder	·	·	2	2	
3	JA06116	カップ, ホイール シリンダ CUP, wheel cylinder	·	·	2	2	

25 WHEEL
ホイール

FIG. No. 25-01

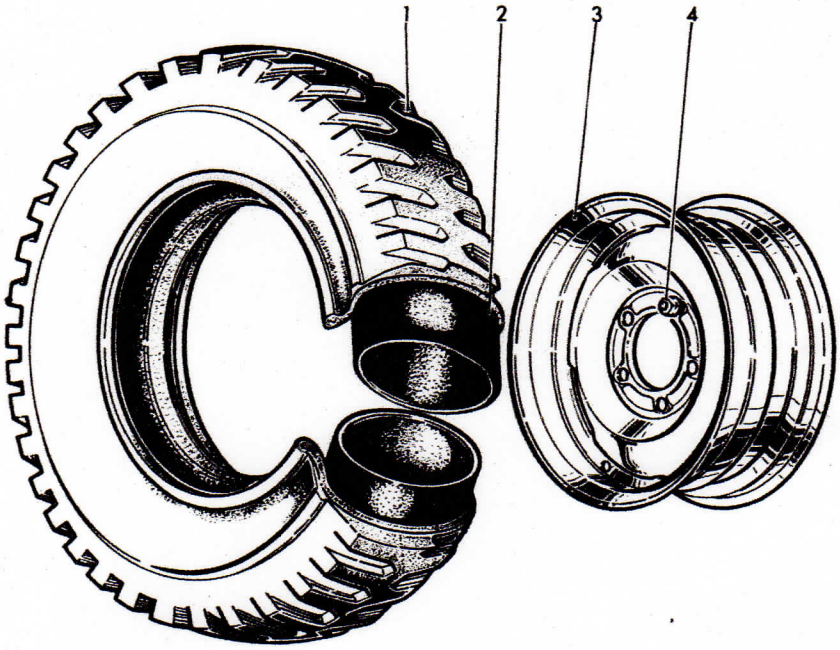

ホイール アンド アタッチング パーツ
-01 WHEEL & ATTACHING PARTS

FIG. No. 25-01 WHEEL

見出番号 Key No.	部品番号 Part No.	部品名称 Part Name	形式および所要数 Model & No. Req'd J3R	J3RD	J3	JC3	備考 Remarks
1～3	A300166·3	ホイール アンド タイヤ アセンブリ WHEEL & TIRE ASSY	5	5	5	5	
1～2	JM02229	タイヤ アンド チューブ アセンブリ TIRE & TUBE ASSY	5	5	5	5	
1	JM02231	タイヤ TIRE	5	5	5	5	6.00–16–6PR
2	JM02232	チューブ TUBE	5	5	5	5	6.00–16
3	JM01255	ディスク ホイール DISC WHEEL	5	5	5	5	
4	J636035	ナット，ハブ （左ねじ） NUT, hub (L.H. thread)	10	10	10	10	½-20
	J635516	ナット，ハブ NUT, hub	10	10	10	10	½–20

MEMO

26 FRAME
フレーム

FIG. No. 26-01

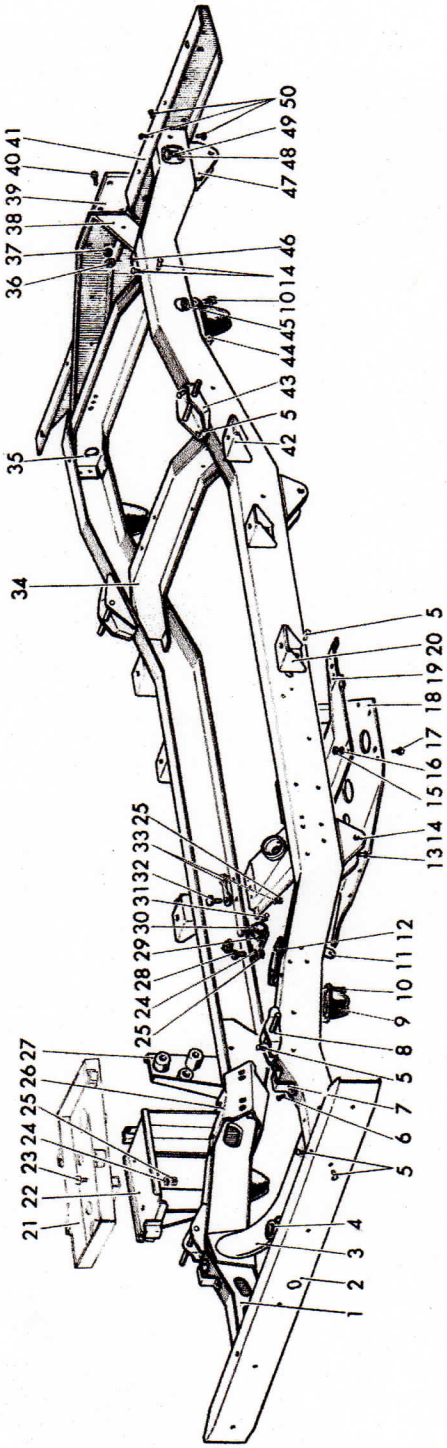

50
49
48
47
41
40
39
38
37
36
46
14
10
45
44
43
5
42
35
34
5
20
19
18
17
16
15
14
13
25
33
32
31
30
29
28
24
25
12
11
10
9
8
5
7
6
5
27
26
25
24
23
22
21
4
3
2
1

フレーム
-01 FRAME

FIG. No. 26-01

見出番号 Key No.	部品番号 Part No.	部品名称 Part Name	形式および所要数 Model & No. Req'd J3R	J3RD	J3	JC3	備考 Remarks
1～50	JM08539	フレーム アセンブリ FRAME ASSY	1	·	·	·	
	JM08870	フレーム アセンブリ FRAME ASSY	·	1	·	·	
	A306836	フレーム アセンブリ FRAME ASSY	·	·	6066～ 1	·	
※※	J808072	フレーム アセンブリ FRAME ASSY	·	·	～6065 1	·	
	JM04556	フレーム アセンブリ FRAME ASSY	·	·	·	1	
2	J645119	バー，フロント バンパ BAR, front bumper	1	1	1	1	
3～4	JM08464	クロス チューブ アセンブリ，フレーム CROSS TUBE ASSY, frame	1	1	·	·	
※3	———	クロス チューブ，フレーム CROSS TUBE, frame	1	1	·	·	
	J647030	クロス チューブ，フレーム CROSS TUBE, frame	·	·	1	1	
4	JM07109	ハウジング，ベル クランク HOUSING, bell crank	1	1	·	·	
	JM04082	ブラケット，ベル クランク BRACKET, bell crank	·	·	1	1	
5	G104112	リベット，ラウンド ヘッド RIVET, round head	36	36	36	36	3/8×7/8
6	G104097	リベット，ラウンド ヘッド RIVET, round head	2	2	2	2	5/16×3/4
7	J646932	ブラケット，ラジエータ ガード ツー フレーム BRACKET, radiator guard to frame	2	2	2	2	
8	J647454	ブラケット アセンブリ，フロント ショック アブソーバ BRACKET ASSY, front shock absorber	2	2	2	2	
9	A311852	バンパ，ラバー，フロント BUMPER, rubber, front	3761～ 2	361～ 2	6076～ 2	521～ 2	
	J906826	バンパ，ラバー BUMPER, rubber	～3760 2	～360 2	～6075 2	～520 2	
10	J800234	ボルト アンド ワッシャ アセンブリ BOLT & WASHER ASSY	8	8	8	8	5/16
11	JM06063	ブラケット，フロント ブレーキ ホース BRACKET, front brake hose	2	2	·	·	
	JA01283	ブラケット，フロント ブレーキ ホース BRACKET, front brake hose	·	·	1	1	

FIG. No. 26-01

見出番号 Key No.	部品番号 Part No.	部品名称 Part Name	形式および所要数 Model & No. Req'd J3R	J3RD	J3	JC3	備考 Remarks
12	JM08469	ブラケット，エンジン サポート BRACKET, engine support	1	1	·	·	L. H.
	J647919	ブラケット，エンジン サポート BRACKET, engine support	·	·	1	·	L. H.
	JM05123	ブラケット，エンジン サポート BRACKET, engine support	·	·	·	1	L. H.
13	G104113	リベット，ラウンド ヘッド RIVET, round head	20	20	20	20	3/8×1
14	JA00500	ブラケット，ピボット，フロント アンド リヤ BRACKET, pivot, front & rear	4	4	4	4	
15	J805001	ナット アンド ワッシャ NUT & WASHER	4	4	4	4	
16	G120394	ワッシャ，プレン WASHER, plain	4	4	4	4	19/32
17	G126390	ボルト，ラウンド ヘッド スクエア ネック BOLT, round head square neck	4	4	4	4	3/8－16×7/8
18	J640689	プレート，アンダ フレーム スキッド PLATE, under frame skid	1	1	1	1	
19	JM05178	クロス メンバ アセンブリ，エンジン CROSS MEMBER ASSY, engine	1	·	·	·	
	A300963	クロス メンバ アセンブリ，エンジン CROSS MEMBER ASSY, engine	·	1	·	·	
	J649705	クロス メンバ アセンブリ，エンジン CROSS MEMBER ASSY, engine	·	·	1	·	
	A304206	クロス メンバ アセンブリ，エンジン CROSS MEMBER ASSY, engine	·	·	·	1	
20	J645071	アウトリガ No. 1，ボデー OUTRIGGER NO.1, body	1	1	1	1	
	JM05177	アウトリガ No. 1，ボデー OUTRIGGER NO.1, body	1	1	·	·	R. H.
	J645702	アウトリガ No. 1，ボデー OUTRIGGER NO.1, body	·	·	1	1	L. H.
21	A305546	サポート アセンブリ，バッテリ ボックス SUPPORT ASSY, battery box	·	284～ 1	·	·	
	A300694	サポート アセンブリ，バッテリ ボックス SUPPORT ASSY, battery box	·	～283 1	·	·	
22	JM08465	サポート アセンブリ，バッテリ ボックス SUPPORT ASSY, battery box	1	1	·	·	
	J647306	サポート アセンブリ，バッテリ ボックス SUPPORT ASSY, battery box	·	·	1	·	

フレーム
-01 FRAME

FIG. No. 26-01 FRAME

見出番号 Key No.	部品番号 Part No.	部品名称 Part Name	形式および所要数 Model & No. Req'd J3R	J3RD	J3	JC3	備考 Remarks
22	JM04780	サポート アセンブリ, バッテリ ボックス SUPPORT ASSY, battery box	·	·	·	1	
23	G123520	ボルト, ヘクサゴン BOLT, hexagon	·	4	·	·	3/8－24×3/4
24	G120381	ワッシャ, スプリング ロック WASHER, spring lock	3	7	3	3	3/8
25	G103026	ナット, ヘクサゴン NUT, hexagon	7	11	·	·	
	G120369	ナット, ヘクサゴン NUT, hexagon	·	·	7	7	3/8－24
26	JM08470	ブラケット, エンジン サポート BRACKET, engine support	1	1	·	·	R. H.
	J647025	ブラケット, エンジン サポート BRACKET, engine support	·	·	1	·	R. H.
	JM05124	ブラケット, エンジン サポート BRACKET, engine support	·	·	·	1	R. H.
27	JM05179	ブラケット, ステアリング ギヤ ハウジング BRACKET, steering gear housing	1	1	·	·	
28	G121615	ボックス, ヘクサゴン BOLT, hexagon	3	3	3	3	3/8－24×1 1/4
29～31	JM05222	ブラケット アンド ブッシング アセンブリ BRACKET & BUSHING ASSY	1	1	·	·	
	J801662	ブラケット アンド ブッシング アセンブリ BRACKET & BUSHING ASSY	·	·	1	1	
30	J801664	ブッシング, ペダル シャフト リテーナ BUSHING, pedal shaft retainer	2	2	2	2	
31	JM03092	ニップル, グリース NIPPLE, grease	1	1	1	1	
32	J635865	ボルト, ヘクサゴン BOLT, hexagon	4	4	4	4	
33	JM03191	ロック, ストラップ LOCK, strap	4	4	4	4	
34	JM08681	クロス メンバ, フレーム, センタ CROSS MEMBER, frame, center	3486～ 1	343～ 1	6066～ 1	516～ 1	
※※	JA01150	クロス メンバ, フレーム, センタ CROSS MEMBER, frame, center	～3485 1	～342 1	～6065 1	～515 1	
35	A300290	クロス メンバ, フレーム, インタメディエイト CROSS MEMBER, frame, intermediate	1	1	·	·	
	J646942	クロス メンバ, フレーム, インタメディエイト CROSS MEMBER, frame, intermediate	·	·	1	1	

26

FIG. No. 26-01 FRAME

見出番号 Key No.	部品番号 Part No.	部品名称 Part Name	形式および所要数 Model & No. Req'd J3R	J3RD	J3	JC3	備考 Remarks
36	G271506	ナット，ヘクサゴン NUT, hexagon	4	4	·	·	7/16－20
37	G120383	ワッシャ，スプリング ロック WASHER, spring lock	4	4	·	·	7/16
38	JM08913	リーン ホースメント，フレーム，リヤ REINFORCEMENT, frame, rear	1	1	·	·	
	J647418	リーン ホースメント，フレーム，リヤ REINFORCEMENT, frame, rear	·	·	1	1	
39	A301169	フック アセンブリ，トレーラ HOOK ASSY, trailer	1	1	·	·	
40	G120919	ボルト，ヘクサゴン BOLT, hexagon	4	4	·	·	7/16－20×1¾
41	JM08426	クロス メンバ，フレーム，リヤ CROSS MEMBER, frame, rear	1	1	·	·	
	JM01570	クロス メンバ，フレーム，リヤ CROSS MEMBER, frame, rear	·	·	1	1	
42	J645072	アウトリガ No. 2 アンド No. 3，ボデー OUTRIGGER NO.2 & NO.3, body	4	4	4	4	
43	J647350	ブラケット アセンブリ，リヤ ショック アブソーバ BRACKET ASSY, rear shock absorber	2	2	2	2	
44	A312352	バンパ，ラバー，リヤ BUMPER, rubber, rear	3761～ 2	361～ 2	6076～ 2	521～ 2	
	J906826	バンパ，ラバー BUMPER, rubber	～3760 2	～360 2	～6075 2	～520 2	
45	G120368	ナット，ヘクサゴン NUT, hexagon	4	4	4	4	5/16－24
46	JM06078	ブラケット，ボデー サポート，リヤ BRACKET, body support, rear	2	2	·	·	
	J646933	ブラケット，ボデー サポート，リヤ BRACKET, body support, rear	·	·	2	2	
47	JA00544	ブラケット アセンブリ，シャックル BRACKET ASSY, chackle	4	4	4	4	
48	J804975	ナット アンド ワッシャ アセンブリ NUT & WASHER ASSY	2	2	2	2	
49	G120647	ボルト，ヘクサゴン BOLT, hexagon	2	2	2	2	3/8－24×1
50	G104279	リベット，フラット ヘッド RIVET, flat head	12	12	13	13	3/8×¾

MEMO

26

FIG. No. 26-02

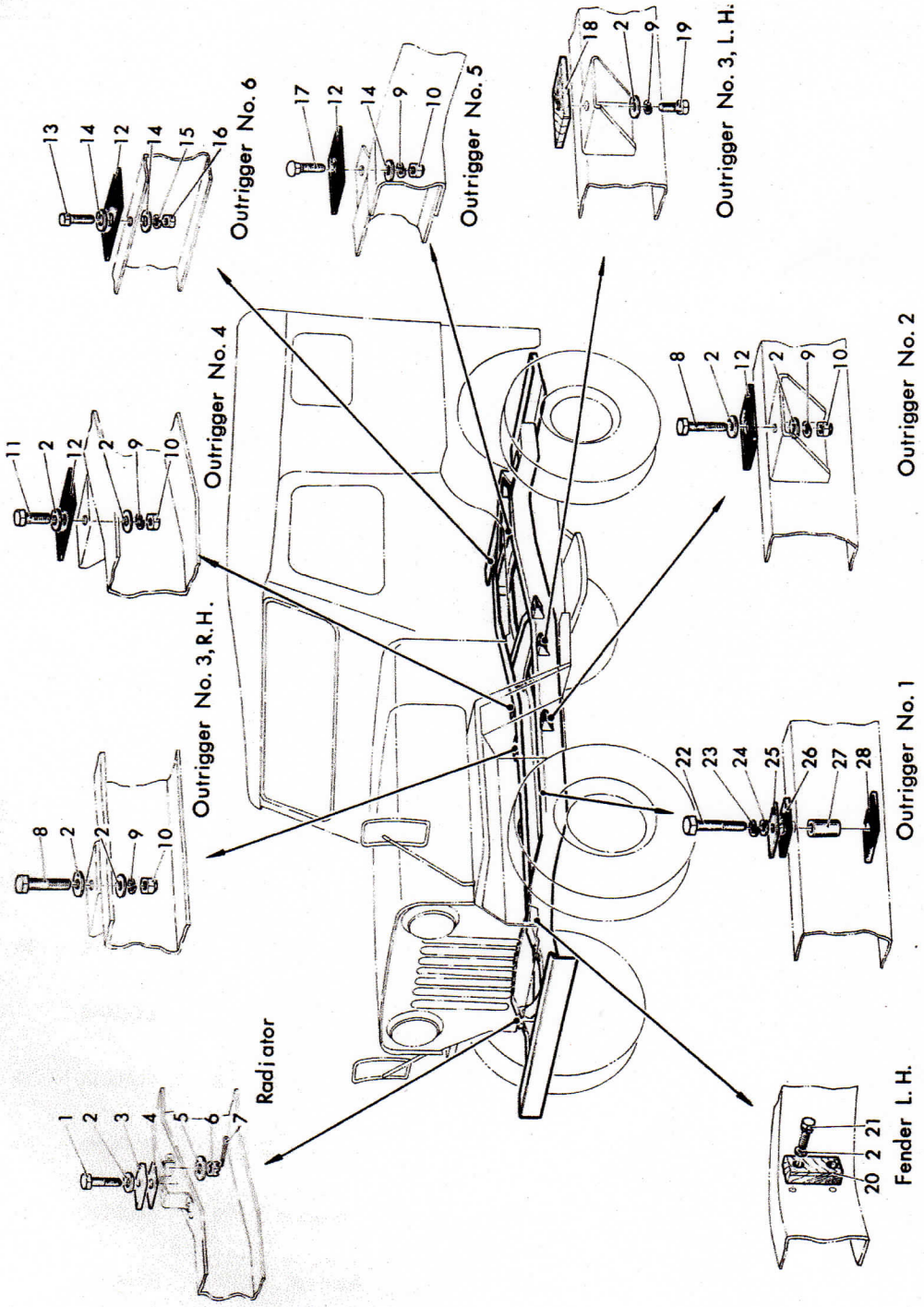
Outrigger No. 6
Outrigger No. 5
Outrigger No. 3, L. H.
Outrigger No. 4
Outrigger No. 2
Outrigger No. 3, R. H.
Outrigger No. 1
Radiator
Fender L. H.

ボデー　マウンティング
-02 BODY MOUNTING

FIG. No. 26-02

FRAME

見出番号 Key No.	部品番号 Part No.	部品名称 Part Name	形式および所要数 Model & No. Req'd J3R	J3RD	J3	JC3	備考 Remarks
1	A300548	ボルト，ヘクサゴン BOLT, hexagon	2	2	·	·	3/8－24×1 1/2
2	G120388	ワッシャ，プレン WASHER, plain	17	17	21	21	7/16×1
3	A300546	プレート，シール PLATE, seal	2	2	·	·	
4	A300547	ライナ，シール LINER, seal	2	2	·	·	
5	G120394	ワッシャ，プレン WASHER, plain	2	2	·	·	9/16×7/8
6	G125233	ナット，ヘクサゴン　スロテッド NUT, hexagon slotted	2	2	·	·	3/8－24
	G120369	ナット，ヘクサゴン NUT, hexagon	·	·	2	2	3/8－24
7	·M390·3x25	ピン，コッタ PIN, cotter	2	2	·	·	
8	G120678	ボルト，ヘクサゴン BOLT, hexagon	3	3	3	3	3/8－24×2
9	G120382	ワッシャ，スプリング　ロック WASHER, spring lock	8	8	5	5	3/8
10	G442828	ナット，ヘクサゴン NUT, hexagon	7	7	7	7	3/8－24
11	G121615	ボルト，ヘクサゴン BOLT, hexagon	2	2	·	·	3/8－24×1 3/4
12	JA04414	ライナ，ボデー　シール LINER, body seal	10	10	10	10	t＝3.2mm
13	G122017	ボルト，ヘクサゴン BOLT, hexagon	4	4	·	·	5/8－18×1
	G120229	ボルト，ヘクサゴン BOLT, hexagon	·	·	4	4	5/8－18×7/8
14	G446363	ワッシャ，プレン WASHER, plain	10	10	8	8	3/8×7/8
15	G120214	ワッシャ，スプリング　ロック WASHER, spring lock	4	4	·	·	
16	G442825	ナット，ヘクサゴン NUT, hexagon	4	4	4	4	5/8－18
17	A301402	ボルト，ステップ BOLT, step	2	2	2	2	3/8－24×1 3/4
18	J670540	ライナ，ボデー　シール LINER, body seal	2	2	2	2	

FIG. No. 26-02

FRAME

見出番号 Key No.	部品番号 Part No.	部品名称 Part Name	形式および所要数 Model & No. Req'd J3R	J3RD	J3	JC3	備考 Remarks
19	G120647	ボルト，ヘクサゴン BOLT, hexagon	1	1	7	7	3/8－24×2 1/4
20	JA02891	フィラ，フェンダ ブレース FILLER, fender brace	2	2	2	2	
21	J680448	ボルト，ヘクサゴン BOLT, hexagon	4	4	4	4	3/8－24×1 1/4
22	G124150	ボルト，ヘクサゴン BOLT, hexagon	2	2	·	·	7/16－20×2 1/4
23	G120383	ワッシャ，スプリング ロック WASHER, spring lock	2	2	·	·	7/16
24	G120395	ワッシャ，プレン WASHER, plain	2	2	·	·	15/32×9/16
25	A300553	プレート，シール PLATE, seal	2	2	·	·	
26	A300554	ライナ，ボデー シール LINER, body seal	2	2	·	·	t＝6.4mm
	JA04413	ライナ，ボデー シール LINER, body seal	·	·	2	2	厚 thick
27	A300556	チューブ，ディスタンス TUBE, distance	2	2	·	·	
28	A300555	ライナ，ボデー シール LINER, body seal	2	2	·	·	t＝4.8mm
	JA04416	ライナ，ボデー シール LINER, body seal	·	·	2	2	薄 thin

27 SUSPENSION
サスペンション

FIG. No. 27-01

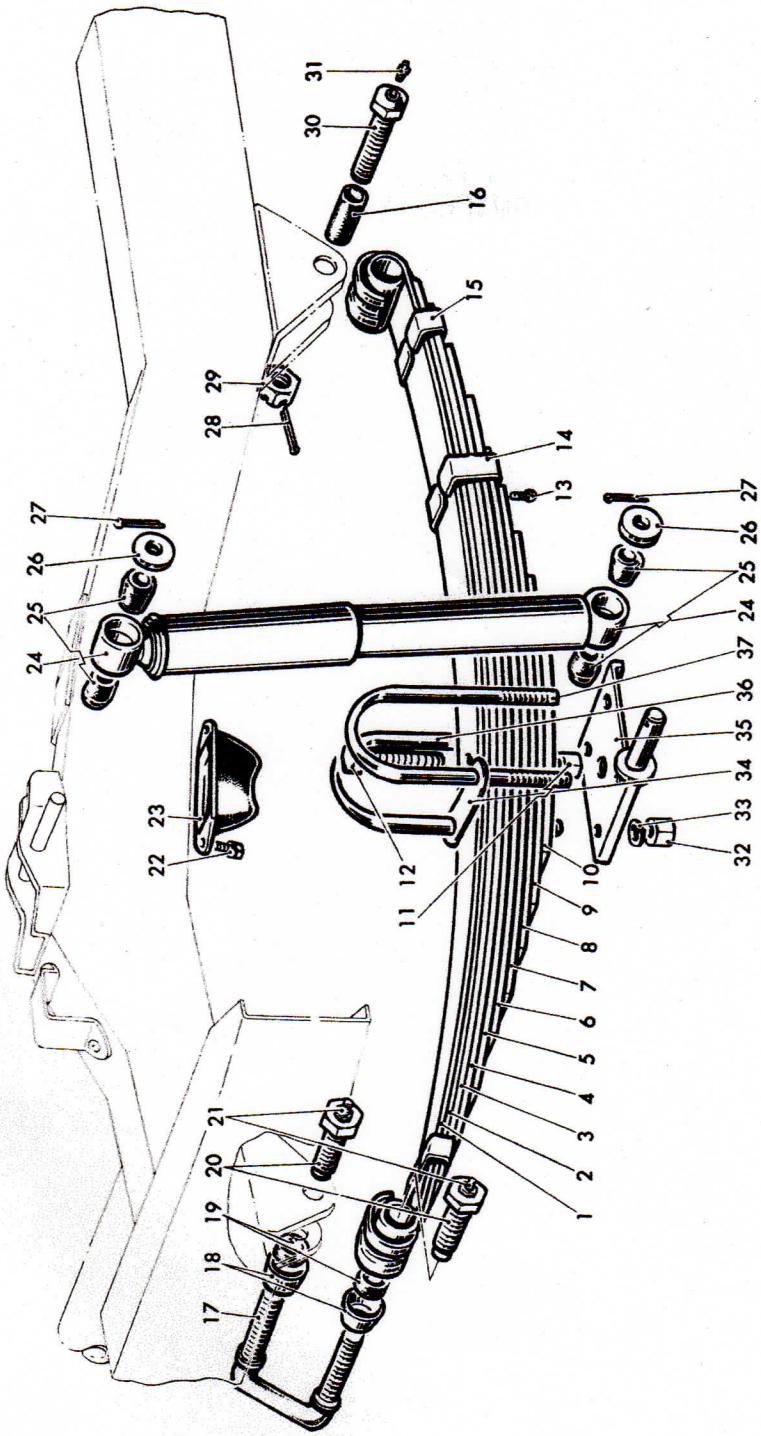
31
30
16
15
29
28
14
13
27
26
25
24
37
36
35
34
33
32
10
9
8
7
6
5
4
3
2
1
11
12
23
22
21
20
19
18
17

見出番号 Key No.	部品番号 Part No.	部品名称 Part Name	形式および所要数 Model & No. Req'd J3R	J3RD	J3	JC3	備考 Remarks
1 ~ 16	JM02180	スプリング アセンブリ, フロント SPRING ASSY, front	2	·	2	·	Light duty
	JM09053	スプリング アセンブリ, フロント SPRING ASSY, front	·	2	·	2	Moderate duty
1	JM0218001	リーフ No. 1, フロント スプリング LEAF NO.1, front spring	2	·	2	·	
	JM0905301	リーフ No. 1, フロント スプリング LEAF NO.1, front spring	·	2	·	2	
2	JM0218002	リーフ No. 2, フロント スプリング LEAF NO.2, front spring	2	·	2	·	
	JM0905302	リーフ No. 2, フロント スプリング LEAF NO.2, front spring	·	2	·	2	
3	JM0218003	リーフ No. 3, フロント スプリング LEAF NO.3, front spring	2	·	2	·	
	JM0905303	リーフ No. 3, フロント スプリング LEAF NO.3, front spring	·	2	·	2	
4	JM0218004	リーフ No. 4, フロント スプリング LEAF NO.4, front spring	2	·	2	·	
	JM0905304	リーフ No. 4, フロント スプリング LEAF NO.4, front spring	·	2	·	2	
5	JM0218005	リーフ No. 5, フロント スプリング LEAF NO.5, front spring	2	·	2	·	
	JM0905305	リーフ No. 5, フロント スプリング LEAF NO.5, front spring	·	2	·	2	
6	JM0218006	リーフ No. 6, フロント スプリング LEAF NO.6, front spring	2	·	2	·	
	JM0905306	リーフ No. 6, フロント スプリング LEAF NO.6, front spring	·	2	·	2	
7	JM0218007	リーフ No. 7, フロント スプリング LEAF NO.7, front spring	2	·	2	·	
	JM0905307	リーフ No. 7, フロント スプリング LEAF NO.7, front spring	·	2	·	2	
8	JM0218008	リーフ No. 8, フロント スプリング LEAF NO.8, front spring	2	·	2	·	
	JM0905308	リーフ No. 8, フロント スプリング LEAF NO.8, front spring	·	2	·	2	
9	JM0905309	リーフ No. 9, フロント スプリング LEAF NO.9, front spring	·	2	·	2	
10	JM0905310	リーフ No.10, フロント スプリング LEAF NO.10, front spring	·	2	·	2	

フロント サスペンション
-01 FRONT SUSPENSION

FIG. No. 27-01

見出番号 Key No.	部品番号 Part No.	部品名称 Part Name	形式および所要数 Model & No. Req'd J3R	J3RD	J3	JC3	備考 Remarks
11	JM0218011	ナット，スプリング センタ ボルト NUT, spring center bolt	2	·	2	·	
	JM0905313	ナット，スプリング センタ ボルト NUT, spring center bolt	·	2	·	2	
12	JM0218012	ボルト，フロント スプリング センタ BOLT, front spring center	2	·	2	·	
	JM0905312	ボルト，フロント スプリング センタ BOLT, front spring center	·	2	·	2	
※13	JM0218017	リベット，スプリング クリップ RIVET, spring clip	6	·	6	·	
※	JM0905316	リベット，スプリング クリップ RIVET, spring clip	·	6	·	6	
※14	JM0218010	クリップ，スプリング インナ CLIP, spring inner	2	·	2	·	
※	JM0905314	クリップ，スプリング インナ CLIP, spring inner	·	2	·	2	
※15	JM0218009	クリップ，スプリング アウタ CLIP, spring outer	4	·	4	·	
※	JM0905315	クリップ，スプリング アウタ CLIP, spring outer	·	4	·	4	
16	JM0218013	ブッシング，アイ BUSHING, eye	2	·	2	·	
	JM0905311	ブッシング，アイ BUSHING, eye	·	2	·	2	
17	JA00513	ユーボルト，シャックル U-BOLT, shackle	1	1	1	1	左ねじ L. H. thread
	JA00514	ユーボルト，シャックル U-BOLT, shackle	1	1	1	1	
18	JA00515	シール，グリース，シャックル SEAL, grease, shackle	4	4	4	4	
19	JA01252	リテーナ，グリース シール RETAINER, grease seal	4	4	4	4	
20～21	JM01470	ブッシング，シャックル BUSHING, shackle	3	3	3	3	
	JM01471	ブッシング，シャックル BUSHING, shackle	1	1	1	1	左ねじ L. H. thread
21	JM03092	ニップル，グリース NIPPLE, grease	4	4	4	4	1/8－27
22	J800234	ボルト アンド ワッシャ アセンブリ BOLT & WASHER ASSY	4	4	4	4	5/16

フロント サスペンション
-01 FRONT SUSPENSION

FIG. No. 27-01

見出番号 Key No.	部品番号 Part No.	部品名称 Part Name	形式および所要数 Model & No. Req'd J3R	J3RD	J3	J3C	備考 Remarks
23	A311852	バンパ, ラバー フロント BUMPER, rubber, front	3761～ 2	361～ 2	6076～ 2	521～ 2	
	J906826	バンパ, ラバー BUMPER, rubber	～3760 2	～360 2	～6075 2	～520 2	
24	JM06646	アブソーバ, フロント ショック ABSORBAR, front shock	2	2	2	2	
25	J637936	ブッシング, ラバー BUSHING, rubber	8	8	8	8	
26	J641916	ワッシャ WASHER	4	4	4	4	
27	·M390·5x25	ピン, コッタ PIN, cotter	4	4	4	4	
28	·M390·3x25	ピン, コッタ PIN, cotter	2	2	2	2	
29	JM01155	ナット, スピード NUT, speed	2	2	2	2	
30	J384228	ボルト, ピボット BOLT, pivot	2	2	2	2	
31	JM03092	ニップル, グリース NIPPLE, grease	2	2	2	2	1/8－27
32	J339372	ナット, スプリング クリップ NUT, spring clip	8	8	8	8	
33	JM01154	ワッシャ, ロック WASHER, lock	8	8	8	8	
34	JM07559	シム, キャスタ, アジャスティング SHIM, caster, adjusting	S	S	S	S	
35	JA00572	シート, フロント ユーボルト SEAT, front U-bolt	1	1	1	1	L. H.
	JA00568	シート, フロント ユーボルト SEAT, front U-bolt	1	1	1	1	R. H.
36	JM02917	ユーボルト, フロント スプリング U-BOLT, front spring	1	1	1	1	R. H. (longer)
37	JM02916	ユーボルト, フロント スプリング U-BOLT, front spring	1	1	1	1	L. H.
17～21	J802061	リペア キット, スプリング シャックル ユーボルト REPAIR KIT, spring shackle U-bolt	1	1	1	1	

内容
consists of

FIG. No. 27-01

見出番号 Key No.	部品番号 Part No.	部品名称 Part Name	形式および所要数 Model & No. Req'd J3R	J3RD	J3	JC3	備考 Remarks
17	JA00513	ユーボルト，シャックル U-BOLT, shackle	1	1	1	1	左ねじ L. H. thread
18	JA00515	シール，グリース，シャックル SEAL, grease, shackle	2	2	2	2	
19	JA01252	リテーナ，グリース シール RETAINER, grease seal	2	2	2	2	
20 ~ 21	JM01470	ブッシング，シャックル BUSHING, shackle	1	1	1	1	
	JM01471	ブッシング，シャックル BUSHING, shackle	1	1	1	1	左ねじ L. H. thread
17 ~ 21	J802062	リペア キット，スプリング シャックル ユーボルト REPAIR KIT, spring shackle U-bolt	1	1	1	1	
		内容 consists of					
17	JA00514	ユーボルト，シャックル U-BOLT, shackle	1	1	1	1	
18	JA00515	シール，グリース，シャックル SEAL, grease, shackle	2	2	2	2	
19	JA01252	リテーナ，グリース シール RETAINER, grease seal	2	2	2	2	
20 ~ 21	JM01470	ブッシング，シャックル BUSHING, shackle	1	1	1	1	

MEMO

27

FIG · No. 27-02

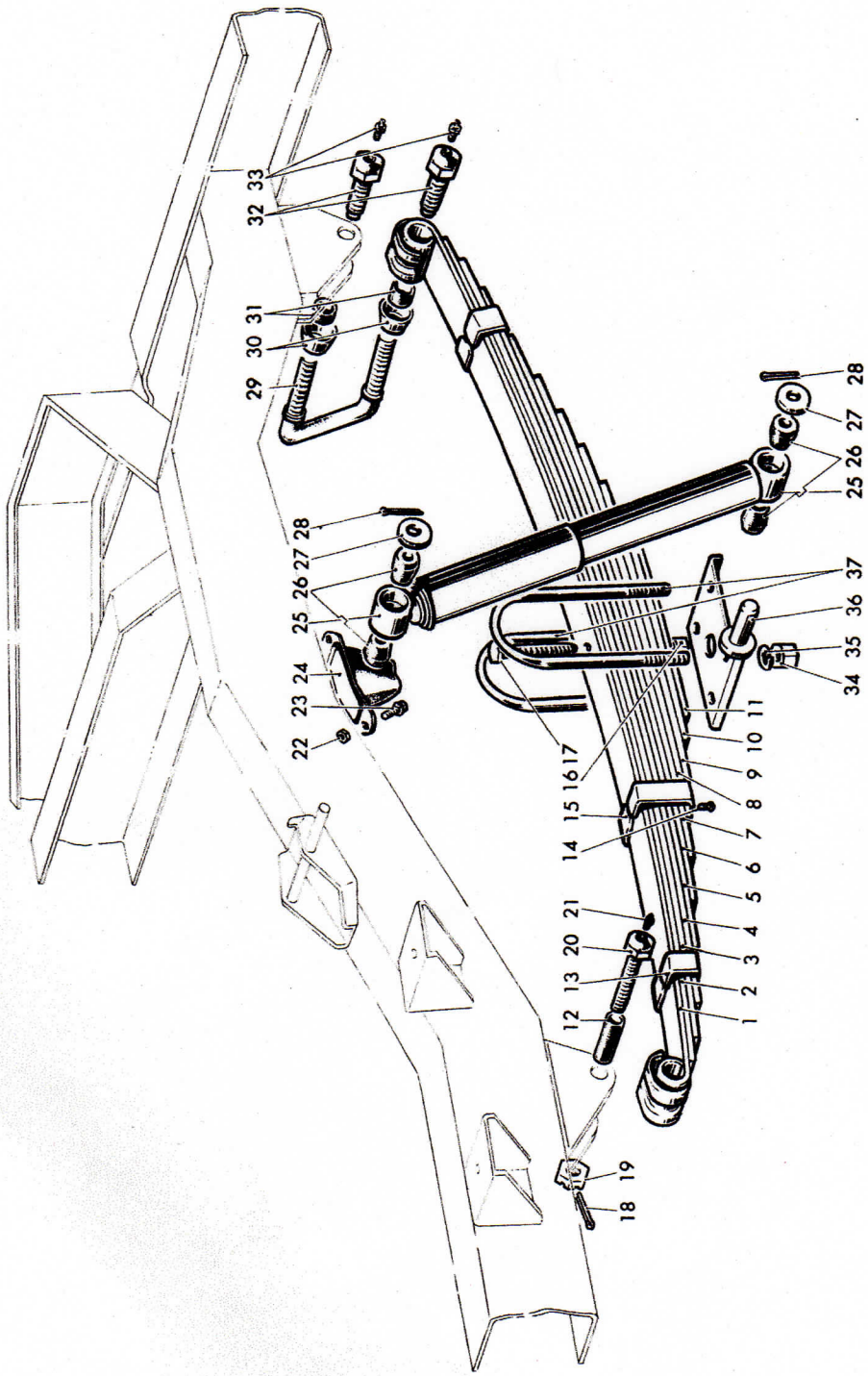
33
32
31
30
29
28
27
26
25
24
23
22
21
20
19
18
17
16
15
14
13
12
11
10
9
8
7
6
5
4
3
2
1
37
36
35
34

FIG. No. 27-02

見出番号 Key No.	部品番号 Part No.	部品名称 Part Name	形式および所要数 Model & No. Req'd J3R	J3RD	J3	JC3	備考 Remarks
1 ~ 17	JM02181	スプリング アセンブリ, リヤ SPRING ASSY, rear	2	·	2	·	Light duty
	JM09055	スプリング アセンブリ, リヤ SPRING ASSY, rear	·	2	·	2	Moderate duty
1	JM0218101	リーフ No. 1, リヤ スプリング LEAF NO.1, rear spring	2	·	2	·	
	JM0905501	リーフ No. 1, リヤ スプリング LEAF NO.1, rear spring	·	2	·	2	
2	JM0218102	リーフ No. 2, リヤ スプリング LEAF NO.2, rear spring	2	·	2	·	
	JM0905502	リーフ No. 2, リヤ スプリング LEAF NO.2, rear spring	·	2	·	2	
3	JM0218103	リーフ No. 3, リヤ スプリング LEAF NO.3, rear spring	2	·	2	·	
	JM0905503	リーフ No. 3, リヤ スプリング LEAF NO.3, rear spring	·	2	·	2	
4	JM0218104	リーフ No. 4, リヤ スプリング LEAF NO.4, rear spring	2	·	2	·	
	JM0905504	リーフ No. 4, リヤ スプリング LEAF NO.4, rear spring	·	2	·	2	
5	JM0218105	リーフ No. 5, リヤ スプリング LEAF NO.5, rear spring	2	·	2	·	
	JM0905505	リーフ No. 5, リヤ スプリング LEAF NO.5, rear spring	·	2	·	2	
6	JM0218106	リーフ No. 6, リヤ スプリング LEAF NO.6, rear spring	2	·	2	·	
	JM0905506	リーフ No. 6, リヤ スプリング LEAF NO.6, rear spring	·	2	·	2	
7	JM0218107	リーフ No. 7, リヤ スプリング LEAF NO.7, rear spring	2	·	2	·	
	JM0905507	リーフ No. 7, リヤ スプリング LEAF NO.7, rear spring	·	2	·	2	
8	JM0218108	リーフ No. 8, リヤ スプリング LEAF NO.8, rear spring	2	·	2	·	
	JM0905508	リーフ No. 8, リヤ スプリング LEAF NO.8, rear spring	·	2	·	2	
9	JM0218109	リーフ No. 9, リヤ スプリング LEAF NO.9, rear spring	2	·	2	·	
	JM0905509	リーフ No. 9, リヤ スプリング LEAF NO.9, rear spring	·	2	·	2	

見出番号 Key No.	部品番号 Part No.	部品名称 Part Name	形式および所要数 Model & No. Req'd J3R	J3RD	J3	JC3	備考 Remarks
10	JM0218010	リーフ No.10, リヤ スプリング LEAF NO.10, rear spring	2	·	2	·	
	JM0905510	リーフ No.10, リヤ スプリング LEAF NO.10, rear spring	·	2	·	2	
11	JM0218111	リーフ No.11, リヤ スプリング LEAF NO.11, rear spring	2	·	2	·	
	JM0905511	リーフ No.11, リヤ スプリング LEAF NO.11, rear spring	·	2	·	2	
12	JM0218112 (JM0218013)	ブッシング, アイ BUSHING, eye	2	·	2	·	
	JM0905512	ブッシング, アイ BUSHING, eye	·	2	·	2	
※13	JM0218116	クリップ, スプリング アウタ CLIP, spring outer	4	·	4	·	
※	JM0905516	クリップ, スプリング アウタ CLIP, spring outer	·	4	·	4	
※14	JM0218020	リベット, スプリング クリップ RIVET, spring clip	6	·	6	·	
※	JM0905517	リベット, スプリング クリップ RIVET, spring clip	·	6	·	6	
※15	JM0218115	クリップ, スプリング インナ CLIP, spring inner	2	·	2	·	
※	JM0905515	クリップ, スプリング インナ CLIP, pring inner	·	2	·	2	
16	JM0218113	ナット, スプリング センタ ボルト NUT, spring center bolt	2	·	2	·	
	JM0905514	ナット, スプリング センタ ボルト NUT, spring center bolt	·	2	·	2	
17	JM0218114	ボルト, リヤ スプリング センタ BOLT, rear spring center	2	·	2	·	
	JM0905513	ボルト, リヤ スプリング センタ BOLT, rear spring center	·	2	·	2	
18	G137185	ピン, コッタ PIN, cotter	2	2	2	2	1/8×1
19	JM01155	ナット, スピード NUT, speed	2	2	2	2	
20	J384228	ボルト, ピボット BOLT, pivot	2	2	2	2	
21	JM03092	ニップル, グリース NIPPLE, grease	2	2	2	2	1/8×27

FIG. No. 27-02

見出番号 Key No.	部品番号 Part No.	部品名称 Part Name	形式および所要数 Model & No. Req'd J3R	J3RD	J3	JC3	備考 Remarks
22	G120368	ナット，ヘクサゴン NUT, hexagon	4	4	4	4	⅝－24
23	J800234	ボルト アンド ワッシャ アセンブリ BOLT & WASHER ASSY	4	4	4	4	⅝
24	A312352	バンパ，ラバー，リヤ BUMPER, rubber, rear	3761～ 2	361～ 2	6076～ 2	521～ 2	
	J906826	バンパ，ラバー BUMPER, rubber	～3760 2	～360 2	～6075 2	～520 2	
25	JM06647	アブソーバ，リヤ ショック ABSORBER, rear shock	2	2	2	2	
26	J637936	ブッシング，ラバー BUSHING, rubber	8	8	8	8	
27	J641916	ワッシャ(B) WASHER (B)	4	4	4	4	
28	G456723	ピン，コッタ PIN, cotter	4	4	4	4	
29	JA00513	ユーボルト，シャックル U-BOLT, shackle	1	1	1	1	左ねじ L. H. thread
	JA00514	ユーボルト，シャックル U-BOLT, shackle	1	1	1	1	
30	JA01252	リテーナ，グリース シール RETAINER, grease seal	4	4	4	4	
31	JA00515	シール，グリース，シャックル SEAL, grease, shackle	4	4	4	4	
32～33	JM01470	ブッシング，シャックル BUSHING, shackle	3	3	3	3	
	JM01471	ブッシング，シャックル BUSHING, shackle	1	1	1	1	左ねじ L. H. thread
33	JM03092	ニップル，グリース NIPPLE, grease	4	4	4	4	⅛－27
34	J339372	ナット，ロック NUT, lock	8	8	8	8	
35	G120383	ワッシャ，スプリング ロック WASHER, spring lock	8	8	8	8	⅝
36	J640932	シート，リヤ ユーボルト SEAT, rear U-bolt	1	1	1	1	L. H.
	J640938	シート，リヤ ユーボルト SEAT, rear U-bolt	1	1	1	1	R. H.
37	J642987	ユーボルト，リヤ スプリング U-BOLT, rear spring	4	4	4	4	

MEMO

28 BUMPER
バンパ

FIG. No. 28-01

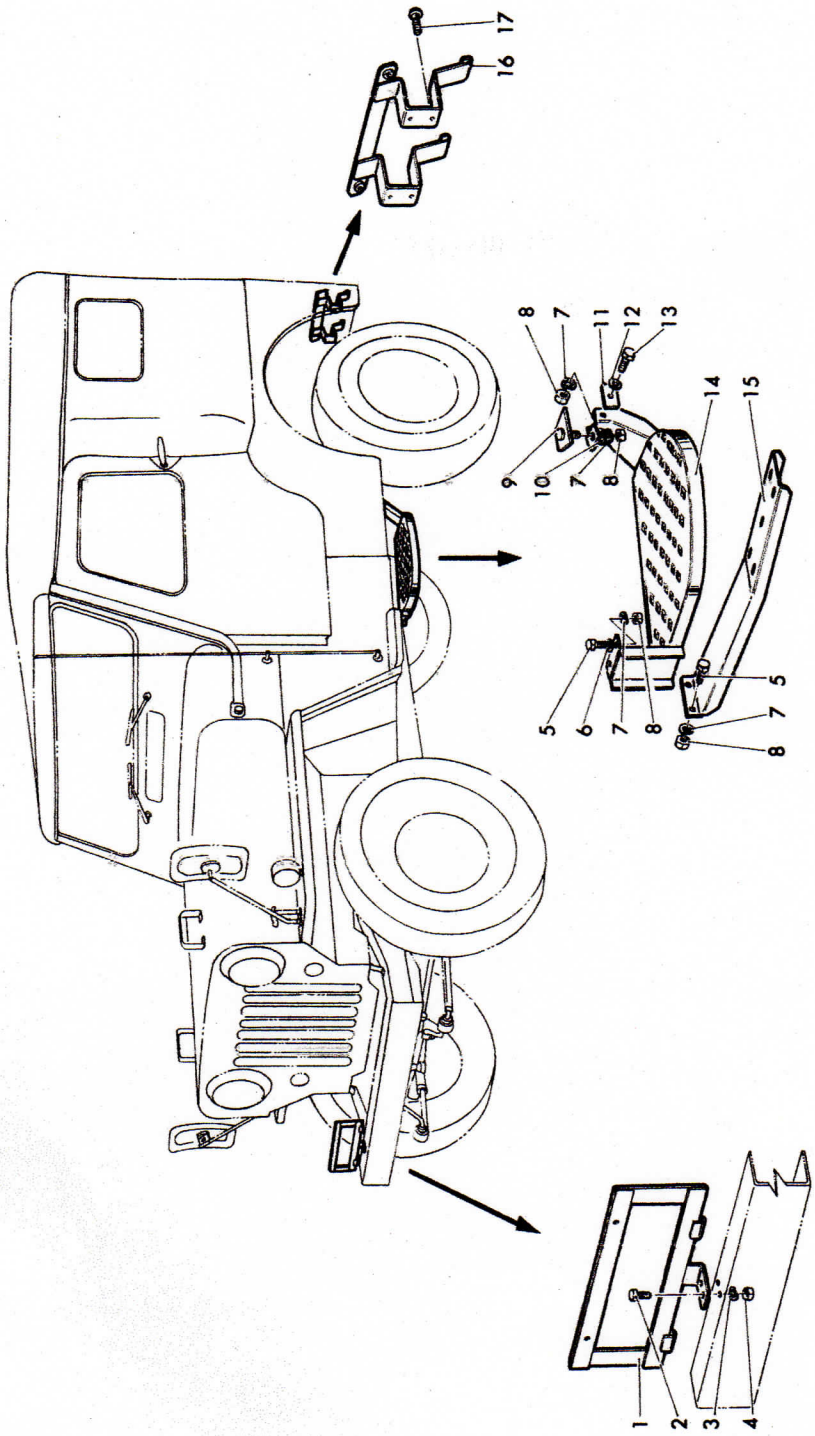

ナンバ プレート アンド ステップ
-01 NUMBER PLATE & STEP

FIG. No. 28-01 BUMPER

見出番号 Key No.	部品番号 Part No.	部品名称 Part Name	形式および所要数 Model & No. Req'd J3R	J3RD	J3	JC3	備考 Remarks
1	JM02894	ブラケット，フロント ナンバ プレート BRACKET, front number plate	1	1	1	1	
2	G120213	ボルト，ヘクサゴン BOLT, hexagon	2	2	2	2	5/16－24×7/8
3	G120214	ワッシャ，スプリング ロック WASHER, spring lock	2	2	2	2	5/16
4	G120368	ナット，ヘクサゴン NUT, hexagon	2	2	2	2	5/16－24
5	G123473	ボルト，ヘクサゴン BOLT, hexagon	8	8	8	8	5/16－24×5/16
6	G120387	ワッシャ，プレン WASHER, plain	4	4	4	4	5/16
7	G120214	ワッシャ，スプリング ロック WASHER, spring lock	12	12	12	12	5/16
8	G120368	ナット，ヘクサゴン NUT, hexagon	12	12	12	12	5/16－24
9	J668639	プレート アセンブリ，スタッド PLATE ASSY, stad	2	2	2	2	
10	J671995	ナット，スピード NUT, speed	2	2	2	2	
11	J668481	スペーサ SPACER	2	2	2	2	
12	G120393	ワッシャ，プレン WASHER, plain	2	2	2	2	1/32×5/16
13	G120213	ボルト，ヘクサゴン BOLT, hexagon	2	2	2	2	5/16－24×7/8
14	JM07945	ステップ アセンブリ STEP ASSY	1	1	1	1	L. H.
	JM07946	ステップ アセンブリ STEP ASSY	1	1	1	1	R. H.
15	J666720	ステップ STEP	2	2	2	2	
16	JM01757	ブラケット，リヤ ナイバ プレート BRACKET, rear number plate	1	1	1	1	
17	G102677	リベット，ラウンド ヘッド RIVET, round head	4	4	4	4	1/4×3/8

28

FIG. No. 28-02

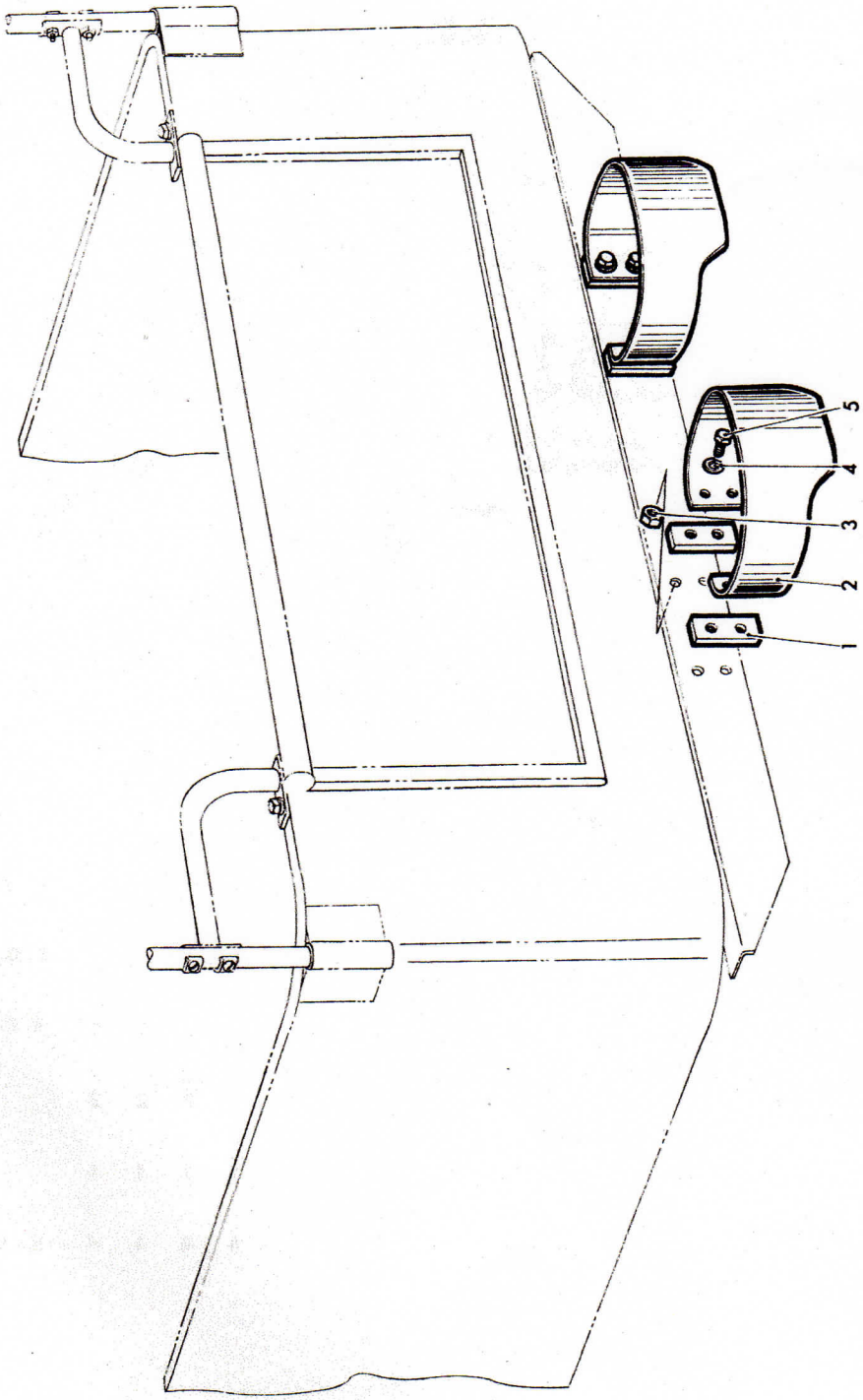

リヤ　バンパ　フィールド キット
-02 REAR BUMPER FIELD KIT

FIG. No. 28-02

見出番号 Key No.	部品番号 Part No.	部品名称 Part Name	形式および所要数 Model & No. Req'd J3R	J3RD	J3	JC3	備考 Remarks
1 ~ 5	JM02438	キット，リヤ バンパ フィールド KIT, rear bumper field	1	1	1	1	
1	JM01407	プレート PLATE	4	4	4	4	
2	JM01406	バンパ，リヤ BUMPER, rear	2	2	2	2	
3	G120369	ナット，ヘクサゴン NUT, hexagon	8	8	8	8	3/8－24
4	G120382	ワッシャ，スプリング ロック WASHER, spring lock	8	8	8	8	3/8
5	G120758	ボルト，ヘクサゴン BOLT, hexagon	8	8	8	8	3/8－24×7/8

MEMO

29 FENDER
フェンダ

FIG. No. 29-01

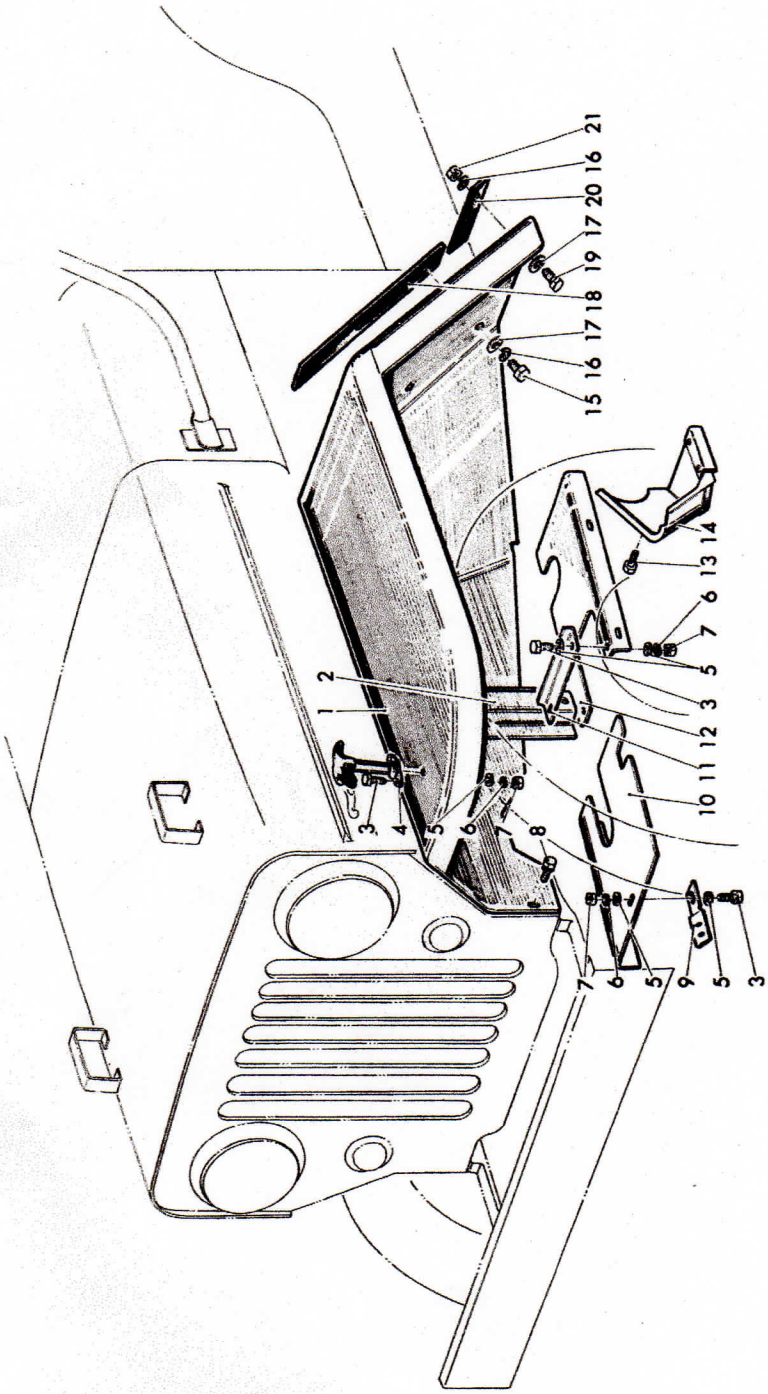

フェンダ
-01 FENDER

FIG. No. 29-01

見出番号 Key No.	部品番号 Part No.	部品名称 Part Name	形式および所要数 Model & No. Req'd J3R	J3RD	J3	JC3	備考 Remarks
1 ~ 2	JM08500	フェンダ アセンブリ, フロント FENDER ASSY, front	1	·	·	·	L. H.
	A300021	フェンダ アセンブリ, フロント FENDER ASSY, front	·	1	·	·	L. H.
	J681229	フェンダ アセンブリ, フロント FENDER ASSY, front	·	·	1	1	L. H.
	A305561	フェンダ アセンブリ, フロント FENDER ASSY, front	·	284 ~ 1	·	·	R. H. 互換性有 Interchangeable
	JM08499	フェンダ アセンブリ, フロント FENDER ASSY, front	1	~ 283 1	·	·	R. H.
	J681230	フェンダ アセンブリ, フロント FENDER ASSY, front	·	·	1	1	R. H.
2	JA02843	ブレース, フロント フェンダ BRACE, front fender	1	1	1	1	L. H.
	JA02844	ブレース, フロント フェンダ BRACE, front fender	1	1	1	1	R. H.
3	G120854	ボルト, ヘクサゴン BOLT, hexagon	11	11	4	4	¼－20×⅝
4	J663548	キャッチ アセンブリ, フード CATCH ASSY, hood	2	2	2	2	
5	G120386	ワッシャ, プレン WASHER, plain	12	12	4	4	¼
6	G120380	ワッシャ, スプリング ロック WASHER, spring lock	11	11	7	7	¼
7	G120375	ナット, ヘクサゴン NUT, hexagon	7	7	4	4	¼－20
8	J673488	スクリュ アンド ワッシャ アセンブリ SCREW & WASHER ASSY	6	6	6	6	⅜－18×⅞
9	A300298	プレート, マッド シールド, エア クリーナ PLATE, mud shield, air cleaner	1	1	·	·	
10	A300229	マッド シールド, エア クリーナ MUD SHIELD, air cleaner	699 ~ 1	56 ~ 1	·	·	
	JM01201	マッド シールド, エア クリーナ MUD SHIELD, air cleaner	·	·	1	·	
	JM05196	マッド シールド, エア クリーナ MUD SHIELD, air cleaner	·	·	·	1	
11	A300293	ブラケット, マッド シールド BRACKET, mud shield	869 ~ 1	68 ~ 1	·	·	
12	A300296	マッド, シールド, エンジン MUD SHIELD, engine	699 ~ 1	56 ~ 1	·	·	L. H.

フェンダ
-01 FENDER

FIG. No. 29-01

見出番号 Key No.	部品番号 Part No.	部品名称 Part Name	形式および所要数 Model & No. Req'd J3R	J3RD	J3	JC3	備考 Remarks
13	G120228	ボルト，ヘクサゴン BOLT, hexagon	2	2	·	·	5/16－18×5/8
14	A304430	カバー，ブレーキ マスタ シリンダ COVER, brake master cylinder	1	1	·	·	
15	G120007	ボルト，ヘクサゴン BOLT, hexagon	6	6	6	6	5/16－18×3/4
16	G120214	ワッシャ，スプリング ロック WASHER, spring lock	10	10	10	10	5/16
17	JA11775	ワッシャ，プレン WASHER, plain	8	8	8	8	5/16
18	JA03158	アンチ スキーク ANTI-SQUEAK	2	2	2	2	38×330×1.3mm
19	G120229	ボルト，ヘクサゴン BOLT, hexagon	2	2	2	2	5/16－18×7/8
20	JA02662	アンチ スキーク ANTI-SQUEAK	2	2	2	2	
21	G120376	ナット，ヘクサゴン NUT, hexagon	2	2	2	2	5/16－18

30 HOOD
フード

FIG. No. 30-01

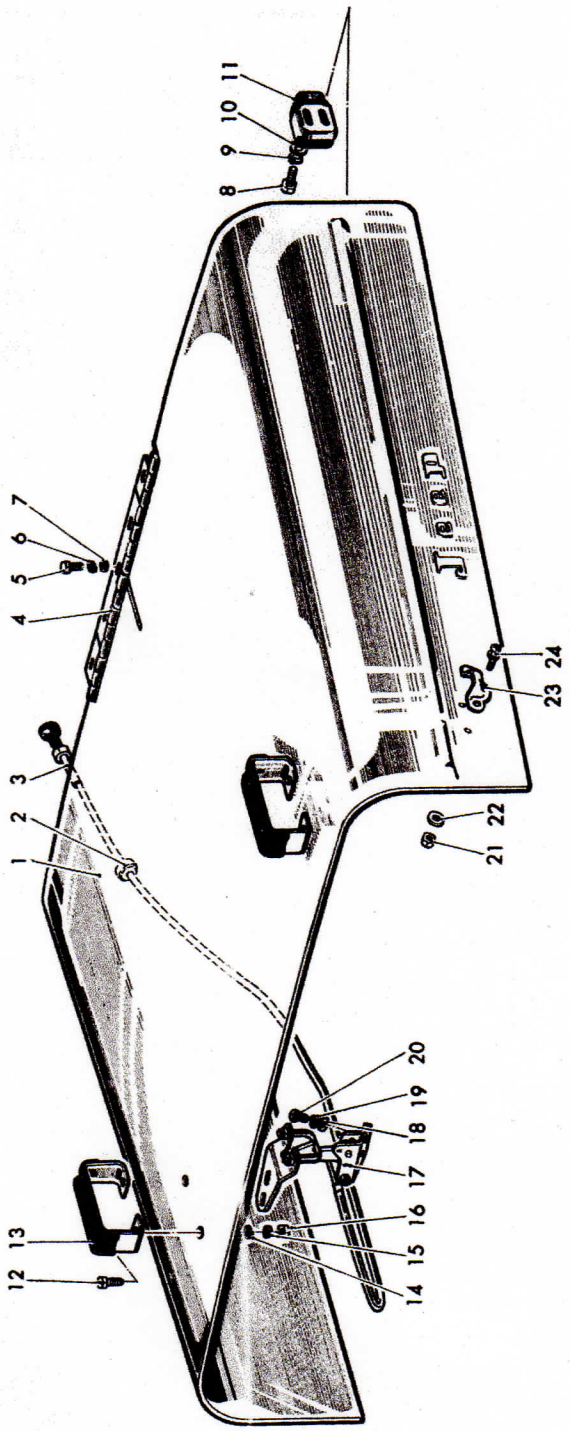

フード
-01 HOOD

FIG. No. 30-01

見出番号 Key No.	部品番号 Part No.	部品名称 Part Name	形式および所要数 Model & No. Req'd J3R	J3RD	J3	JC3	備考 Remarks
1, 4	JM08761	フード アセンブリ HOOD ASSY	1	284～ 1	·	·	
※※	A300098	フード アセンブリ HOOD ASSY	·	～283 1	·	·	
	A306702	フード アセンブリ HOOD ASSY	·	·	6031～ 1	501～ 1	
※※	J681334	フード アセンブリ HOOD ASSY	·	·	～6030 1	～500 1	
2	·M646··6A	グロメット GROMMET	3681～ 1	352～ 1	6069～ 1	521～ 1	
3	A306563	ケーブル, フロント リッド ロック CABLE, front lid lock	3681～ 1	352～ 1	6069～ 1	521～ 1	
4	A305844	ヒンジ, フード HINGE, hood	2823～ 1	284～ 1	6031～ 1	501～ 1	
※※	JM03932	ヒンジ, フード HINGE, hood	～2822 1	～283 1	～6030 1	～500 1	
5	G120854	ボルト, ヘクサゴン BOLT, hexagon	5	5	5	5	¼－20×⅝
6	G120380	ワッシャ, スプリング ロック WASHER, spring lock	5	5	5	5	¼
7	G120392	ワッシャ, プレン WASHER, plain	5	5	5	5	9/32×⅝
8	G121661	ボルト, ヘクサゴン BOLT, hexagon	4	4	·	·	⅜－24×1
9	G120394	ワッシャ, プレン WASHER, plain	4	4	·	·	
10	G138485	ワッシャ, エクスターナル ツース ロック WASHER, external tooth lock	4	4	·	·	⅜
11	JM06763	バンパ, フード BUMPER, hood	2	2	·	·	
12	G443874	スクリュ, ヘクサゴン ヘッド マシン SCREW, hexagon head, machine	4	4	4	4	#10－24×½
13	A307031	バンパ アセンブリ, フード BUMPER ASSY, hood	3200～ 2	326～ 2	·	·	互換性有 Interchangeable
	JM04562	バンパ アセンブリ, フード BUMPER ASSY, hood	～3199 2	～325 2	2	2	
14	G120217	ワッシャ, スプリング ロック WASHER, spring lock	6	6	6	6	#10
15	G120385	ワッシャ, プレン WASHER, plain	4	4	4	4	⅜×⅞

フード
-01 HOOD

FIG. No. 30-01 HOOD

見出番号 Key No.	部品番号 Part No.	部品名称 Part Name	形式および所要数 Model & No. Req'd J3R	J3RD	J3	JC3	備考 Remarks
16	G120361	ナット，ヘクサゴン NUT, hexagon	6	6	6	6	#10−24
17	A306562	ロック，フロント リッド LOCK, front lid	1	1	1	1	
18	·M300·6	ワッシャ，プレン WASHER, plain	4	4	4	4	
19	·M304·6	ワッシャ，スプリング ロック WASHER, spring lock	4	4	4	4	
20	·M132·6x16	スクリュ，ラウンド ヘッド，マシン SCREW, round head, machine	4	4	4	4	
21	G120375	ナット，ヘクサゴン NUT, hexagon	4	4	4	4	¼−20
22	G120386	ワッシャ，プレン WASHER, plain	4	4	4	4	¼
23	J663640	ブラケット，フード キャッチ BRACKET, hood catch	2	2	2	2	
24	G191985	スクリュ アンド ワッシャ アセンブリ SCREW & WASHER ASSY	4	4	4	4	¼−20×½

31 BODY
ボデー

FIG. No. 31-01

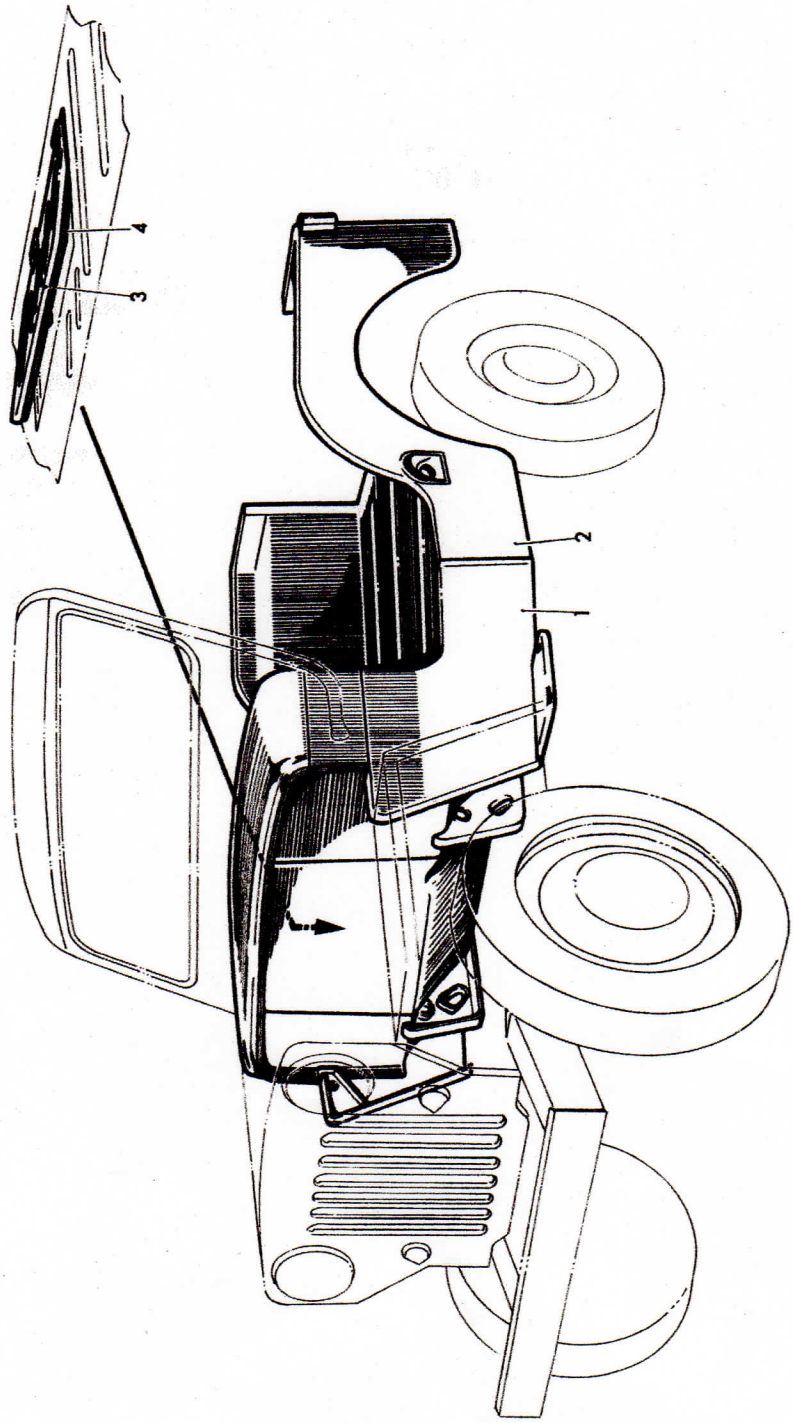

ボデー
-01 BODY

FIG. No. 31-01

見出番号 Key No.	部品番号 Part No.	部品名称 Part Name	形式および所要数 Model & No. Req'd J3R	J3RD	J3	JC3	備考 Remarks
1～2	JM08733	ボデー アセンブリ, ホワイト BODY ASSY, white	1	·	·	·	
	JM08808	ボデー アセンブリ, ホワイト BODY ASSY, white	·	1	·	·	
	J681431	ボデー アセンブリ, ホワイト BODY ASSY, white	·	·	1	·	
	JM04614	ボデー アセンブリ, ホワイト BODY ASSY, white	·	·	·	1	
1	JM08735	ボデー アセンブリ, フロント BODY ASSY, front	1	·	·	·	
	JM08809	ボデー アセンブリ, フロント BODY ASSY, front	·	1	·	·	
	J641428	ボデー アセンブリ, フロント BODY ASSY, front	·	·	1	·	
	JM04165	ボデー アセンブリ, フロント BODY ASSY, front	·	·	·	1	
2	JM08749	ボデー アセンブリ, リヤ BODY ASSY, rear	1	1	·	·	
	A302083	ボデー アセンブリ, リヤ BODY ASSY, rear	·	·	1	1	
3	J670937	パッキング, ツール ボックス PACKING, tool box	1	1	1	1	
4	JM03992	リッド アセンブリ, ツール ボックス LID ASSY, tool box	1	1	1	1	

FIG. No. 31-02

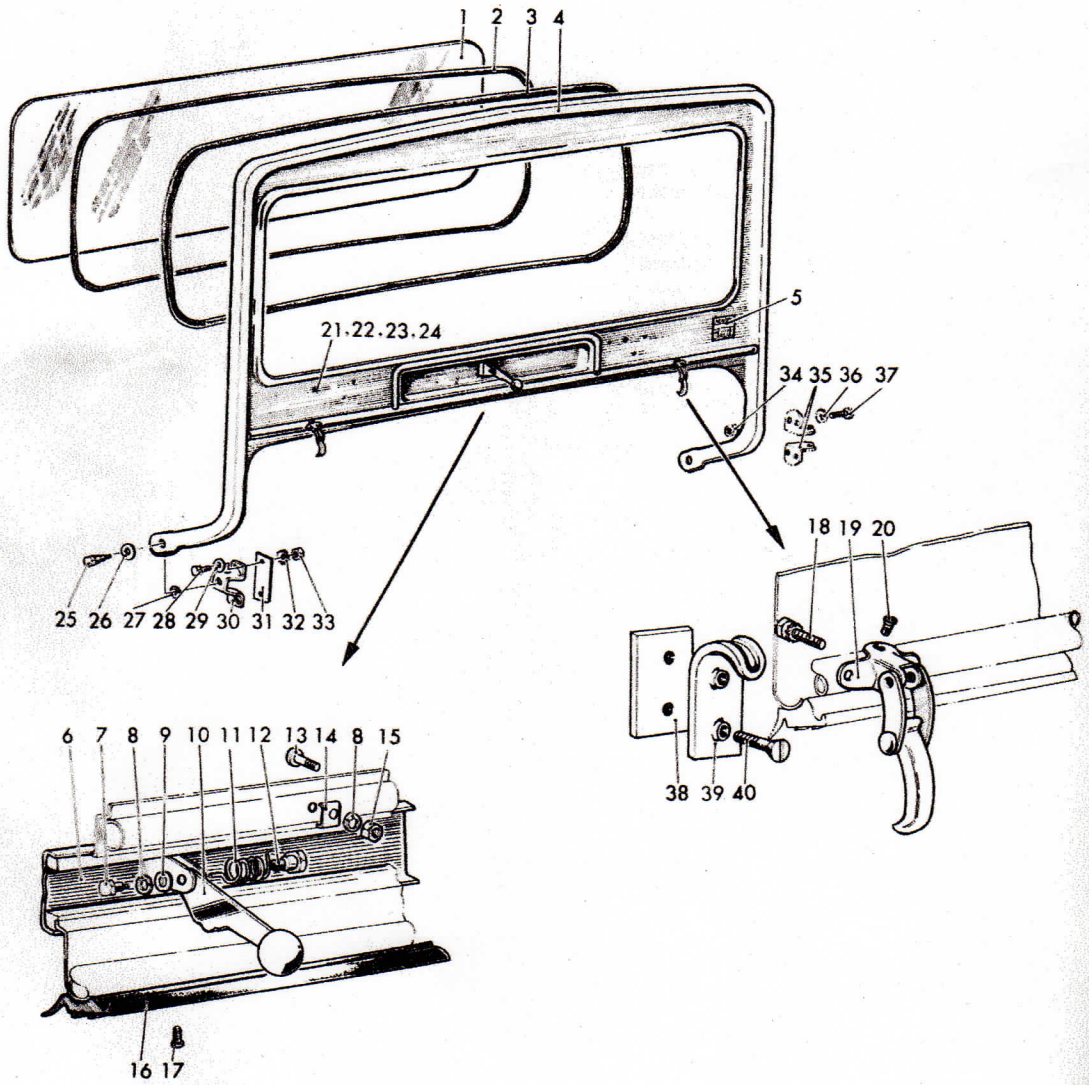
1 2 3 4
5
21.22.23.24
34 35 36 37
18 19 20
25 26 27 28 29 30 31 32 33
38 39 40
6 7 8 9 10 11 12 13 14 8 15
16 17