ウィンドシールド
-01 WINDSHIELD

FIG. No. 31-02 BODY

見出番号 Key No.	部品番号 Part No.	部品名称 Part Name	形式および所要数 Model & No. Req'd J3R	J3RD	J3	JC3	備考 Remarks
1 ~ 20	JM08518	ウインドシールド コンプリート WINDSHIELD COMPLETE	1	1	·	·	
	JM04626	ウインドシールド コンプリート WINDSHIELD COMPLETE	·	·	1	1	
1	J670911	ガラス, ウインドシールド GLASS, windshield	1	1	1	1	
2	J670924	フィラストリップ, ウインドシールド FILLERSTRIP, windshield	1	1	1	1	
3	J670923	ウェザストリップ, ウインドシールド WEATHERSTRIP, windshield	1	1	1	1	
4	JM08519	ウインドシールド アセンブリ WINDSHIELD ASSY	1	1	·	·	
	JM04627	ウインドシールド アセンブリ WINDSHIELD ASSY	·	·	1	1	
※5	A306975	ラベル, タイヤ プレッシャ LABEL, tire pressure	1	1	·	·	
6	JM02122	リッド アセンブリ, ウインドシールド ベンチレータ LID ASSY, windshield ventilator	1	1	1	1	
7	A304560	ピン, ピボット PIN, pivot	1	1	1	1	
8	G120217	ワッシャ, スプリング ロック WASHER, spring lock	2	2	3	3	#10
9	G120385	ワッシャ, プレン WASHER, plain	·	·	1	1	¼×⅝
10	JM02126	ハンドル アセンブリ, ラチェット HANDLE ASSY, rachet	1	1	1	1	
11	A304559	スプリング, ラチェット, ウインドシールド ベンチレータ SPRING, rachet, windshield ventilator	1	1	1	1	
12	J671198	ピン, ピボット PIN, pivot	1	1	1	1	
13	G160075	スクリュ, パン ヘッド マシン SCREW, pan head machine	2	2	2	2	#10-32×1¼
14	JM02148	ワッシャ, スペシャル WASHER, special	2	2	2	2	
15	G120614	ナット, ヘクサゴン NUT, hexagon	2	2	2	2	#10-32
16	JM05888	ウェザストリップ, ウインドシールド ツー カウル WEATHERSTRIP, windshield to cowl	1	1	1	1	
17	G145193	スクリュ, パン ヘッド タッピング SCREW, pan head tapping	17	17	17	17	#10-16×½

ウィンドシールド
-02 WINDSHIELD

FIG. No. 31-02 BODY

見出番号 Key No.	部品番号 Part No.	部品名称 Part Name	形式および所要数 Model & No. Req'd J3R	J3RD	J3	JC3	備考 Remarks
18	J673551	スクリュ アンド ワッシャ アセンブリ SCREW & WASHER ASSY	4	4	4	4	
19	J663677	クランプ アセンブリ, ウインドシールド CLAMP ASSY, windshield	2	2	2	2	
20	G145255	スクリュ, オーバル ヘッド タッピング SCREW, oval head tapping	2	2	2	2	#10−16×½
21	·M135·5x10	スクリュ, ラウンド ヘッド マシン SCREW, round head machine	6	6	·	·	
22	·M170·5	ナット, ヘクサゴン NUT, hexagon	6	6	·	·	
23	·M310·5	ワッシャ, ツース ロック WASHER, tooth lock	6	6	·	·	
24	A114512	ワッシャ WASHER	6	6	·	·	
25	J668921	ボルト, ピボット, ウインドシールド BOLT, pivot, windshield	2	2	2	2	⅜−24
26	J668922	ワッシャ, フラット WASHER, flat	2	2	2	2	
27	JA02220	ワッシャ, スプリング ロック WASHER, spring lock	2	2	2	2	
28	G122017	ボルト, ヘクサゴン BOLT, hexagon	4	4	4	4	
29	G120393	ワッシャ, プレン WASHER, plain	4	4	4	4	⅝
30	JM04530	ブラケット アセンブリ, ウインドシールド ピボット BRACKET ASSY, windshield pivot	1	1	·	·	L. H.
	J681241	ブラケット アセンブリ, ウインドシールド ピボット BRACKET ASSY, windshield pivot	·	·	1	1	L. H.
	JM04531	ブラケット アセンブリ, ウインドシールド ピボット BRACKET ASSY, windshield pivot	1	1	·	·	R. H.
	J681242	ブラケット アセンブリ, ウインドシールド ピボット BRACKET ASSY, windshield pivot	·	·	1	1	R. H.
31	J671015	プレート, タッピング PLATE, tapping	2	2	2	2	
32	G138485	ワッシャ, エクスターナル ツース ロック WASHER, external tooth lock	4	4	4	4	⅝
33	G120376	ナット, ヘクサゴン NUT, hexagon	4	4	4	4	⅝−18
34	G121743	ナット, ヘクサゴン NUT, hexagon	·	·	4	4	#12−24

ウィンド シールド
-02 WINDSHIELD

FIG. No. 31-02 BODY

見出番号 Key No.	部品番号 Part No.	部品名称 Part Name	形式および所要数 Model & No. Req'd J3R	J3RD	J3	JC3	備考 Remarks
35	JM05912	ブラケット BRACKET	·	·	2	2	
36	G121744	ワッシャ, スプリング ロック WASHER, spring lock	·	·	4	4	#12
37	G160365	スクリュ, パン ヘッド マシン SCREW, pan head machine	·	·	4	4	#12-24×1
38	JA02939	プレート, タッピング PLATE, tapping	2	2	2	2	
39	JA03763	キャッチ, ウインドシールド クランプ CATCH, windshield clamp	2	2	2	2	
40	G120697	スクリュ, フラット ヘッド マシン SCREW, flat head machine	4	4	4	4	¼-20×¾

MEMO

32 DOOR
ドア

FIG. No. 32-01

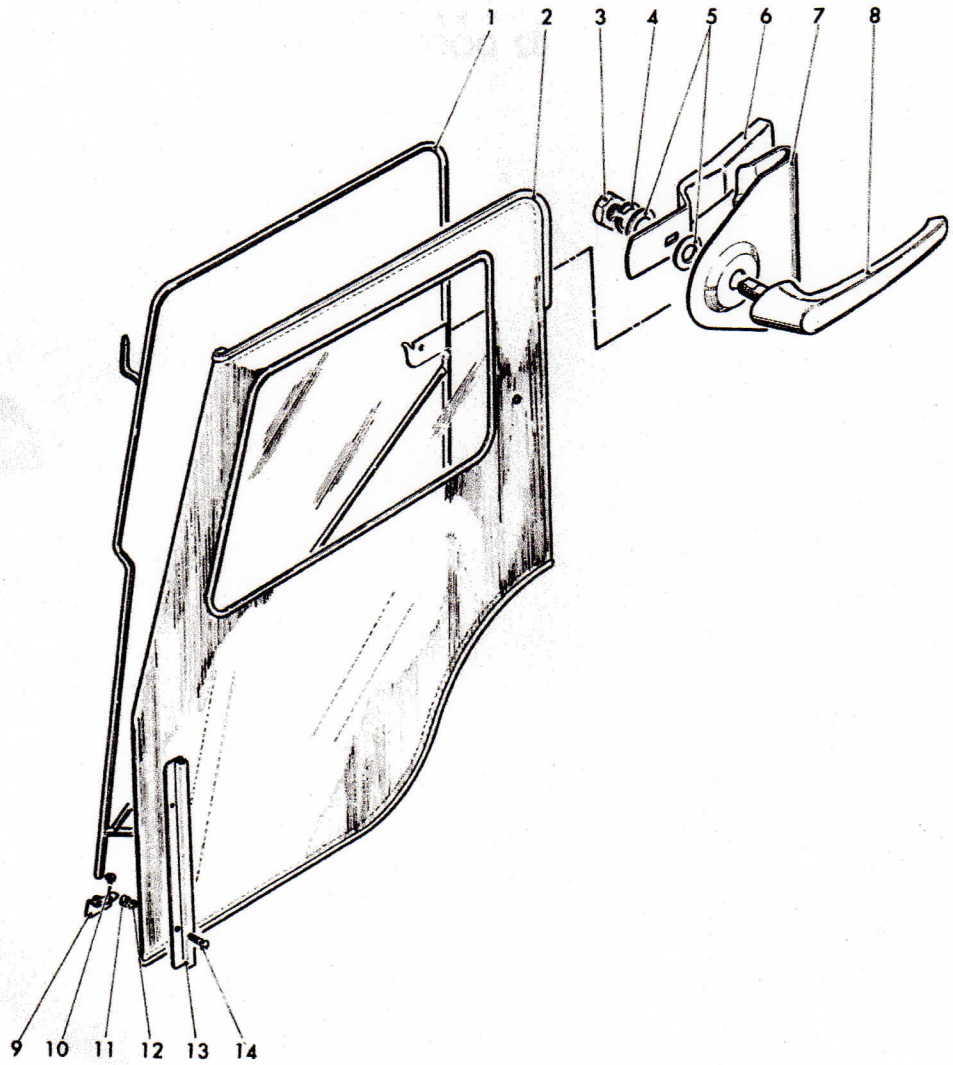

フロント　ドア
-01 FRONT DOOR

FIG. No. 32-01

見出番号 Key No.	部品番号 Part No.	部品名称 Part Name	形式および所要数 Model & No. Req'd J3R	J3RD	J3	JC3	備考 Remarks
1～8	A300104	ドア アセンブリ, フロント DOOR ASSY, front	888～ 1	76～ 1	5466～ 1	280～ 1	L. H.
※※	JM05766	ドア アセンブリ, フロント DOOR ASSY, front	～887 1	～75 1	～5465 1	～279 1	L. H.
	A300105	ドア アセンブリ, フロント DOOR ASSY, front	888～ 1	76～ 1	5466～ 1	280～ 1	R. H.
※※	JM05767	ドア アセンブリ, フロント DOOR ASSY, front	～887 1	～75 1	～5465 1	～279 1	R. H.
1	A304187	ホールディング アセンブリ, フロント ドア FOLDING ASSY, front door	888～ 1	76～ 1	5466～ 1	280～ 1	L. H.
※※	JM05768	ホールディング アセンブリ, フロント ドア FOLDING ASSY, front door	～887 1	～75 1	～5465 1	～279 1	L. H.
	A304188	ホールディング アセンブリ, フロント ドア FOLDING ASSY, front door	888～ 1	76～ 1	5466～ 1	280～ 1	R. H.
※※	JM05769	ホールディング アセンブリ, フロント ドア FOLDING ASSY, front door	～887 1	～75 1	～5465 1	～279 1	R. H.
2	A300106	カーテン アセンブリ, フロント ドア CURTAIN ASSY, front door	888～ 1	76～ 1	5466～ 1	280～ 1	L. H.
※※	JM05770	カーテン アセンブリ, フロント ドア CURTAIN ASSY, front door	～887 1	～75 1	～5465 1	～279 1	L. H.
	A300107	カーテン アセンブリ, フロント ドア CURTAIN ASSY, front door	888～ 1	76～ 1	5466～ 1	280～ 1	R. H.
※※	JM05771	カーテン アセンブリ, フロント ドア CURTAIN ASSY, front door	～887 1	～75 1	～5465 1	～279 1	R. H.
3	G131502	ナット, クラウン ヘッド NUT, crown head	2	2	2	2	3/8－24
4	G120382	ワッシャ, スプリング ロック WASHER, spring lock	2	2	2	2	3/8
5	G120394	ワッシャ, プレン WASHER, plain	4	4	4	4	9/32×5/8
6	JM05773	ハンドル, フロント ドア HANDLE, front door	2	2	2	2	
7	J674114	プレート, ドア ハンドル PLATE, door handle	2	2	2	2	
8	JM05772	ハンドル アンド シャフト, フロント ドア HANDLE & SHAFT, front door	2	2	2	2	
9	J674105	ソケット アセンブリ, ロワ ヒンジ SOCKET ASSY, lower hinge	1	1	1	1	L. H.
	J674106	ソケット アセンブリ, ロワ ヒンジ SOCKET ASSY, lower hinge	1	1	1	1	R. H.

フロント ドア
-01 FRONT DOOR

FIG. No. 32-01 DOOR

見出番号 Key No.	部品番号 Part No.	部品名称 Part Name	形式および所要数 Model & No. Req'd J3R	J3RD	J3	JC3	備考 Remarks
10	G145193	スクリュ，パン ヘッド タッピング SCREW, pan head tapping	8	8	8	8	#10−16×½
11	G121743	ナット，ヘクサゴン NUT, hexagon	4	4	4	4	#12−24
12	G121744	ワッシャ，スプリング ロック WASHER, spring lock	4	4	4	4	#12
13	J681380	リテーナ，ドア カーテン ツー サイド パネル RETAINER, door curtain to cowl side panel	2	2	2	2	
14	G132979	スクリュ，ラウンド ヘッド マシン SCREW, round head machine	4	4	4	4	#12−24×⅝

33 FURNITURE
ファニチャ

FIG. No. 33-01

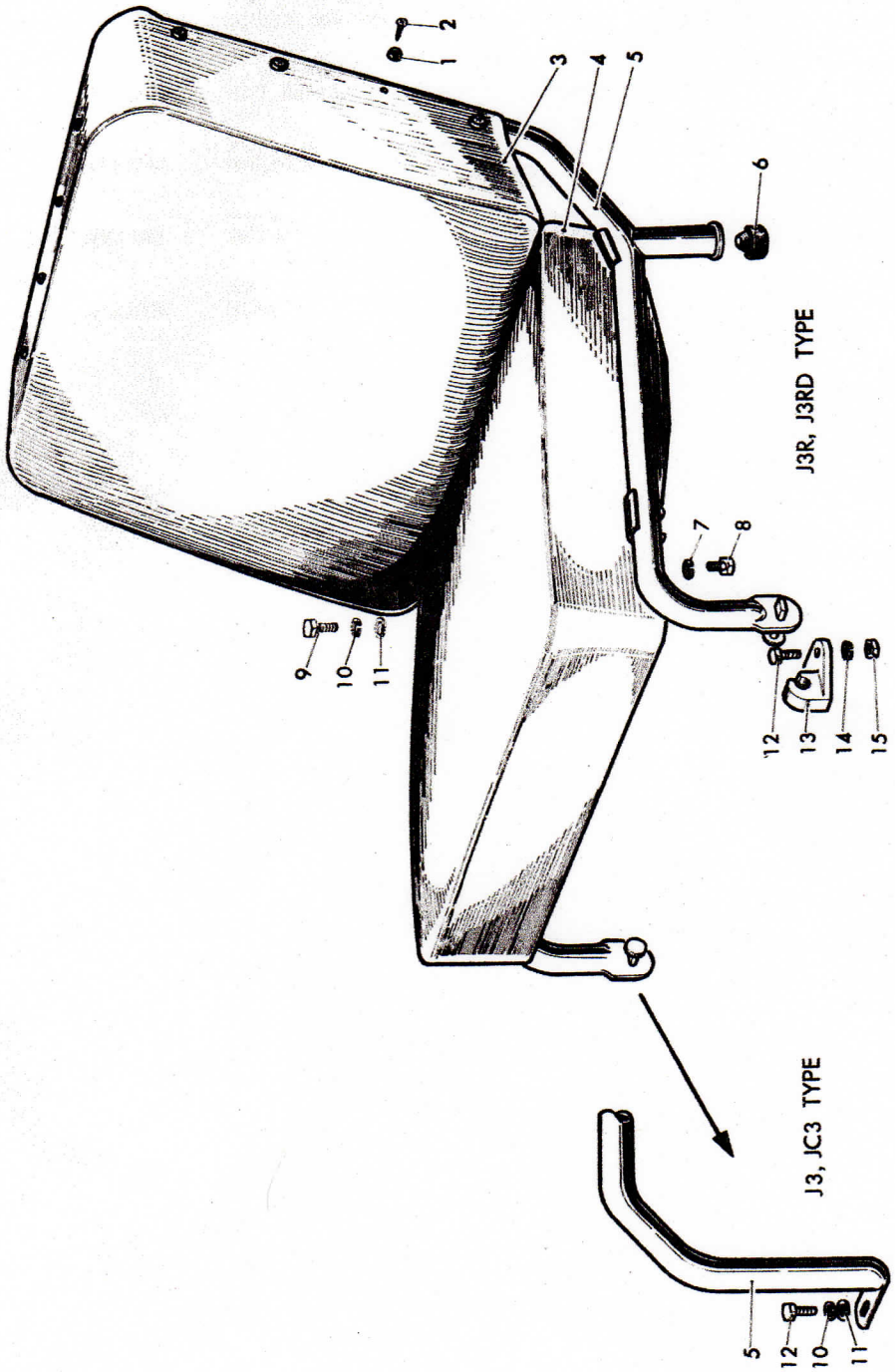

ドライバ シート
-01 DRIVER SEAT

FIG. No. 33-01

FURNITURE

見出番号 Key No.	部品番号 Part No.	部品名称 Part Name	形式および所要数 Model & No. Req'd J3R	J3RD	J3	JC3	備考 Remarks
1～8	JM08526	シート アセンブリ, ドライバ SEAT ASSY, driver	1	1	·	·	
1～5, 7～8	JM05659	シート アセンブリ, ドライバ SEAT ASSY, driver	·	·	1	1	
1	J053732	ワッシャ, フィニッシュ WASHER, finish	12	12	12	12	#10
2	·M359·5x12	スクリュ, タッピング SCREW, tapping	12	12	12	12	
3	JM04945	バック アセンブリ, ドライバ シート BACK ASSY, driver seat	1	1	1	1	
4	JM05661	クッション アセンブリ, ドライバ シート CUSHION ASSY, driver seat	1	1	1	1	
5	JM08527	フレーム アセンブリ, ドライバ シート FRAME ASSY, driver seat	1	1	·	·	
	JM05660	フレーム アセンブリ, ドライバ シート FRAME ASSY, driver seat	·	·	1	1	
6	JM02871	バンパ BUMPER	2	2	·	·	
7	G120214	ワッシャ, スプリング ロック WASHER, spring lock	2	2	2	2	5/16
8	G120741	ボルト, ヘクサゴン BOLT, hexagon	2	2	2	2	5/16－24×3/4
9	J053933	ボルト, ヘクサゴン BOLT, hexagon	·	·	1	1	
10	G120214	ワッシャ, スプリング ロック WASHER, spring lock	·	·	4	4	5/16
11	G446363	ワッシャ, プレン WASHER, plain	·	·	4	4	3/8×7/8
12	G120229	ボルト, ヘクサゴン BOLT, hexagon	4	4	·	·	5/16－18×7/8
	G122007	ボルト, ヘクサゴン BOLT, hexagon	·	·	4	4	5/16－18×3/4
13	JM00643	ピボット, ヒンジ PIVOT, hinge	2	2	·	·	
14	G120214	ワッシャ, スプリング ロック WASHER, spring lock	4	4	·	·	5/16
15	G120376	ナット, ヘクサゴン NUT, hexagon	4	4	·	·	5/16－18

FIG · No. 33-02

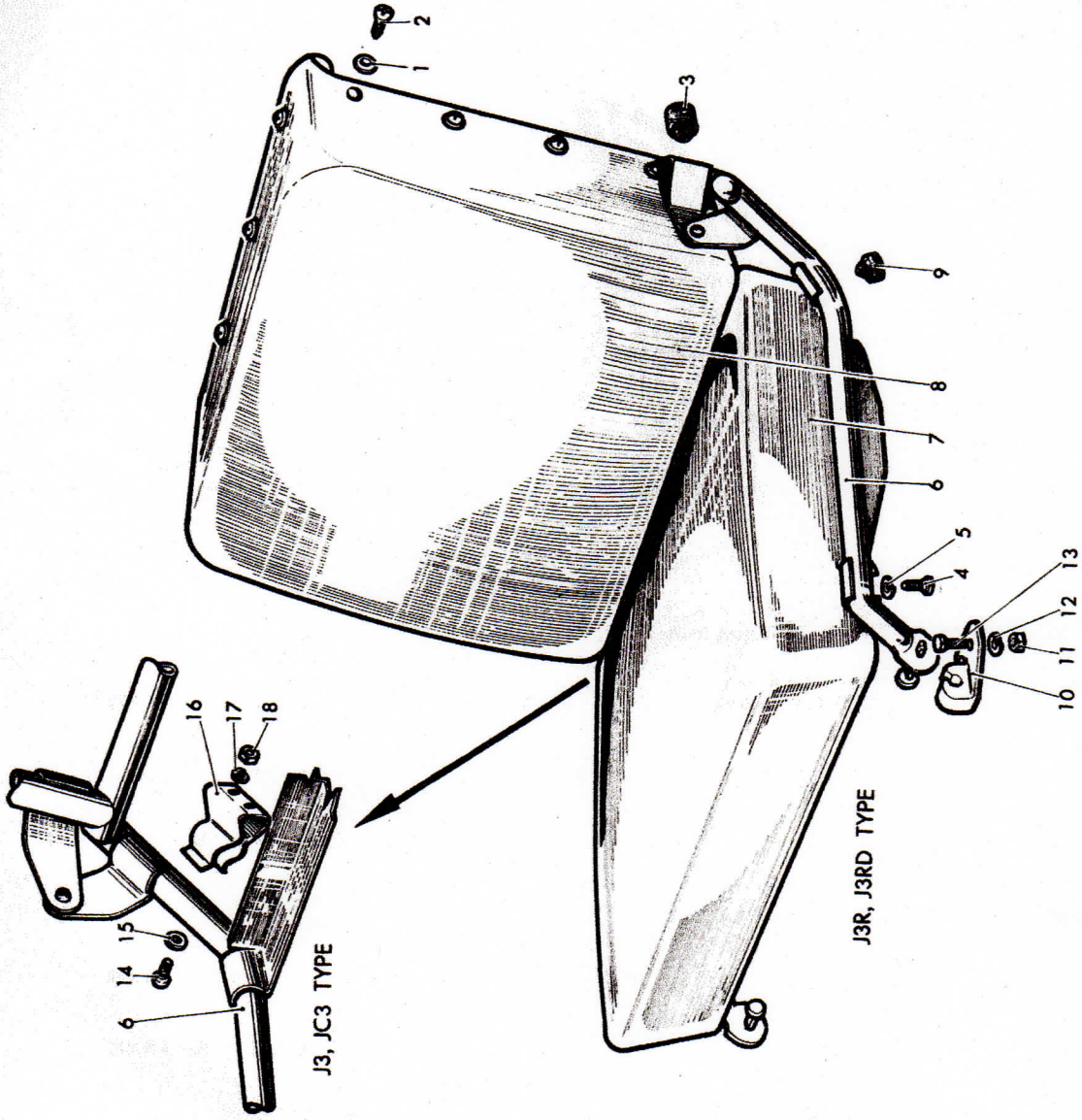

フロント パッセンジャ シート
-02 FRONT PASSENGER SEAT

FIG. No. 33-02

FURNITURE

見出番号 Key No.	部品番号 Part No.	部品名称 Part Name	形式および所要数 Model & No. Req'd J3R	J3RD	J3	JC3	備考 Remarks
1～9	A607738	シート アセンブリ, フロント パッセンジャ SEAT ASSY, front passenger	1	1	·	·	
1～2, 4～8	JM05691	シート アセンブリ, フロント パッセンジャ SEAT ASSY, front passenger	·	·	1	1	
1	J053732	ワッシャ, フィニッシュ WASHER, finish	12	12	12	12	#10
2	·M359·5x12	スクリュ, タッピング SCREW, tapping	12	12	12	12	
3	A300509	ダンパ, ラバー DAMPER, rubber	1	1	·	·	
4	G120741	ボルト, ヘクサゴン BOLT, hexagon	2	2	2	2	5/16－24×3/4
5	G120214	ワッシャ, スプリング ロック WASHER, spring lock	2	2	2	2	5/16
6	A607739	フレーム アセンブリ, フロント パッセンジャ シート FRAME ASSY, front passenger seat	1	1	·	·	
	JM05692	フレーム アセンブリ, フロント パッセンジャ シート FRAME ASSY, front passenger seat	·	·	1	1	
7	JM05661	クッション アセンブリ, フロント パッセンジャ シート CUSHION ASSY, front passenger seat	1	1	1	1	
8	JM04948	バック アセンブリ, フロント パッセンジャ シート BACK ASSY, front passenger seat	1	1	1	1	
9	JM02871	バンパ BUMPER	2	2	·	·	
10	JM00643	ピボット, ヒンジ PIVOT, hinge	2	2	2	2	
11	G120376	ナット, ヘクサゴン NUT, hexagon	4	4	4	4	5/16－18
12	G120214	ワッシャ, スプリング ロック WASHER, spring lock	4	4	4	4	5/16
13	G120229	ボルト, ヘクサゴン BOLT, hexagon	4	4	4	4	5/16－18×7/8
14	G159913	スクリュ, パン ヘッド マシン SCREW, pan head machine	·	·	2	2	#10－24×5/8
15	G120385	ワッシャ, プレン WASHER, plain	·	·	2	2	1/4×5/8
16	JM00743	クリップ, フレーム CLIP, frame	·	·	1	1	
17	G120217	ワッシャ, スプリング ロック WASHER, spring lock	·	·	2	2	#10

フロント パッセンジャ シート
-02 FRONT PASSENGER SEAT

FIG·No. 33-02

FURNITURE

見出番号 Key No.	部品番号 Part No.	部品名称 Part Name	形式および所要数 Model & No. Req'd J3R	J3RD	J3	JC3	備考 Remarks
18	G120361	ナット，ヘクサゴン NUT, hexagon	·	·	2	2	#10-24

FIG. No. 33-03

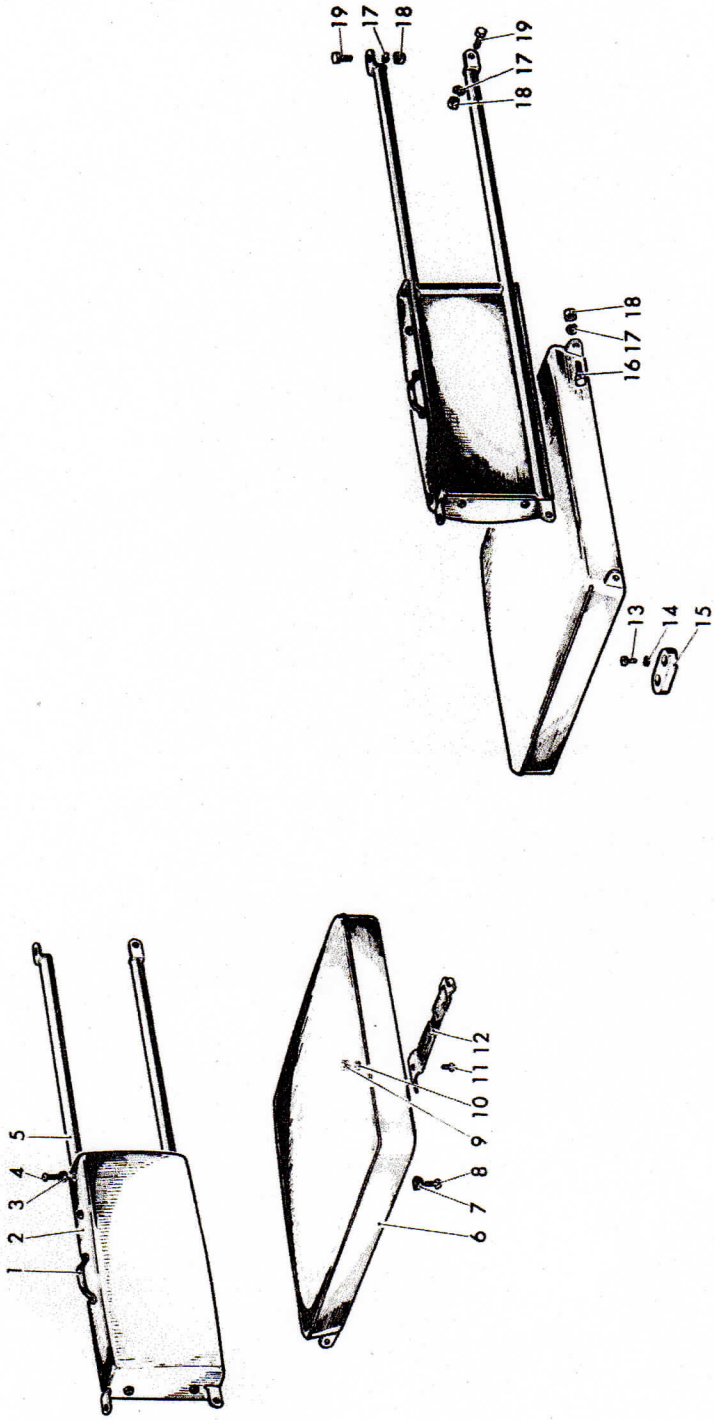

リヤ　パッセンジャ　シート
-03A REAR PASSENGER SEAT

FIG. No. 33-03

見出番号 Key No.	部品番号 Part No.	部品名称 Part Name	形式および所要数 Model & No. Req'd J3R	J3RD	J3	JC3	備考 Remarks
1 ~ 5	JM08441	バック　アセンブリ，リヤ　シート BACK ASSY, rear seat	1	1	1	1	L. H.
	JM08442	バック　アセンブリ，リヤ　シート BACK ASSY, rear seat	1	1	1	1	R. H.
1	JM00621	ループ，フットマン LOOP, footman	2	2	2	2	
2	JM08446	パッディング，リヤ　シート　バック PADDING, rear seat back	2	2	2	2	
3	J053732	ワッシャ，フィニッシュ WASHER, finish	22	22	22	22	#10
4	·M359·5x12	スクリュ，タッピング SCREW, tapping	26	26	26	26	
5	JM08443	フレーム　アセンブリ，リヤ　シート　バック FRAME ASSY, rear seat back	1	1	1	1	L. H.
	JM08444	フレーム　アセンブリ，リヤ　シート　バック FRAME ASSY, rear seat back	1	1	1	1	R. H.
6 ~ 12	JM08436	クッション　アセンブリ，リヤ　シート CUSHION ASSY, rear seat	2	2	2	2	
7	J053732	ワッシャ，フィニッシュ WASHER, finish	24	24	24	24	#10
8	·M359·5x12	スクリュ，タッピング SCREW, tapping	24	24	24	24	
9	G121743	ナット，ヘクサゴン NUT, hexagon	2	2	2	2	#12—24
10	G121744	ワッシャ，スプリング　ロック WASHER, spring lock	2	2	2	2	#12
11	G121742	スクリュ，ラウンド　ヘッド　マシン SCREW, round head machine	2	2	2	2	#12—24 × ½
12	JM02246	ストラップ　アセンブリ，リヤ　シート STRAP ASSY, rear seat	2	2	2	2	
13	G145193	スクリュ，パン　ヘッド　タッピング SCREW, pan head tapping	8	8	8	8	#10—16 × ½
14	G446152	ワッシャ，プレン WASHER, plain	8	8	8	8	9/16 × 15/32
15	JM01727	プレート，マウンティング PLATE, mounting	4	4	4	4	
16	JM05743	ボルト，スペシャル BOLT, special	4	4	4	4	
17	G120214	ワッシャ，スプリング　ロック WASHER, spring lock	12	12	12	12	⅜

リヤ　パッセンジャ　シート
-03A REAR PASSENGER SEAT

FIG No. 33-03

見出番号 Key No.	部品番号 Part No.	部品名称 Part Name	形式および所要数 Model & No. Req'd J3R	J3RD	J3	JC3	備考 Remarks
18	G120376	ナット，ヘクサゴン NUT, hexagon	12	12	12	12	5/16－18
19	G122007	ボルト，ヘクサゴン BOLT, hexagon	8	8	8	8	5/16－18×3/4

MEMO

33

FIG. No. 33-04

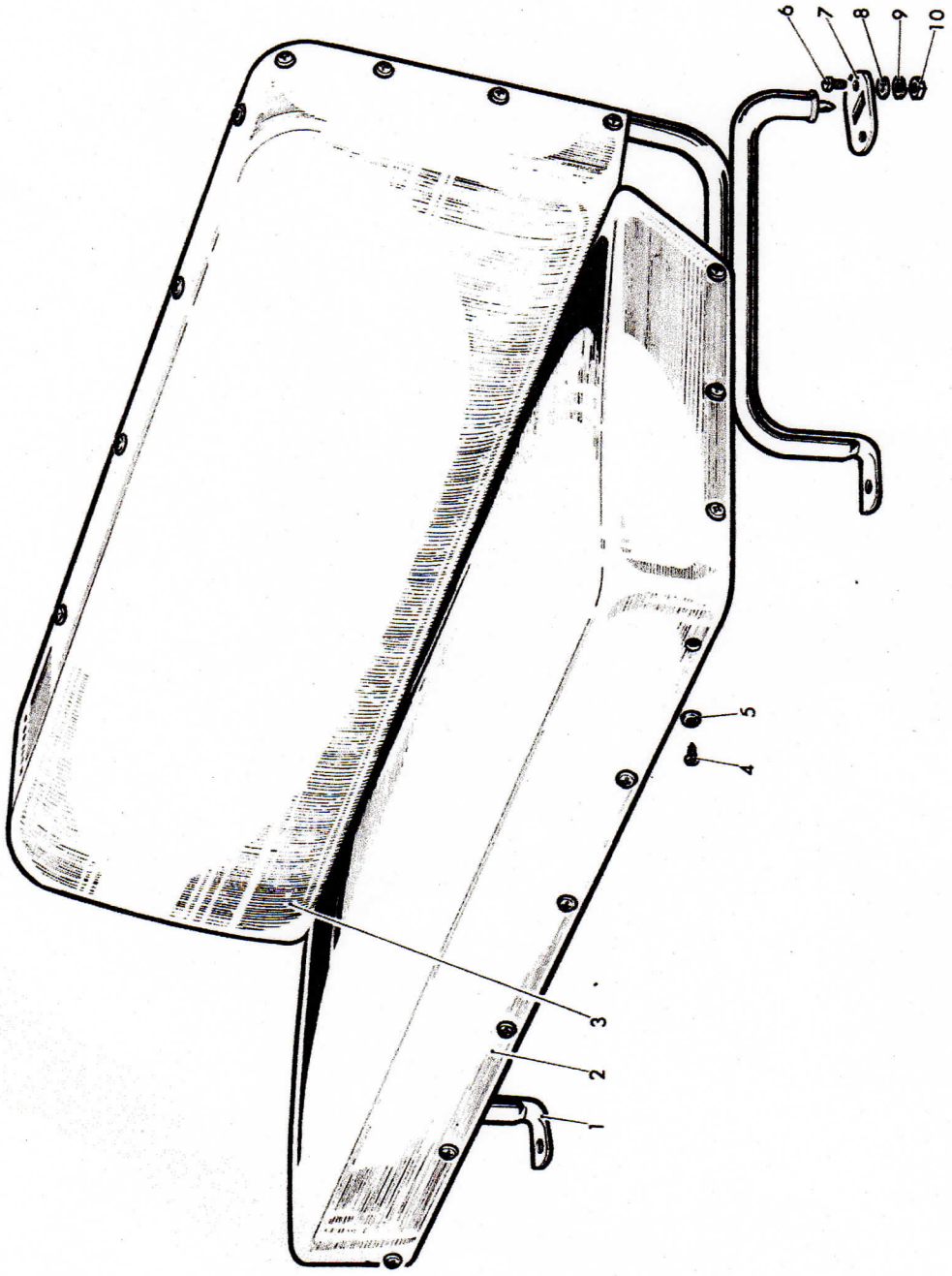

リヤ　パッセンジャ　シート キット
-03B REAR PASSENGER SEAT KIT

FIG. No. 33-04

見出番号 Key No.	部品番号 Part No.	部品名称 Part Name	形式および所要数 Model & No. Req'd J3R	J3RD	J3	JC3	備考 Remarks
1～10	JM02498	キット，リヤ　パッセンジャ　シート KIT, rear passenger seat	1	1	1	1	国内用特装品 Standard for export
1～5	JM02383	シート　アセンブリ，リヤ　パッセンジャ SEAT ASSY, rear passenger	1	1	1	1	
1	A304029	フレーム　アセンブリ，リヤ　シート FRAME ASSY, rear seat	1	1	1	1	
2	A304278	クッション　アセンブリ，リヤ　シート CUSHION ASSY, rear seat	1	1	1	1	
3	JM02380	バック　アセンブリ，リヤ　シート BACK ASSY, rear seat	1	1	1	1	
4	·M359·5x12	スクリュ，タッピング SCREW, tapping	23	23	23	23	
5	J053732	ワッシャ，フィニッシュ WASHER, finish	23	23	23	23	#10
6	G120854	ボルト，ヘクサゴン BOLT, hexagon	4	4	4	4	¼－20×⅝
7	J663163	キャッチ　アセンブリ，シート　レッグ　ロック CATCH ASSY, seat leg lock	2	2	2	2	
8	G120386	ワッシャ，プレン WASHER, plain	4	4	4	4	⅝×¾
9	G120380	ワッシャ，スプリング　ロック WASHER, spring lock	4	4	4	4	¼
10	G120375	ナット，ヘクサゴン NUT, hexagon	4	4	4	4	¼－20

FIG. No. 33-05

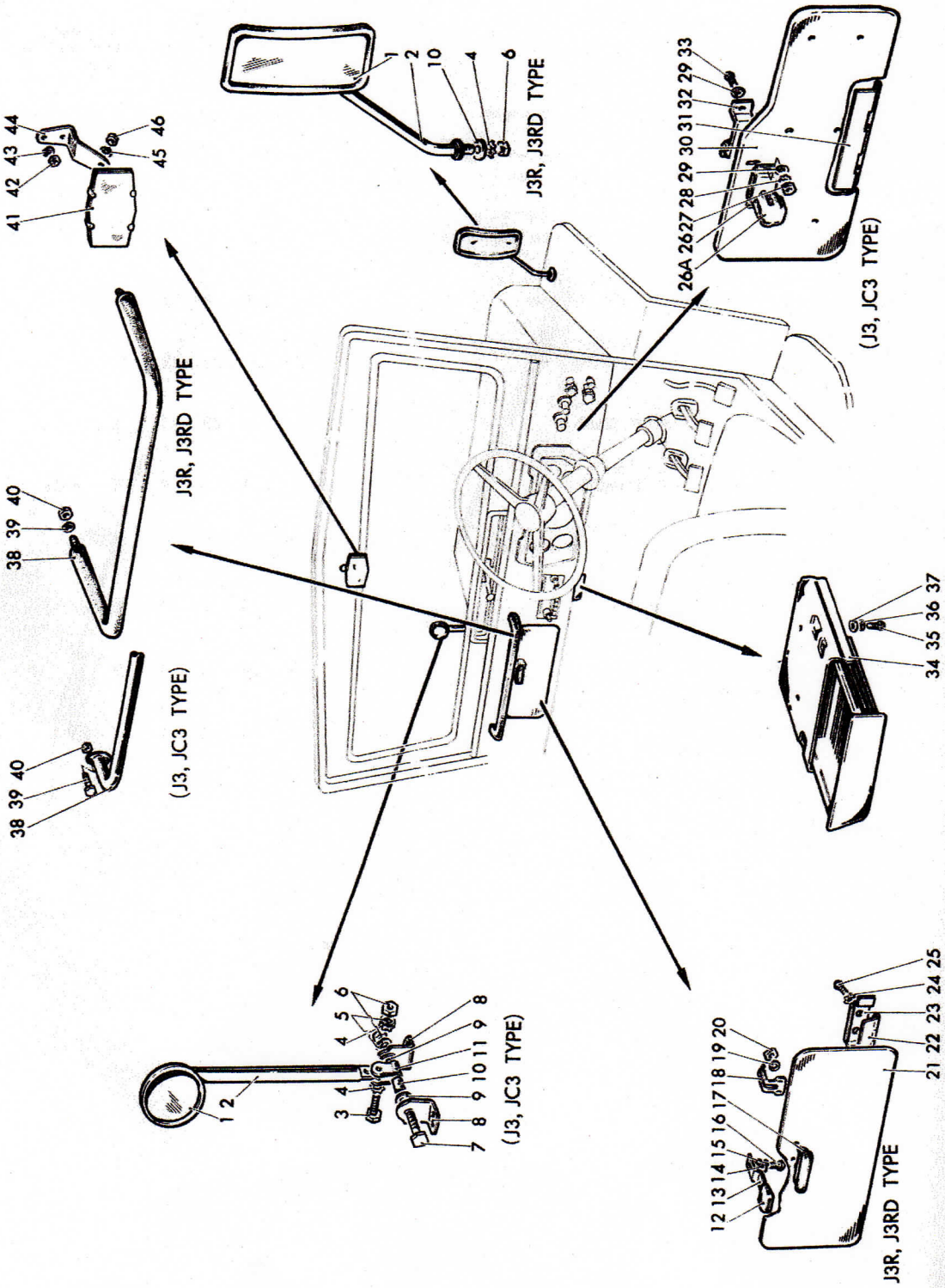
41 42 43 44
45 46
38 39 40
J3R, J3RD TYPE
38 39 40
(J3, JC3 TYPE)
1 2 10 4 6
J3R, J3RD TYPE
26A 26 27 28 29 30 31 32 29 33
(J3, JC3 TYPE)
34 35 36 37
1 2
3 4 4 5 6
7 8 9 10 11 9 8
(J3, JC3 TYPE)
12 13 14 15 16 17 18 19 20
21 22 23 24 25
J3R, J3RD TYPE

アウトサイド リヤ ビュー ミラー
-04 OUTSIDE REAR VIEW MIRROW

FIG. No. 33-05 FURNITURE

見出番号 Key No.	部品番号 Part No.	部品名称 Part Name	形式および所要数 Model & No. Req'd J3R	J3RD	J3	JC3	備考 Remarks
1 ~ 2	A608249	ミラー アセンブリ, リヤ ビュー, アウトサイド MIRROR ASSY, rear view, outside	2	2	·	·	
1 ~ 11	JM05910	ミラー アセンブリ, リヤ ビュー, アウトサイド MIRROR ASSY, rear view, outside	·	·	1	1	
1	A304148	ミラー, リヤ ビュー, アウトサイド MIRROR, rear view, outside	2236 ~ 2	190 ~ 2	·	·	
	K70853	ミラー, リヤ ビュー, アウトサイド MIRROR, rear view, outside	~ 2235 2	~ 189 2	·	·	
	JM01439	ミラー, リヤ ビュー, アウトサイド MIRROR, rear view, outside	·	·	1	1	
2	A608250	ステー, リヤ ビュー ミラー, アウトサイド STAY, rear view mirror, outside	2	2	·	·	
	JM04232	ステー, リヤ ビュー ミラー, アウトサイド STAY, rear view mirror, outside	·	·	1	1	
3	G120677	ボルト, ヘクサゴン BOLT, hexagon	·	·	1	1	3/8－24×1 1/2
4	G178571	ワッシャ, エクスターナル ツース ロック WASHER, external tooth lock	2	2	2	2	7/16
5	G120382	ワッシャ, スプリング ロック WASHER, spring lock	·	·	2	2	3/8
6	G271506	ナット, ヘクサゴン NUT, hexagon	2	2	·	·	7/16－20
	G120369	ナット, ヘクサゴン NUT, hexagon	·	·	2	2	3/8－24
7	G121615	ボルト, ヘクサゴン BOLT, hexagon	·	·	1	1	3/8－24×1 3/4
8	JM05912	ブラケット, マウンティング BRACKET, mounting	·	·	2	2	
9	JM00951	ワッシャ, スペシャル WASHER, special	·	·	2	2	
10	JM04039	スペーサ, ステー SPACER, stay	2	2	·	·	
	JM00948	スペーサ, ステー SPACER, stay	·	·	1	1	
11	JM04233	ピボット, クランプ PIVOT, clamp	·	·	1	1	

グローブ コンパートメント
-05 GLOVE COMPARTMENT

12	JM07809	ダンパ, リッド DAMPER, lid	2	2	·	·	

33

グローブ　コンパートメント
-05 GLOVE COMPARTMENT

FIG. No. 33-05 FURNITURE

見出番号 Key No.	部品番号 Part No.	部品名称 Part Name	形式および所要数 Model & No. Req'd J3R	J3RD	J3	JC3	備考 Remarks
13	JM07805	ブラケット，リッド ダンパ BRACKET, lid damper	2	2	·	·	
14	G120391	ワッシャ，プレン WASHER, plain	2	2	·	·	7/32 × 1/2
15	G120217	ワッシャ，スプリング ロック WASHER, spring lock	2	2	·	·	#10
	G138479	ワッシャ，エクスターナル ツース ロック WASHER, external tooth lock	4	4	·	·	#10
16	G155113	スクリュ，ラウンド ヘッド マシン SCREW, round head machine	6	6	·	·	#10–24 × 1/2
17～25	JM07813	リッド アセンブリ，グローブ ボックス LID ASSY, glove box	1	1	·	·	
17	A305212	ノブ アセンブリ，リッド KNOB ASSY, lid	2595～ 1	244～ 1	·	·	
※※	JM07815	ノブ アセンブリ，リッド KNOB ASSY, lid	～2594 1	～243 1	·	·	
18	A305210	スプリング アセンブリ，リッド SPRING ASSY, lid	2595～ 1	244～ 1	·	·	
※※	A301231	スプリング アセンブリ，リッド SPRING ASSY, lid	～2594 1	～243 1	·	·	
19	·M300·4	ワッシャ，プレン WASHER, plain	2595～ 1	244～ 1	·	·	
	JM01669	ワッシャ，フラット WASHER, flat	～2594 1	～243 1	·	·	
20	·M170·4	ナット，ヘクサゴン NUT, hexagon	2595～ 1	244～ 1	·	·	
	G120367	ナット，ヘクサゴン NUT, hexagon	～2594 1	～243 1	·	·	1/4 – 28
21	JM07814	リッド，グローブ ボックス LID, glove box	1	1	·	·	
22	JM07817	ヒンジ アセンブリ，リッド HINGE ASSY, lid	2	2	·	·	
※23	JM07818	リテーナ RETAINER	2	2	·	·	
24	G138479	ワッシャ，エクスターナル ツース ロック WASHER, external tooth lock	4	4	·	·	#10
25	JM07822	スクリュ，ラウンド ヘッド マシン SCREW, round head machine	4	4	·	·	#10–32 × 7/32
26～33	JM02161	リッド アセンブリ，グローブ コンパートメント LID ASSY, glove compartment	·	·	1	1	

グローブ　コンパートメント
-05 GLOVE COMPARTMENT

FIG No. 33-05

FURNITURE

見出番号 Key No.	部品番号 Part No.	部品名称 Part Name	形式および所要数 Model & No. Req'd J3R	J3RD	J3	JC3	備考 Remarks
26～26A	JM00276	ロック　アセンブリ，リッド LOCK ASSY, lid	·	·	1	1	
26A	JM00282	ノブ，リッド　ロック KNOB, lid lock	·	·	1	1	
27	G120361	ナット，ヘクサゴン NUT, hexagon	·	·	2	2	#10-24
28	G120217	ワッシャ，スプリング　ロック WASHER, spring lock	·	·	2	2	#10
29	G120385	ワッシャ，プレン WASHER, plain	·	·	4	4	¼×⅝
30	JM02162	リッド，グローブ　コンパートメント LID, glove compartment	·	·	1	1	
31	JM00578	プレート，ヒンジ PLATE, hinge	·	·	1	1	
※32	JM00284	プレート PLATE	·	·	1	1	
33	G120211	スクリュ，ラウンド　ヘッド　マシン SCREW, round head machine	·	·	2	2	

アッシュ　トレイ
-06 ASH TRAY

34	A606612	アッシュ　トレイ ASH TRAY	3200～ 1	326～ 1	·	·	
	JM03369	アッシュ　トレイ ASH TRAY	～3199 1	～325 1	·	·	
35	·M132·5x12	スクリュ，ラウンド　ヘッド　マシン SCREW, round head machine	3200～ 2	326～ 2	·	·	
	·M359·4x12	スクリュ，タッピング SCREW, tapping	～3199 2	～325 2	·	·	
36	·M304·5	ワッシャ，スプリング　ロック WASHER, spring lock	3200～ 2	326～ 2	·	·	
37	·M300·5	ワッシャ，プレン WASHER, plain	3200～ 2	326～ 2	·	·	

ハンド　レール
-07 HAND RAIL

38	A305247	レール，ハンド RAIL, hand	3557～ 1	343～ 1	·	·	
	JM07798	バー，ホールディング BAR, folding	～3556 1	～343 1	·	·	
	JM00676	バー，ホールディング BAR, folding	·	·	1	1	

ハンド レール
-07 HAND RAIL

FIG. No. 33-05 FURNITURE

見出番号 Key No.	部品番号 Part No.	部品名称 Part Name	形式および所要数 Model & No. Req'd J3R	J3RD	J3	JC3	備考 Remarks
39	·M304·8	ワッシャ，スプリング ロック WASHER, spring lock	3557～ 2	343～ 2	·	·	
	G120214	ワッシャ，スプリング ロック WASHER, spring lock	～3556 2	～342 2	·	·	5/16
	G427752	ボルト，ヘクサゴン BOLT, hexagon	·	·	4	4	1/4－20×3/4
40	·M170·8	ナット，ヘクサゴン NUT, hexagon	3557～ 2	343～ 2	·	·	
	G120376	ナット，ヘクサゴン NUT, hexagon	～3556 2	～342 2	·	·	5/16－18
	G120380	ワッシャ，スプリング ロック WASHER, spring lock	·	·	4	4	1/4

インサイド リヤ ビュー ミラー
-08 INSIDE REAR VIEW MIRROW

※41～46	JM02477	ミラー アセンブリ，リヤ ビュー，インサイド MIRROR ASSY, rear view, inside	1	1	1	1	
41	JM02478	ミラー，リヤ ビュー，インサイド MIRROR, rear view, inside	1	1	1	1	
42	G120375	ナット，ヘクサゴン NUT, hexagon	2	2	2	2	1/4－20
43	G120380	ワッシャ，スプリング ロック WASHER, spring lock	2	2	2	2	1/4
44	JM02479	アーム，インサイド リヤ ビュー ミラー ARM, inside rear view mirror	1	1	1	1	
45	G121744	ワッシャ，スプリング ロック WASHER, spring lock	1	1	1	1	#12
46	G121743	ナット，ヘクサゴン NUT, hexagon	1	1	1	1	#12－24

MEMO

33

FIG. No. 33-06

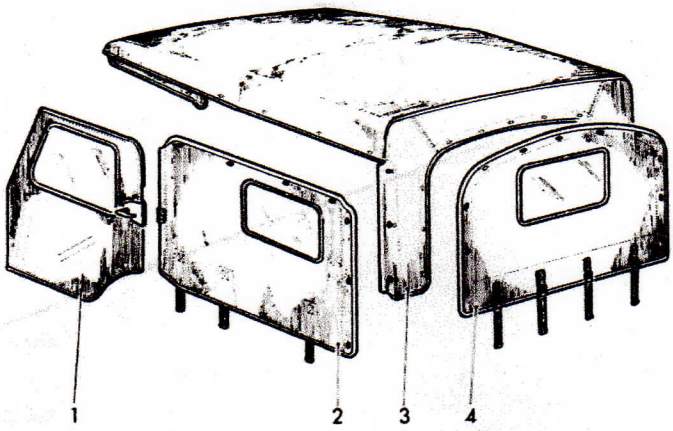
1
2
3
4

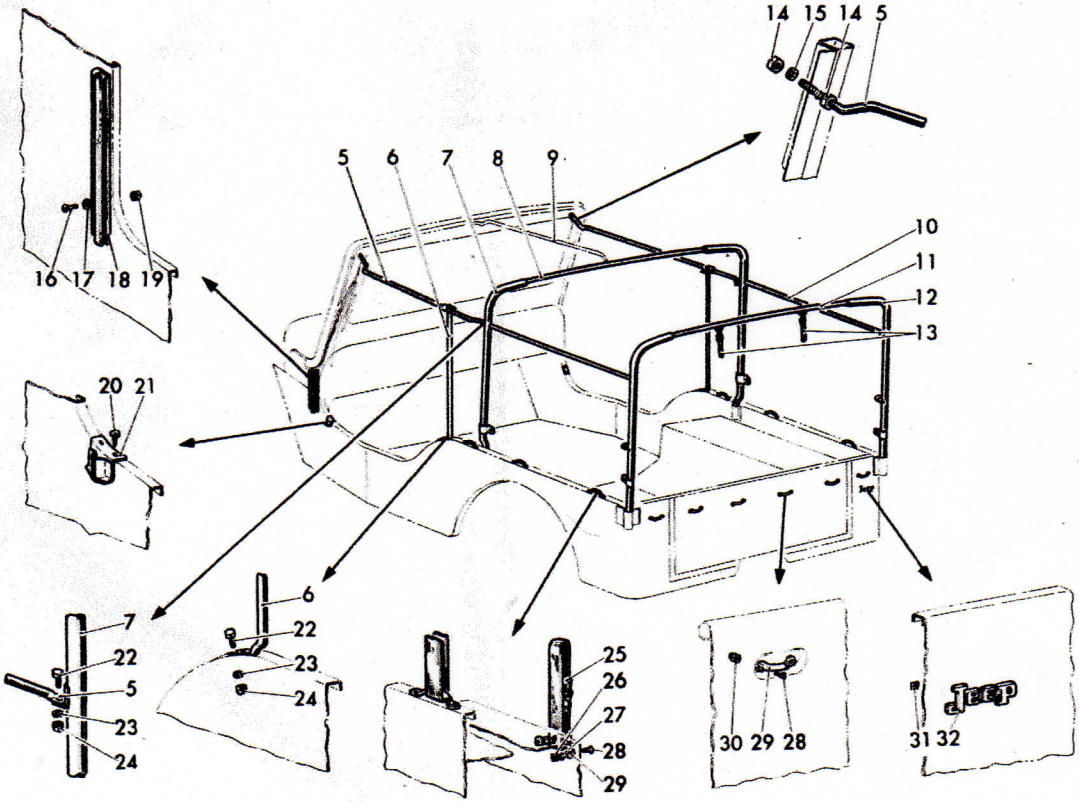
14 15 14 5
5 6 7 8 9
10
11
12
13
16 17 18 19
20 21
7
22
5
23
24
6
22
23
24
25
26
27
28
29
30 29 28
31 32
Jeep

ホールディング トップ
-09 FOLDING TOP

FIG. No. 33-06 FURNITURE

見出番号 Key No.	部品番号 Part No.	部品名称 Part Name	形式および所要数 Model & No. Req'd J3R	J3RD	J3	JC3	備考 Remarks
1	A300104	ドア アセンブリ, フロント DOOR ASSY, front	888～ 1	76～ 1	5466～ 1	280～ 1	L. H.
※※	JM05766	ドア アセンブリ, フロント DOOR ASSY, front	～887 1	～75 1	～5465 1	～279 1	L. H.
	A300105	ドア アセンブリ, フロント DOOR ASSY, front	888～ 1	76～ 1	5466～ 1	280～ 1	R. H.
※※	JM05767	ドア アセンブリ, フロント DOOR ASSY, front	～887 1	～75 1	～5465 1	～279 1	R. H.
							32-01参照 See, group 32-01
2	A300101	カーテン アセンブリ, クォータ, サイド CURTAIN ASSY, quarter, side	888～ 1	76～ 1	5466～ 1	280～ 1	L. H.
※※	JM06957	カーテン アセンブリ, クォータ, サイド CURTAIN ASSY, quarter, side	～887 1	～75 1	～5465 1	～279 1	L. H.
	A300102	カーテン アセンブリ, クォータ, サイド CURTAIN ASSY, quarter, side	888～ 1	76～ 1	5466～ 1	280～ 1	R. H.
※※	JM06958	カーテン アセンブリ, クォータ, サイド CURTAIN ASSY, quarter, side	～887 1	～75 1	～5465 1	～279 1	R. H.
3	A300100	トップ アセンブリ, デッキ TOP ASSY, deck	888～ 1	76～ 1	5466～ 1	280～ 1	
※※	JM06997	トップ アセンブリ, デッキ TOP ASSY, deck	～887 1	～75 1	～5465 1	～279 1	
4	A300103	カーテン アセンブリ, クォータ, リヤ CURTAIN ASSY, quarter, rear	888～ 1	76～ 1	5466～ 1	280～ 1	
※※	JM08448	カーテン アセンブリ, クォータ, リヤ CURTAIN ASSY, quarter, rear	～887 1	～75 1	～5465 1	～279 1	
5	JM01679	レール アセンブリ, サイド RAIL ASSY, side	1	1	1	1	L. H.
	JM01680	レール アセンブリ, サイド RAIL ASSY, side	1	1	1	1	R. H.
6	JM00526	ロッド, カーテン, フロント サイド ROD, curtain, front side	1	1	1	1	L. H.
	JM00527	ロッド, カーテン, フロント サイド ROD, curtain, front side	1	1	1	1	R. H.
7～8	JM01671	ボウ アセンブリ, トップ, フロント BOW ASSY, top, front	1	1	1	1	
7	JM01673	ボウ, トップ, サイド メンバ, フロント BOW, top, side member, front	1	1	1	1	L. H.
	JM01674	ボウ, トップ, サイド メンバ, フロント BOW, top, side member, front	1	1	1	1	R. H.
8	JM00519	ボウ, トップ, クロス メンバ, フロント BOW, top, close member, front	1	1	1	1	

ホールディング トップ
-09 FOLDING TOP

FIG. No. 33-06 FURNITURE

見出番号 Key No.	部品番号 Part No.	部品名称 Part Name	形式および所要数 Model & No. Req'd J3R	J3RD	J3	JC3	備考 Remarks
9	JM01678	レール，トップ RAIL, top	~1931 1	~130 1	~5674 1	~351 1	
10	JM01683	ロッド，カーテン，リヤ サイド ROD, curtain, rear side	2	2	2	2	
11~12	JM01675	ボウ アセンブリ，トップ，リヤ BOW ASSY, top, rear	1	1	1	1	
11	JM01655	ボウ，トップ，クロス メンバ，リヤ BOW, top, close member, rear	1	1	1	1	
12	JM01734	ボウ，トップ サイド メンバ，リヤ BOW, top, side member, rear	1	1	1	1	L. H.
	JM01735	ボウ，トップ，サイド メンバ，リヤ BOW, top, side member, rear	1	1	1	1	R. H.
13	JM01656	ストエイジ アセンブリ，ストラップ，トップ ボウ STWAGE ASSY, strap, top bow	2	2	2	2	
14	G120369	ナット，ヘクサゴン NUT, hexagon	4	4	4	4	3/8－24
15	G120382	ワッシャ，スプリング ロック WASHER, spring lock	2	2	2	2	3/8
16	G132979	スクリュ，ラウンド ヘッド マシン SCREW, round head machine	4	4	4	4	#12－24×5/8
17	G121744	ワッシャ，スプリング ロック WASHER, spring lock	4	4	4	4	#12
18	J681380	リテーナ RETAINER	2	2	2	2	Door curtain to cowl side panel
19	G121743	ナット，ヘクサゴン NUT, hexagon	4	4	4	4	#12－24
20	G145193	スクリュ，パン ヘッド タッピング SCREW, pan head tapping	8	8	8	8	#10－16×1/2
21	J674105	ソケット アセンブリ，ドア ロワー ヒンジ SOCKET ASSY, door lower hinge	1	1	1	1	L. H.
	J674106	ソケット アセンブリ，ドア ロワー ヒンジ SOCKET ASSY, door lower hinge	1	1	1	1	R. H.
22	G427752	ボルト，ヘクサゴン BOLT, hexagon	6	6	6	6	1/4－20×3/4
23	G120380	ワッシャ，スプリング ロック WASHER, spring lock	6	6	6	6	1/4
24	G120375	ナット，ヘクサゴン NUT, hexagon	6	6	6	6	1/4－20
25	A300118	ストエイジ アセンブリ，ストラップ STWAGE ASSY, strap	888~ 2	76~ 2	5466~ 2	280~ 2	

ホールディング トップ
-09 FOIDING TOP

FIG. No. 33-06

FURNITURE

見出番号 Key No.	部品番号 Part No.	部品名称 Part Name	形式および所要数 Model & No. Req'd J3R	J3RD	J3	JC3	備考 Remarks
※※25	J675205	ストエイジ アセンブリ, ストラップ STWAGE ASSY, strap	~887 2	~75 2	~5465 2	~279 2	
26	G120361	ナット, ヘクサゴン NUT, hexagon	20	20	20	20	#10-24
27	G120217	ワッシャ, スプリング ロック WASHER, spring lock	20	20	20	20	#10
28	G155937	スクリュ, フラット ヘッド マシン SCREW, flat head machine	28	28	28	28	#10-24×½
29	JM00621	ループ, フットマン LOOP, footman	14	14	14	14	
30	G441256	ナット, クラウン ヘッド NUT, crown head	8	8	8	8	#10-24
31	·M181·3	ナット, スピード NUT, speed	2	2	2	2	
32	A301750	マーク, ジープ MARK, jeep	1162~ 1	92~ 1	5605~ 1	305~ 1	

33

FIG. No. 33-07

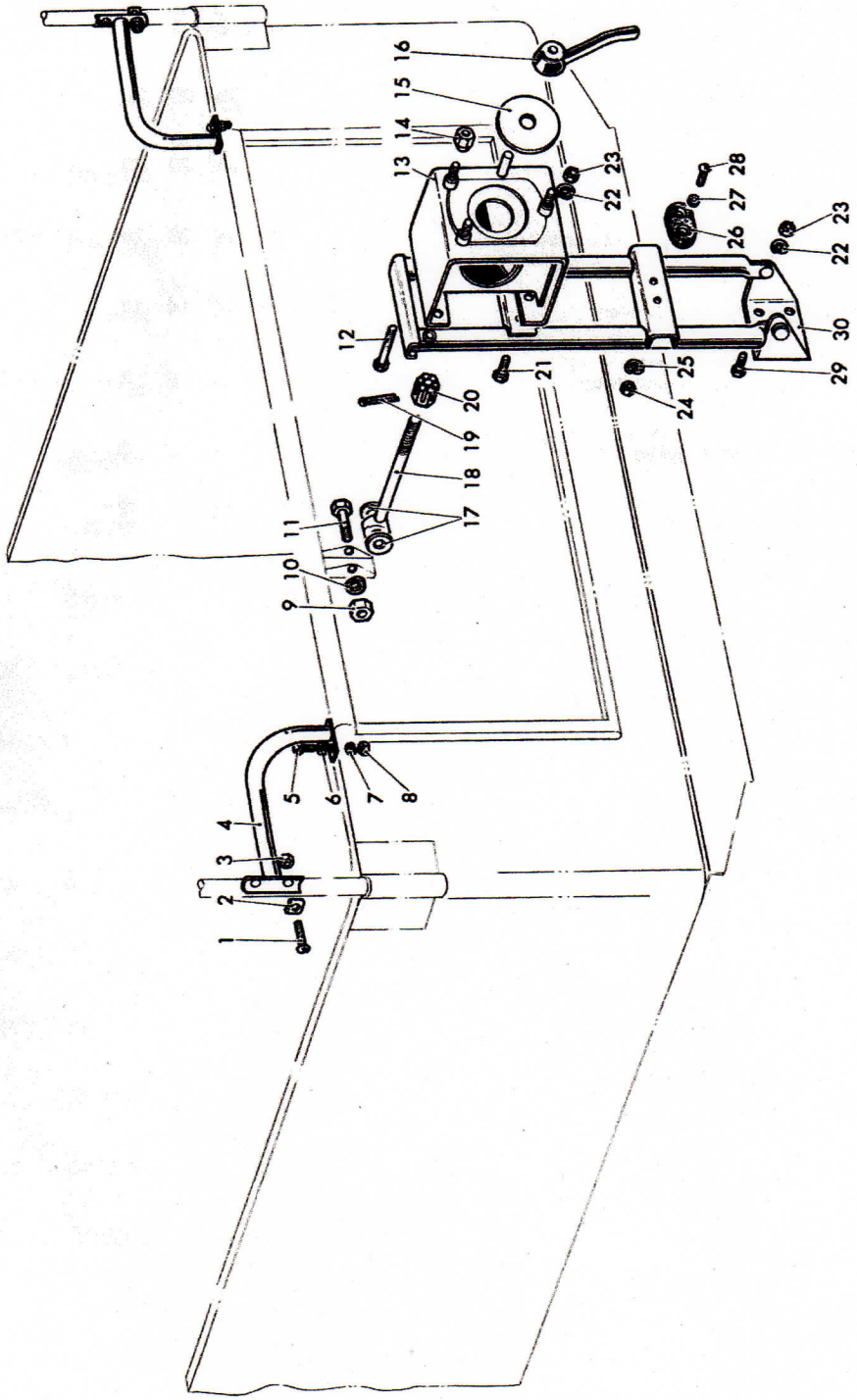
1
2
3
4
5
6
7
8
9
10
11
12
13
14
15
16
17
18
19
20
21
22
23
24
25
26
27
28
29
30

スペア タイヤ キャリア
-10 SPARE TIRE CARRIER

FIG. No. 33-07

FURNITURE

見出番号 Key No.	部品番号 Part No.	部品名称 Part Name	形式および所要数 Model & No. Req'd J3R	J3RD	J3	JC3	備考 Remarks
1	G133056	スクリュ，ラウンド ヘッド マシン SCREW, round head machine	4	4	4	4	¼－20×1½
2	A300011	ワッシャ，スペシャル WASHER, special	4	4	4	4	
3	G120375	ナット，ヘクサゴン NUT, hexagon	4	4	4	4	¼－20
4	JM01746	レール アセンブリ，ハンド，リヤ RAIL ASSY, hand, rear	1	1	1	1	L. H.
	JM01747	レール アセンブリ，ハンド，リヤ RAIL ASSY, hand, rear	1	1	1	1	R. H.
5	G123435	ボルト，ヘクサゴン BOLT, hexagon	2	2	2	2	¼－28×⅝
6	G120392	ワッシャ，プレン WASHER, plain	2	2	2	2	¼
7	G120380	ワッシャ，スプリング ロック WASHER, spring lock	6	6	6	6	¼
8	G120367	ナット，ヘクサゴン NUT, hexagon	2	2	2	2	¼－28
9	G271506	ナット，ヘクサゴン NUT, hexagon	1	1	1	1	7/16－20
10	G120383	ワッシャ，スプリング ロック WASHER, spring lock	1	1	1	1	7/16
11	JM02308	ボルト，ヘクサゴン BOLT, hexagon	1	1	1	1	7/16－20×1⅝
12	G120668	ボルト，ヘクサゴン BOLT, hexagon	2	2	2	2	⅜－24×1¾
13	JM02300	ブラケット アセンブリ，スペア ホイール サポート BRACKET ASSY, spare wheel support	1	1	1	1	
14	J635516	ナット，ハブ NUT, hub	3	3	3	3	½－20
15	JM02306	プレート，スペア ホイール サポート PLATE, spare wheel support	1	1	1	1	
16	JM02102	ハンドル アセンブリ，スペア ホイール サポート HANDLE ASSY, spare wheel support	1	1	1	1	
17	JM02307	スペーサ，アイ ボルト SPACER, eye bolt	2	2	2	2	
18	JM02101	アイ ボルト，スペア ホイール ロック EYE BOLT, spare wheel lock	1	1	1	1	
19	G187357	ピン，コッタ PIN, cotter	1	1	1	1	⅛×1½

スペア　タイヤ　キャリア
-10 SPARE TIRE CARRIER

FIG. No. 33-07 FURNITURE

見出番号 Key No.	部品番号 Part No.	部品名称 Part Name	形式および所要数 Model & No. Req'd J3R	J3RD	J3	JC3	備考 Remarks
20	JM03150	ナット，キャッスル NUT, castle	1	1	1	1	½－20
21	G123520	ボルト，ヘクサゴン BOLT, hexagon	2	2	2	2	⅜－24×¾
22	G120381	ワッシャ，スプリング ロック WASHER, spring lock	8	8	8	8	⅜
23	G120369	ナット，ヘクサゴン NUT, hexagon	8	8	8	8	⅜－24
24	G120361	ナット，ヘクサゴン NUT, hexagon	2	2	2	2	#10－24
25	G120217	ワッシャ，スプリング ロック WASHER, spring lock	2	2	2	2	#10
26	JM01727	プレート，マウンティング PLATE, mounting	2	2	2	2	
27	G446152	ワッシャ，プレン WASHER, plain	2	2	2	2	13/64 × 15/32
28	G132848	スクリュ，ラウンド ヘッド SCREW, round head	2	2	2	2	#10－24×1
29	G120758	ボルト，ヘクサゴン マシン BOLT, hexagon machine	4	4	4	4	⅜－24×⅞
30	JM02099	ブラケット アセンブリ，スペア ホイール サポート BRACKET ASSY, spare wheel support	1	1	1	1	

MEMO

33

FIG. No. 33-08

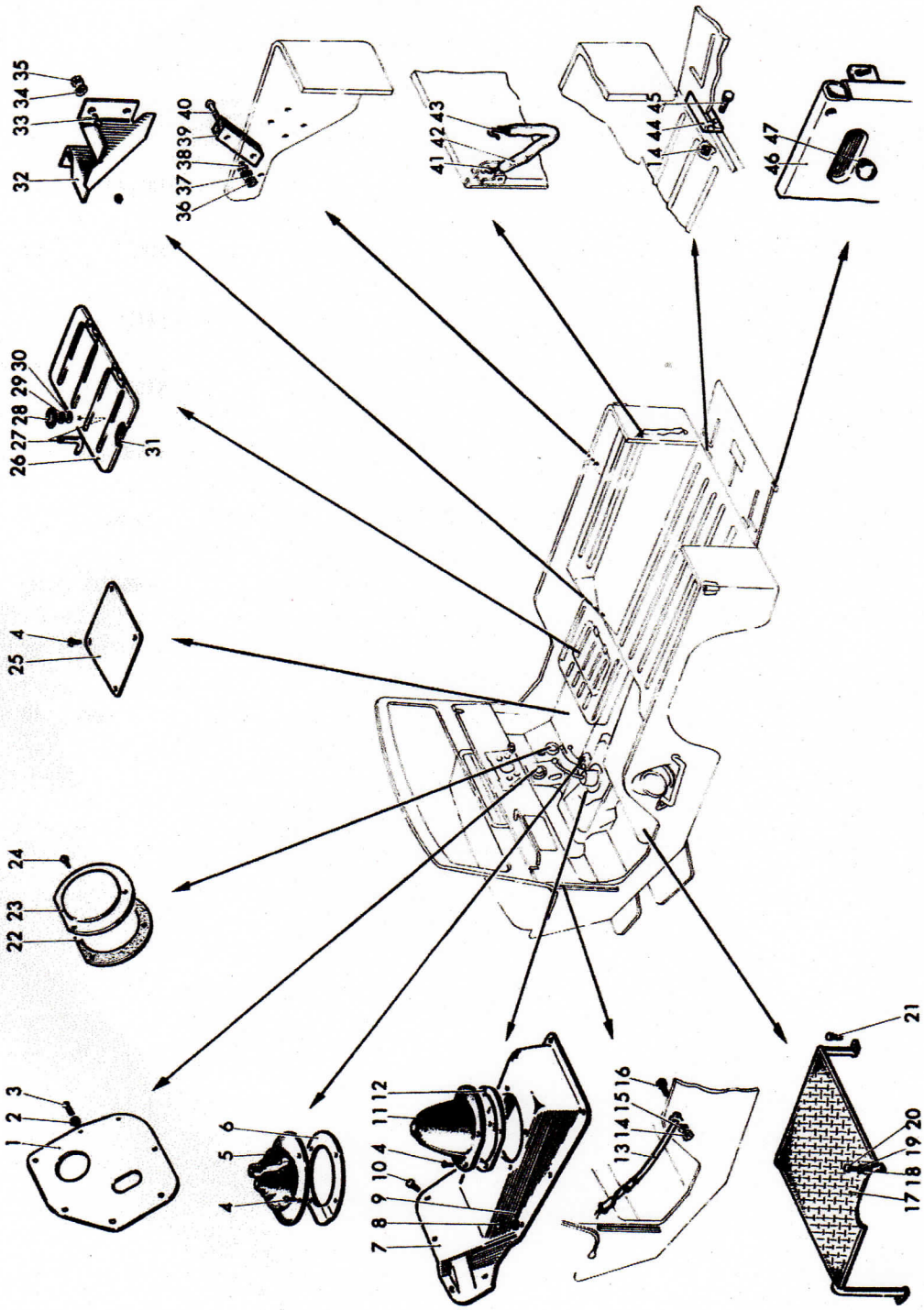
32
33 34 35
36 37 38 39 40
41 42 43
44 45
46 47
26 27 28 29 30
31
25 4
22 23 24
1 2 3
4 5 6
7 8 9 10 4 11 12
13 14 15 16
17 18 19 20
21

ボデー アタッチング パーツ
-11-1 BODY ATTACHING PARTS

FIG. No. 33-08

FURNITURE

見出番号 Key No.	部品番号 Part No.	部品名称 Part Name	形式および所要数 Model & No. Req'd J3R	J3RD	J3	JC3	備考 Remarks
1	JM08494	プレート，ステアリング カバー PLATE, steering cover	1	1	·	·	
2	G120380	ワッシャ，スプリング ロック WASHER, spring lock	7	7	·	·	¼
3	G120628	スクリュ，ラウンド ヘッド マシン SCREW, round head machine	7	7	·	·	¼－20×½
4	G161895	スクリュ，パン ヘッド タッピング SCREW, pan head tapping	12	12	12	12	#10－12×½
5	J663793	リング，グロメット RING, grommet	1	1	1	1	
6	J666611	グロメット，ギヤ シャフト トランスファ ケース GROMMET, gear shift transfer case	1	1	1	1	
7	JM05649	プレート，トランスミッション フロア PLATE, transmission floor	1	1	·	·	
	J682799	プレート，トランスミッション フロア PLATE, transmission floor	·	·	1	1	
8	G120706	ボルト，ヘクサゴン BOLT, hexagon	6	6	6	6	¼－20×½
9	G115109	ワッシャ，スプリング ロック WASHER, spring lock	6	6	6	6	¼
10	G120854	ボルト，ヘクサゴン BOLT, hexagon	4	4	4	4	¼－20×⅝
11	J664379	カバー，ハウジング，ギヤ シフト レバー COVER, housing, gear shift lever	1	1	1	1	
12	J649890	リテーナ，ハウジング カバー RETAINER, housing cover	1	1	1	1	
13	JM00024	バンド アセンブリ，セフティ BAND ASSY, safety	1	1	1	1	J3 has the symmetrical mounting location of safty band to J3R
14	G120377	ナット，ヘクサゴン NUT, hexagon	5	5	5	5	⅜－16
15	G120381	ワッシャ，スプリング ロック WASHER, spring lock	1	1	1	1	⅜
16	JM00026	ボルト，ヘクサゴン BOLT, hexagon	1	1	1	1	
17	A300434	プロテクト，パネル PROTECT, panel	1	1	·	·	
18	G446363	ワッシャ，プレン WASHER, plain	4	4	·	·	⅜×⅞
19	G120214	ワッシャ，スプリング ロック WASHER, spring lock	4	4	·	·	⅝

ボデー アタッチング パーツ
-11-1 BODY ATTACHING PARTS

FIG. No. 33-08 FURNITURE

見出番号 Key No.	部品番号 Part No.	部品名称 Part Name	形式および所要数 Model & No. Req'd J3R	J3RD	J3	JC3	備考 Remarks
20	G122007	ボルト，ヘクサゴン BOLT, hexagon	4	4	·	·	5/16－18×3/4
21	J053933	ボルト，ヘクサゴン BOLT, hexagon	1	1	·	·	5/16－18×7/8
22	A300149	シール，ブレーキ シリンダ インスペクション カバー SEAL, brake cylinder inspection cover	1	1	·	·	
	JA02932	シール，ブレーキ シリンダ インスペクション カバー SEAL, brake cylinder inspection cover	·	·	1	1	
23	A300148	カバーインスペクション，ブレーキ シリンダ COVER, inspection, brake cylinder	1	1	·	·	
	JA03735	カバー，インスペクション，ブレーキ シリンダ COVER, inspection, brake cylinder	·	·	1	1	
24	G162050	スクリュ，パン ヘッド タッピング SCREW, pan head tapping	3	3	3	3	#14－10×1/2
25	J663473	プレート，カバー PLATE, cover	1	1	1	1	
26～30	JM03992	リッド アセンブリ，ツール ボ クス LID ASSY, tool box	1	1	1	1	
27	J674957	キャッチ，ツール ボックス リッド CATCH, tool box lid	1	1	1	1	
28	J684845	リング，ツール ボックス リッド RING, tool box lid	1	1	1	1	
29	G120393	ワッシャ，プレン WASHER, plain	2	2	2	2	11/32×15/16
30	J674993	ワッシャ，スプリング ロック WASHER, spring lock	1	1	1	1	
31	J670937	ウェザストリップ，ツール ボックス リッド WEATHERSTRIP, tool box lid	1	1	1	1	
32	JM02390	ブラケット，リヤ フロア エクステンション サポート BRACKET, rear floor extension support	1	1	1	1	
33	G132979	スクリュ，ラウンド ヘッド マシン SCREW, round head machine	4	4	4	4	#12－24×5/8
34	G121744	ワッシャ，スプリング ロック WASHER, spring lock	4	4	4	4	#12
35	G121743	ナット，ヘクサゴン NUT, hexagon	4	4	4	4	#12－24
36	G120375	ナット，ヘクサゴン NUT, hexagon	2	2	2	2	1/4－20
37	G120386	ワッシャ，プレン WASHER, plain	2	2	2	2	1/4

見出番号 Key No.	部品番号 Part No.	部品名称 Part Name	形式および所要数 Model & No. Req'd J3R	J3RD	J3	JC3	備考 Remarks
38	G121753	ワッシャ，エクスターナル ツース ロック WASHER, external tooth lock	2	2	2	2	¼
39	J671157	ダンパ，バイブレーション スペア・ホイール DAMPER, vibration spare wheel	1	1	1	1	
40	G156331	スクリュ，フラット ヘッド マシン SCREW, flat head machine	2	2	2	2	¼－20×1½
41～43	J651589	カバー アンド フック アセンブリ，チェイン COVER & HOOK ASSY, chain	1	1	1	1	L. H.
	J651590	カバー アンド フック アセンブリ，チェイン COVER & HOOK ASSY, chain	1	1	1	1	R. H.
42	J651594	カバー アセンブリ，チェイン COVER ASSY, chain	2	2	2	2	
43	J651593	リング，テール ゲート チェイン RING, tail gate chain	2	2	2	2	
44	J663669	ヒンジ アセンブリ，テール ゲート HINGE ASSY, tail gate	2	2	2	2	
45	J673501	スクリュ アンド ワッシャ アセンブリ SCREW & WASHER ASSY	4	4	4	4	⅜－16×1
46	JM08734	ゲート アセンブリ，テール GATE ASSY, tail	2166～ 1	165～ 1	·	·	
	JM02096	ゲート アセンブリ，テール GATE ASSY, tail	～2165 1	～164 1	1	1	
47	JM01288	プラグ PLUG	2	2	2	2	

FIG. No. 33-09

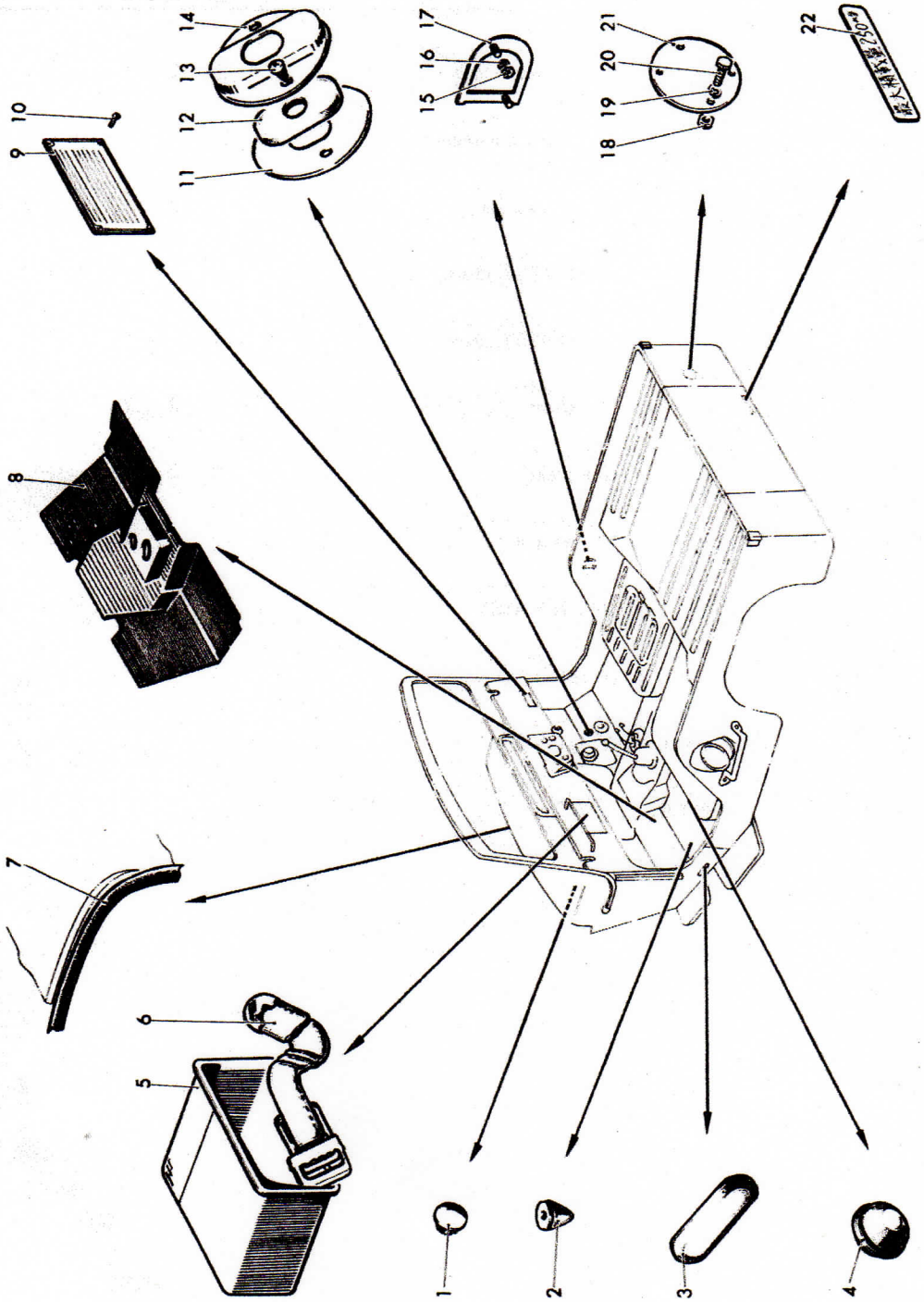

ボデー　アタッチング　パーツ
-11-2 BODY ATTACHING PARTS

FIG. No. 33-09

FURNITURE

見出番号 Key No.	部品番号 Part No.	部品名称 Part Name	形式および所要数 Model & No. Req'd J3R	J3RD	J3	JC3	備考 Remarks
1	G142026	プラグ PLUG	·	·	1	1	
2	J674268	プラグ PLUG	1	1	1	1	
3	A307013	グロメット GROMMET	2	2	·	·	
4	JM05485	プラグ PLUG	·	1	·	·	
5	A306561	ボックス, グローブ コンパートメント BOX, glove compa-tment	3200～ 1	326～ 1	·	·	
	JM08493	ボックス, グローブ コンパートメント BOX, glove compartment	～3199 1	～325 1	·	·	
6	JM08786	ストラップ アセンブリ, ウインドシールド ホールド ダウン STRAP ASSY, windshield hold down	1	1	1	1	
7	A301333	ウェザストリップ WEATHERSTRIP	1	1	1	1	
8	A306497	マット アセンブリ, フロア MAT ASSY, floor	3200～ 1	326～ 1	·	·	
	A306707	マット アセンブリ, フロア MAT ASSY, floor	·	·	6031～ 1	501～ 1	
9	A300757	プレート, ネーム PLATE, name	1	1	1	1	
10	G128273	スクリュ, パン ヘッド タッピング SCREW, pan head tapping	4	4	4	4	#6−18×3/8
11	JM0872402	プレート, ダスト シール カバー PLATE, dust seal cover	2	2	·	·	
12	A301072	シール, ラバー SEAL, rubber	2	2	2	2	
13	G161895	スクリュ, パン ヘッド タッピング SCREW, pan head tapping	4	4	·	·	#10−12×1/2
14	JM0872401	カバー, ダスト シール COVER, dust seal	2	2	·	·	
15	·M170·5	ナット, ヘクサゴン NUT, hexagon	·	2	·	2	
16	·M304·5	ワッシャ, スプリング ロック WASHER, spring lock	·	2	·	2	
17	K70818	マーク, デーゼル MARK, diesel	·	1	·	1	
18	G120375	ナット, ヘクサゴン NUT, hexagon	4	4	4	4	1/4−20

ボデー　アタッチング　パーツ
-11-2 BODY ATTACHING PARTS

FIG. No. 33-09

FURNITURE

見出番号 Key No.	部品番号 Part No.	部品名称 Part Name	形式および所要数 Model & No. Req'd J3R	J3RD	J3	JC3	備考 Remarks
19	G120380	ワッシャ，スプリング　ロック WASHER, spring lock	4	4	4	4	¼
20	G120706	ボルト，ヘクサゴン BOLT, hexagon	4	4	4	4	¼－20×½
※ 21	JM01633	カバー，トレーラ　ソケット　オープニング COVER, trailer socket opening	1	1	1	1	
※ 22	A304073	ラベル，ロード　キャパシティ LABEL, load capacity	1	1	·	·	
※	JM03934	ラベル，ロード　キャパシティ LABEL, load capacity	·	·	1	1	

35 TOOL
ツール

FIG. No. 35-01

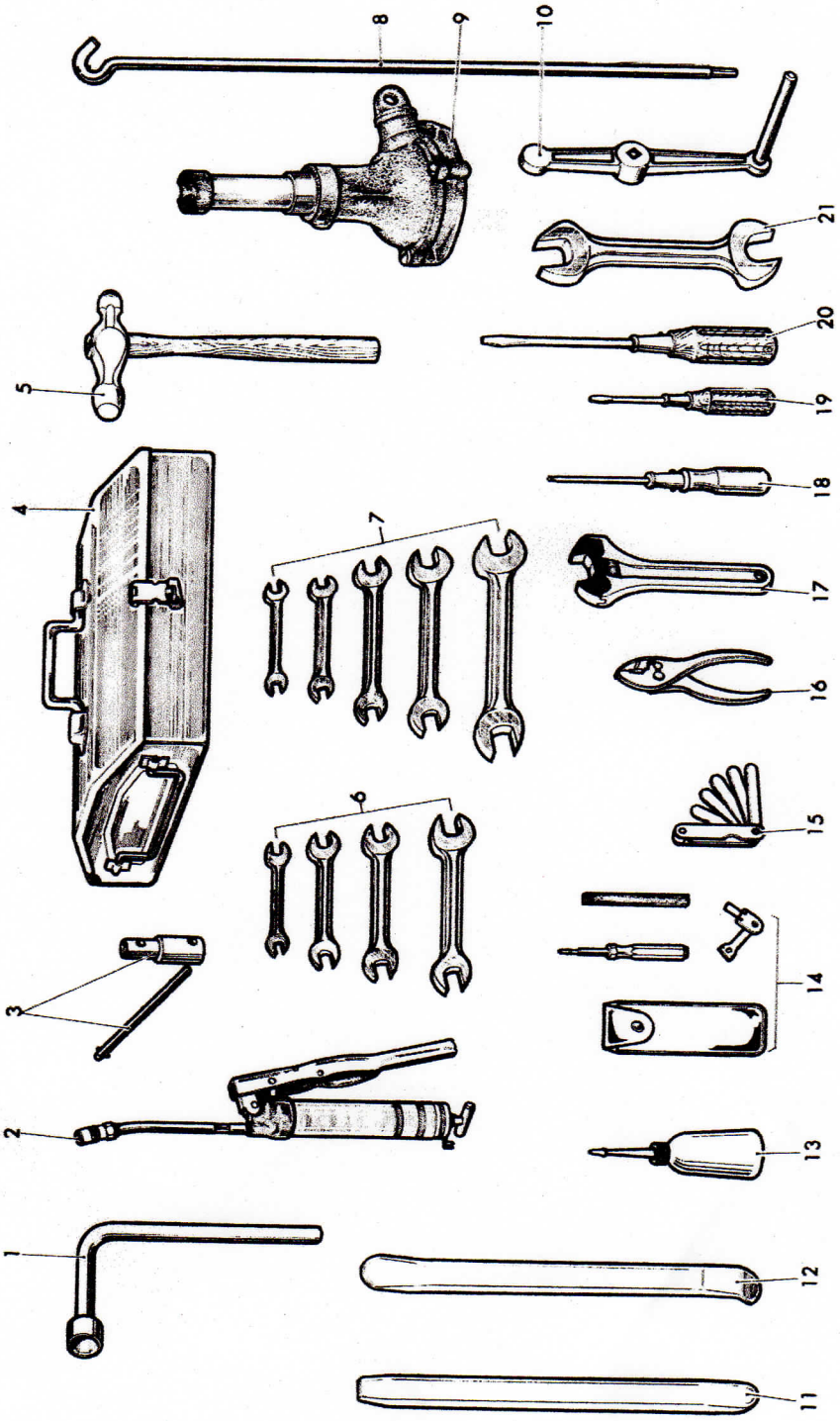

FIG. No. 35-01

見出番号 Key No.	部品番号 Part No.	部品名称 Part Name	形式および所要数 Model & No. Req'd J3R	J3RD	J3	JC3	備考 Remarks
1～20	JM05787	ツールズ TOOLS	1	·	1	·	RT・0001B
1～21	JM05830	ツールズ TOOLS	·	1	·	1	RT・0002B
1	A304157	レンチ，ホイール ハブ (19/16″) WRENCH, wheel hub	1	1	1	1	RT・000004
2	JM05794	ガン，グリース GUN, grease	1	1	1	1	RT・000006
3	A304159	レンチ，プラグ WRENCH, plug	1	·	1	·	RT・000018
4	JM05788	ボックス，ツール BOX, tool	1	1	1	1	RT・000001
5	JM05789	ハンマ(1b) HAMMER	1	1	1	1	RT・000011
6	JM05790	スパナ セット，(intch) SPANNER SET, 4 pieces	1	1	1	1	RT・000010A
7	JM05854	スパナ セット(mm) SPANNER SET, 5 pieces	·	1	·	1	RT・000020
8～10	JM05796	ジャッキ アセンブリ JACK ASSY	1	1	1	1	RT・000002A
8	A304335	ジョイント，ジャッキ ハンドル JOINT, jack handle	1	1	1	1	
9	A304334	ジャッキ，スクリュ JACK, screw	1	1	1	1	
10	A304336	ハンドル，ジャッキ HANDLE, jack	1	1	1	1	
11	JM05793	レバー，タイヤ LEVER, tire (special type)	1	1	1	1	RT・000009A
12	JM05792	レバー，タイヤ LEVER, tire (standard type)	1	1	1	1	RT・000008A
13	JM05797	オイラ OILER	1	1	1	1	RT・000007
14～15	JM05795	キット，エンジン KIT, engine	1	·	1	·	RT・000021
15	A304332	ゲージ，フィラ GAUGE, filler	·	1	·	1	RT・000022A
16	A304152	プライヤ PLIER (150 mm)	1	1	1	1	RT・000017
17	A304317	レンチ，モンキ WRENCH, monkey (200 mm)	1	1	1	1	RT・000012

ツール
-01 TOOL

FIG. No. 35-01

TOOL

見出番号 Key No.	部品番号 Part No.	部品名称 Part Name	形式および所要数 Model & No. Req'd J3R	J3RD	J3	JC3	備考 Remarks
18	A304404	ドライバ, クロス スクリュ DRIVER, cross screw (6$^{\phi}$ x 100mm)	1	1	1	1	RT・000016
19～20	A304153	ドライバ セット, スクリュ DRIVER SET, screw	1	1	1	1	
19	———	ドライバ, スクリュ DRIVER, screw (5.5$^{\phi}$ x 75mm)	1	1	1	1	RT・000015
20	———	ドライバ, スクリュ DRIVER, screw (8$^{\phi}$ x 150mm)	1	1	1	1	RT・000014
21	A304316	スパナ, オープン エンド SPANNER, open end (26mm x 29mm)	·	1	·	1	RT・000019

36 OPTIONAL
オプショナル

FIG. No. 36-01

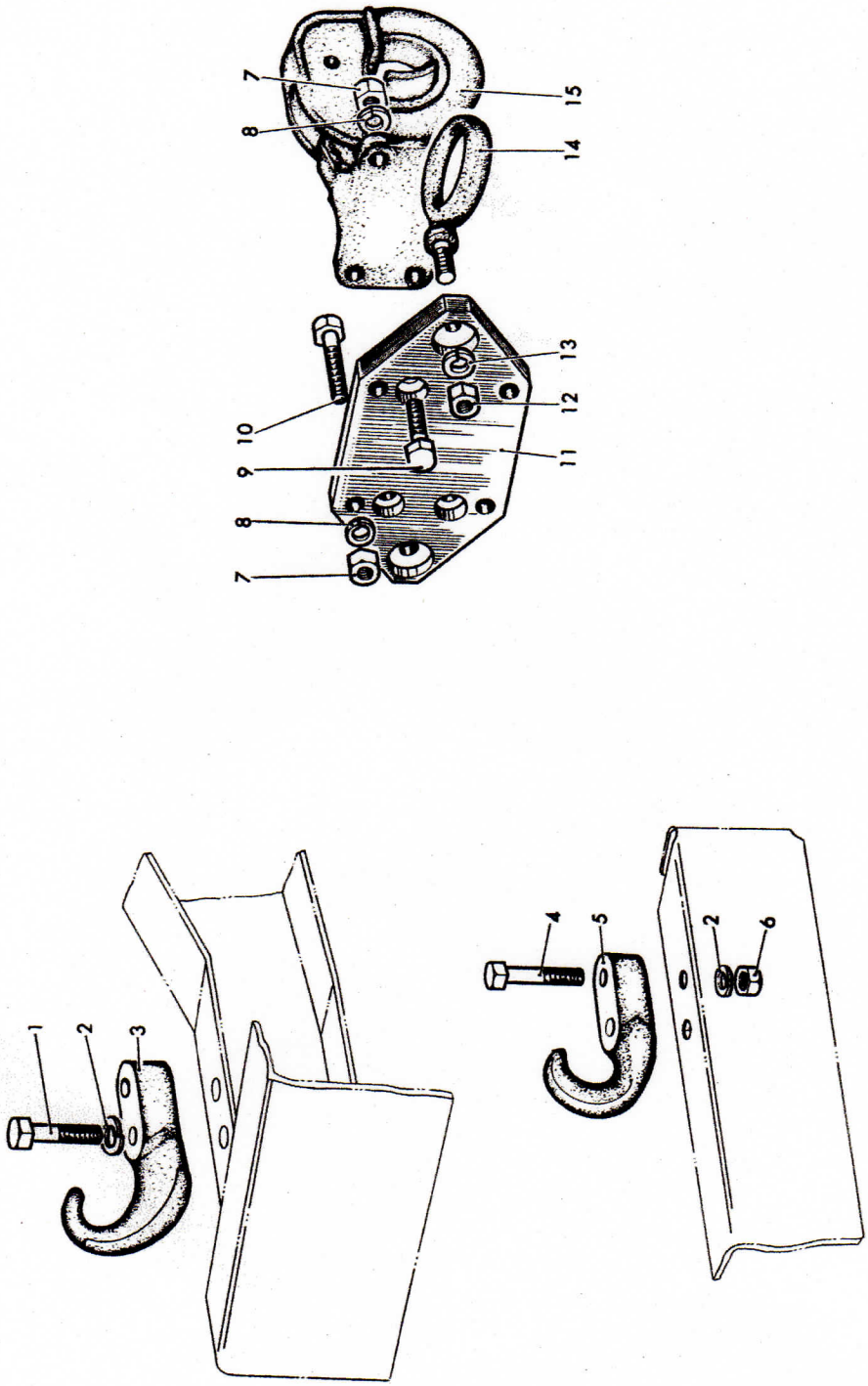

フック　インストレーション
-01 HOOK INSTALLATION

FIG. No. 36-01 OPTIONAL

見出番号 Key No.	部品番号 Part No.	部品名称 Part Name	形式および所要数 Model & No. Req'd J3R	J3RD	J3	JC3	備考 Remarks
1	G124174	ボルト，ヘクサゴン BOLT, hexagon	2	2	2	2	½－20×2¾
2	G120384	ワッシャ，スプリング ロック WASHER, spring lock	4	4	4	4	½
3	JM06537	フック，トーイング HOOK, towing	1	1	1	1	
4	G124169	ボルト，ヘクサゴン BOLT, hexagon	2	2	2	2	½－20×2
5	JM04101	フック，トーイング HOOK, towing	1	1	1	1	
6	G120371	ナット，ヘクサゴン NUT, hexagon	2	2	2	2	½－20
7～15	JM02483	フック キット，ピントル HOOK KIT, pintle	1	1	1	1	
7	G271506	ナット，ヘクサゴン NUT, hexagon	8	8	8	8	7/16－20
8	G120383	ワッシャ，スプリング ロック WASHER, spring lock	8	8	8	8	7/16
9	G123841	ボルト，ヘクサゴン BOLT, hexagon	4	4	4	4	7/16－20×1¼
10	G120919	ボルト，ヘクサゴン BOLT, hexagon	4	4	4	4	
11	JM01441	プレート，フック クランピング PLATE, hook clamping	1	1	1	1	
12	G120378	ナット，ヘクサゴン NUT, hexagon	2	2	2	2	½－13
13	G120384	ワッシャ，スプリング ロック WASHER, spring lock	2	2	2	2	½
14	JM00229	ボルト，アイ BOLT, eye	2	2	2	2	
15	JM00265	フック，ピントル HOOK, pintle	1	1	1	1	

FIG. No. 36-02

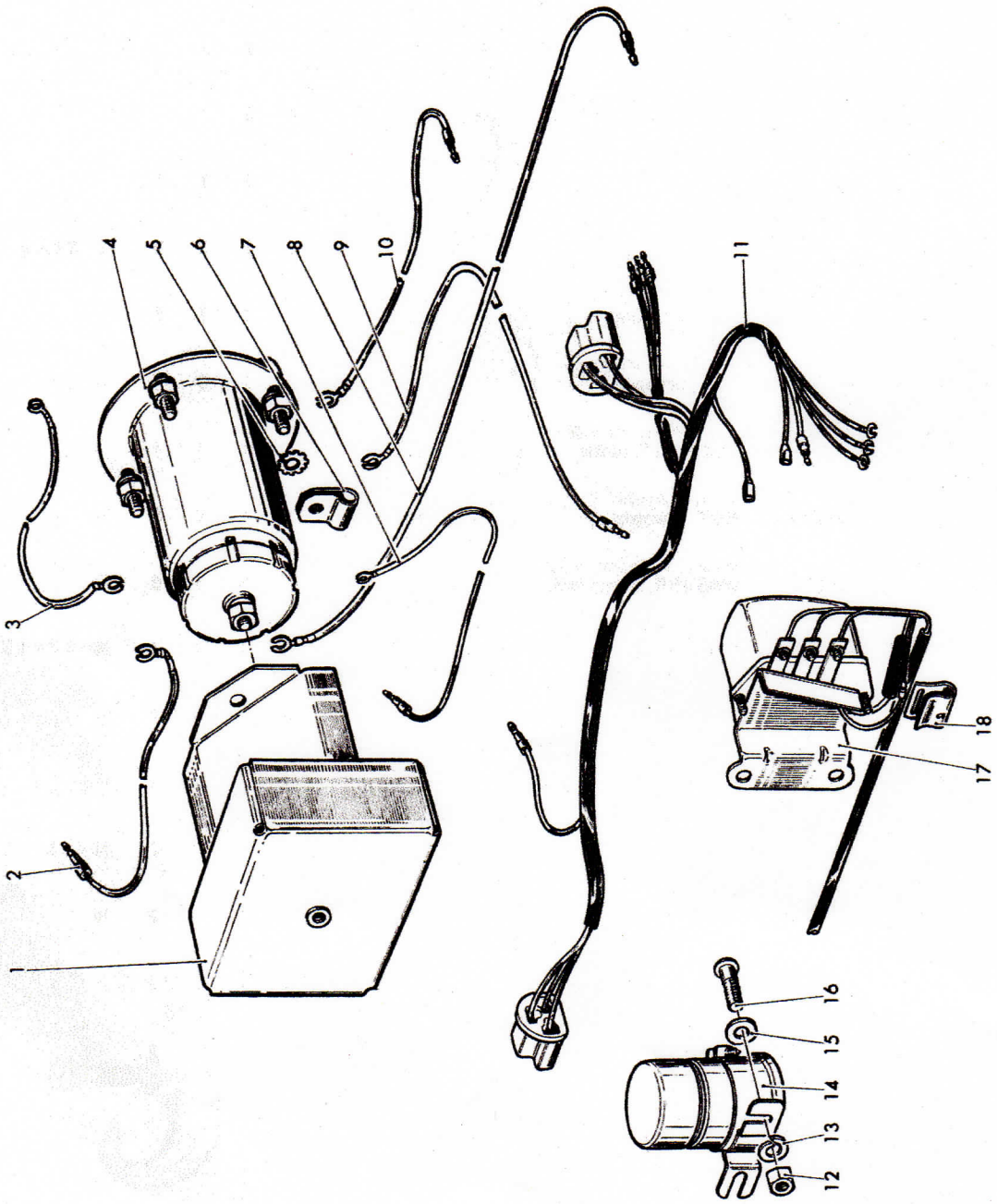

トレーラ ソケット キット
-02 TRAILER SOCKET KIT

FIG. No. 36-02 OPTIONAL

見出番号 Key No.	部品番号 Part No.	部品名称 Part Name	形式および所要数 Model & No. Req'd J3R	J3RD	J3	JC3	備考 Remarks
1～18	A302777	ソケット キット, トレーラ SOCKET KIT, trailer	1	1	·	·	
1～9, 11～18	A302776	ソケット キット, トレーラ SOCKET KIT, trailer	·	·	1	1	
1	JM00289	カバー アセンブリ, トレーラ ソケット COVER ASSY, trailer socket	1	1	1	1	
2	A604450F	ワイヤリング ハーネス WIRING HARNESS	1	1	1	1	L=300mm
3	A604450AI	ワイヤリング ハーネス WIRING HARNESS	1	1	1	1	L=250mm
4	A604394	ソケット, トレーラ SOCKET, trailer	1	1	1	1	
5	·M311·6	ワッシャ, ツース ロック WASHER, tooth lock	1	1	1	1	
6	·M469··10	クリップ, パイプ CLIP, pipe	1	1	1	1	
7	A604450AB	ワイヤリング ハーネス WIRING HARNESS	1	1	1	1	L=300mm
8	A604450AE	ワイヤリング ハーネス WIRING HARNESS	1	1	1	1	L=1250mm
9	A604450AC	ワイヤリング ハーネス WIRING HARNESS	1	1	·	·	L=3900mm
	A604450AD	ワイヤリング ハーネス WIRING HARNESS	·	·	1	1	L=4500mm
10	A604450AJ	ワイヤリング ハーネス WIRING HARNESS	1	1	·	·	L=600mm
11	A390016	ハーネス, フラッシャ ユニット HARNESS, flasher unit	1	1	1	1	
12	·M170·5	ナット, ヘクサゴン NUT, hexagon	4	4	4	4	
13	·M304·5	ワッシャ, スプリング ロック WASHER, spring lock	4	4	4	4	
14	A603705D	リレー, フラッシャ RELAY, flasher	1	1	1	1	12V-70W
15	·M300·5	ワッシャ, プレン WASHER, plain	4	4	4	4	
16	·M132·5x16	スクリュ, ラウンド ヘッド マシン SCREW, round head machine	4	4	4	4	
17	A603757	スイッチ, リレー, フラッシャ ユニット SWITCH, relay, flasher unit	1	1	1	1	

トレーラ ソケット キット
-02 TRAILER SOCKET KIT

FIG. No. 36-02 OPTIONAL

見出番号 Key No.	部品番号 Part No.	部品名称 Part Name	形式および所要数 Model & No. Req'd J3R	J3RD	J3	JC3	備考 Remarks
18	G192110	クリップ, フラッシャ リレー CLIP, flasher relay	2	2	2	2	

部品番号索引
PART No. INDEX

部品番号索引
PART No. INDEX

部品番号 Part No.	ページ-見出番号 Page-key No.	部品番号 Part No.	ページ-見出番号 Page-key No.	部品番号 Part No.	ページ-見出番号 Page-key No.
0018B·608	43-※9	A300106	229- 2	A300508	16- 3
0054B·A	67-※3	A300107	229- 2	A300509	235- 3
0062B··48	29- 7	A300118	252-25	A300510	7- 7
0083B·4	82-28	A300148	260-23	A300510	15- 1~14
0088B·3x10	57- 1	A300149	260-22	A300511	15- 1
0088B·3x10	59- 1	A300166·3	181- 1~3	A300512	165- 5
0088B·3x10	63- 3	A300216	131- 3	A300512	169- 1~7
0089B·4x·6	71- 1	A300216	133- 3	A300512·1	169-※※1
0089B·4x·8	65- 2	A300216	153-26	A300512·8	170-※※6
319015··0	4-20	A300229	213-10	A300512·9	170-※※5
		A300261	131- 3~7	A300513	165- 5
A10061510	16- 8	A300263	131- ※7	A300513	169- 1~7
A105849	82-29	A300265	131- 4	A300513·2	169-※※1
A106388	169- 4	A300265	131- 5	A300514	166-15
A114512	224-24	A300265	133- 5	A300514	169- 1~7
A125370	20-※20~25	A300267	131- 1	A300514·1	169-※※1
A125371	20-20~21	A300270	133-26	A300514·7	170-※※6
A125372	20-24	A300283	97- 1~34,	A300514·8	170-※※5
A125373	20-21		44,	A300515	166-15
A300009	65- 8		46~48	A300515	169- 1~7
A300011	255- 2	A300284	109- 1~13,	A300515·2	169-※※1
A300021	213- 1~2		20~29,	A300534	7-12
A300059	162-20		34	A300546	191- 3
A300084	161-11	A300288	166-18	A300547	191- 4
A300098	217-※※1,4	A300288	174-14	A300548	191- 1
A300100	251- 3	A300290	187-35	A300553	192-25
A300101	251- 2	A300293	213-11	A300554	192-26
A300102	251- 2	A300296	213-12	A300555	192-28
A300103	251- 4	A300298	213- 9	A300556	192-27
A300104	229- 1~8	A300434	259-17	A300565	16- 9
A300104	251- 1	A300500	16-※3~14	A300567	7-17
A300105	229- 1~8	A300505	16-※12	A300657	29- 4
A300105	251- 1	A300506	16- 7	A300694	186-21

部品番号 Part No.	ページ-見出番号 Page-key No.	部品番号 Part No.	ページ-見出番号 Page-key No.	部品番号 Part No.	ページ-見出番号 Page-key No.
A300757	263- 9	A302083	221- 2	A303888	36-11
A300963	186-19	A302148	132-19	A303890	33- 3
A301072	263-12	A302148	134-19	A303890	35- 1
A301088	142- 7~8,	A302197	110-23~26	A303922	69-13
	13	A302198	111-26	A303926	69-12
A301169	188-39	A302201	109- 1~4	A304029	243- 1
A301231	246-※※18	A302292	93- 1	A304073	264-※22
A301333	263- 7	A302293	124-18	A304148	245- 1
A301348	141- 7~10	A302329	142- 7~8,	A304152	267-16
	13~20		12	A304153	268-19~20
A301349	141- 7~12,	A302348	59-13	A304157	267- 1
	15~26	A302404	63- 9	A304159	267- 3
A301350	142-10	A302776	273- 1~9,	A304187	229- 1
A301402	191-17		11~18	A304188	229- 1
A301405	132-19	A302777	273- 1~18	A304202	35- 1
A301405	133-19	A302839	7- 7	A304203	35- 1
A301478	121-28	A302839	15- 1~14	A304204	36-11
A301479	121-27	A302850	15-11	A304206	186-19
A301481	120-20~25	A302850	152-13	A304278	243- 2
A301483	120-※23	A302856	15-12	A304316	268-21
A301485	120-14~18	A302856	153-14	A304317	267-17
A301486	120-14	A303398	35- 1	A304332	267-15
A301487	120-15	A303399	35- 1	A304334	267- 9
A301488	120-※※12	A303404	120-※24	A304335	267- 8
A301750	253-32	A303405	120-22	A304336	267-10
A301796	120-23~25	A303454	63-11	A304404	268-18
A301797	120-※24	A303508	158-12	A304426	7- 8
A301910	133- 3, 5,	A303509	158-15	A304430	214-14
	19~20	A303510	158-14	A304432	8-19
A301998	35- 3	A303656	142-20	A304433	147- 9
A301998	40-11	A303657	142-15	A304434	8-20
A301999	35- 2	A303886	35- 5	A304509	97- 1~34,
A301999	39- 4	A303887	36- 5		44,

部品番号 Part No.	ページ-見出番号 Page-key No.	部品番号 Part No.	ページ-見出番号 Page-key No.	部品番号 Part No.	ページ-見出番号 Page-key No.
A304509	97-46~48	A305318	153-18	A306561	263- 5
A304511	29- 2	A305319	153-16	A306562	218-17
A304559	223-11	A305320	153-19	A306563	217- 3
A304560	223- 7	A305321	152-13	A306685	119- 7
A304572	137- 5	A305333	153-22	A306686	119- 8
A304596	161-11	A305534	15-※13~14	A306702	217- 1, 4
A304855	161- 9~9A	A305536	15-※13	A306707	263- 8
A304857	161- 9	A305537	15-10	A306710	119- 8
A304875	25-17~17A	A305538	15- 9	A306715	119- 7
A305014	15-14	A305539	15- 8	A306836	185- 1~50
A305205	120-12	A305540	15- 6	A306872	153-21
A305210	246-18	A305543	15- 7	A306915	21-42
A305212	246-17	A305545	15- 3	A306916A	20-27
A305247	247-38	A305546	186-21	A306916B	20-19
A305286	151- 1	A305557	15- 5	A306975	223-※5
A305300	147-13	A305558	151- 5	A307002	119- 8
A305300	151- 1~19	A305561	213- 1~2	A307004	20-28
A305301	148-13	A305570	30-21	A307013	263- 3
A305301	151- 1~19	A305579	7- 9	A307030	21-34
A305302	151- 3~20	A305844	217- 4	A307031	217-13
A305303	151- 3~20	A305848	104-22~23	A307171	158-26
A305304	153-※15	A305848	115-23~24	A307172	157- 3
A305305	152-11~12	A305849	105-22	A307173	158-21
A305306	152-11	A305849	115-※23	A307203	30-14~16
A305307	152-12	A306015	169-※1	A307204	30-※14
A305308	152-10	A306016	169-※1	A311852	185- 9
A305309	152- 9	A306017	169-※1	A311852	197-23
A305310	152- 8	A306018	169-※1	A312352	188-44
A305311	152- 6	A306019	169- 6	A312352	203-24
A305313	152- 7	A306022	170- 5	A390016	273-11
A305315	151- 3	A306286	104-21	A390092	36-※※7
A305316	15- 4	A306286	114-22	A390117	39- 2
A305316	151- 4	A306497	263- 8	A390118	40-13

部品番号 Part No.	ページ-見出番号 Page-key No.	部品番号 Part No.	ページ-見出番号 Page-key No.	部品番号 Part No.	ページ-見出番号 Page-key No.
A390126	35- 1	A601654·1	63- 5	A603922	49- 7
A390127	35- 5	A601654·2	63- 8	A603924	49- 7
A390128	36- 5	A601654·3	63-※6	A603926	49- 6
A390129	35- 1	A601735	57- 8	A603974A	33- 6
A390224	36- 7	A601735	59- 9	A603974A	47- 1~3
A390225	47- 6	A601736	57- 9	A603974B	47- 1~3
A390230	35- 5	A601736	59-10	A603977	47- 3
A390231	36- 5	A602106B	57- 1~11	A603979	47- 2
A390234	36- 7	A602106B2	57- 3	A603999	43-13
A390249	79-11	A602106B3	57- 7	A604188	75- 4~5
A390252	79- 5	A602106B3	59- 8	A604189	75- 5~6
A390271	35- 1	A602164	59- 1~12	A604310	82-30
A390293	36- 8	A602225	57- 3	A604385	50-12
A390307	49- 1	A602254	59- 1~12	A604394	273- 4
A600505	33- 7	A602254·1	59- 7	A604450AB	273- 7
A600505	43- 1	A602254·9	59- 4	A604450AC	273- 9
A600758	81-10	A602255	59- 1~12	A604450AD	273- 9
A600764	43-11	A602255·1	59- 7	A604450AE	273- 8
A600766	43- 2~3	A602303	33- 5	A604450AI	273- 3
A601608	33-15	A602303	57- 1~11	A604450AJ	273-10
A601186	33- 1	A602303·1	57-※5	A604450F	273- 2
A601186	53- 1~13	A602303·5	57 ※4	A604722	79-10
A601187	53- 1~13	A603673	33-11	A604776	79- 1
A601217	53- 4	A603673	77- 9	A604777	79-13
A601218	53- 5	A603705D	273-14	A604786	79- 2
A601220	53-10	A603706	75- 1	A604787	33-13
A601221	53- 3	A603707	33- 9	A604787	79- 3
A601222	54-11	A603707	75- 1	A604795	79- 4
A601226	53- 9	A603756	77- 1	A605089	20-28
A601608	65- 1~7	A603757	273-17	A605089	21-37
A601609	65- 1	A603758	77- 1	A605163	19- 1~7
A601654	33-17	A603838	33-12	A605164	19- 1~ 1A
A601654	63- 1~8	A603838	49- 3	A605632	21-37

部品番号 Part No.	ページ－見出番号 Page-key No.	部品番号 Part No.	ページ－見出番号 Page-key No.	部品番号 Part No.	ページ－見出番号 Page-key No.
A605644	81- 3	G102677	207-17	G120214	19- 9
A605645	81- 7	G103026	187-25	G120214	29-10
A605650	85- 5	G103320	25- 7	G120214	39- 7
A605654	81- 4	G103321	98-25	G120214	65-10
A605655	81-11	G103325	131- 2	G120214	82-25
A605658	81- 6	G103865	131- 8	G120214	94-13
A605679	81- 4	G103868	99-30	G120214	127-14
A605680	81- 1	G103869	98-17	G120214	147- 3
A605682	81- 9	G103869	111-25	G120214	161- 2
A605686	85- 1	G104097	185- 6	G120214	191-15
A605687	85- 2	G104112	185- 5	G120214	207- 3
A605694X	81- 1~15	G104113	186-13	G120214	207- 7
A605695X	81- 1~15	G106279	188-50	G120214	214-16
A606612	247-34	G108579	97-12	G120214	233- 7, 10
A607472	85- 6	G108579	110-21	G120214	233-14
A607475	82-19	G108629	141- 6	G120214	235- 5, 12
A607494	81- 2	G113454	30-16	G120214	239-17
A607497	81- 8	G114605	98-19	G120214	248-39
A607498	85- 7	G115109	259- 9	G120214	259-19
A607499	85- 4	G115707	49-10	G120217	21-31
A607510	81- 6	G120007	214-15	G120217	30-18
A607738	235- 1~9	G120123	12-21	G120217	119- 3
A607739	235- 6	G120123	13-36	G120217	123- 3
A608249	245- 1~2	G120211	247-33	G120217	124-16
A608250	245- 2	G120213	4-19	G120217	217-14
A608971U	81-13, 15	G120213	26-25	G120217	223- 8
A608971V	81-13	G120213	40-12	G120217	235-17
A608971W	81-14	G120213	65- 9	G120217	246-15
A609047	81- 5	G120213	161- 4	G120217	247-28
A609083	82-27	G120213	207- 2	G120217	253-27
A609182	81-12	G120213	207-13	G120217	256-25
		G120214	7- 2	G120228	22-51
G102647	141- 7	G120214	11- 2	G120228	214-13

部品番号 Part No.	ページ-見出番号 Page-key No.	部品番号 Part No.	ページ-見出番号 Page-key No.	部品番号 Part No.	ページ-見出番号 Page-key No.
G120229	191-13	G120369	173- 9	G120380	82-17
G120229	214-19	G120369	187-25	G120380	121-30
G120229	233-12	G120369	191- 6	G120380	128-18
G120229	235-13	G120369	209- 3	G120380	153-24
G120361	21-29	G120369	245- 6	G120380	158-13
G120361	30-20	G120369	252-14	G120380	165- 3
G120361	65-14	G120369	256-23	G120380	213- 6
G120361	119- 4	G120370	15- 2	G120380	217- 6
G120361	123- 4, 15	G120370	133-27	G120380	243- 9
G120361	218-16	G120370	143-34	G120380	248-40
G120361	236-18	G120370	151- 2	G120380	248-43
G120361	247-27	G120371	3- 1	G120380	252-23
G120361	253-26	G120371	271- 6	G120380	255- 7
G120361	256-24	G120375	61- 3	G120380	259- 2
G120367	246-20	G120375	213- 7	G120380	264-19
G120367	255- 8	G120375	218-21	G120381	187-24
G120368	4-15	G120375	243-10	G120381	256-22
G120368	7-15	G120375	248-42	G120381	259-15
G120368	11-14	G120375	252-24	G120382	3- 7
G120368	25- 8	G120375	255- 3	G120382	99-33
G120368	30-22	G120375	260-36	G120382	109- 7
G120368	40- 9	G120375	263-18	G120382	147-10
G120368	65-11	G120376	20-15	G120382	157- 4
G120368	123-13	G120376	161- 7	G120382	166-11
G120368	127-13	G120376	214-21	G120382	173-10
G120368	128-23	G120376	224-33	G120382	191- 9
G120368	142-18	G120376	233-15	G120382	209- 4
G120368	161- 1	G120376	235-11	G120382	229- 4
G120368	188-45	G120376	240-18	G120382	245- 5
G120368	203-22	G120376	248-40	G120382	252-15
G120368	207- 4, 8	G120377	259-14	G120383	12-29
G120369	3-10	G120378	271-12	G120383	13-40
G120369	166-10	G120380	21-35	G120383	143-33

部品番号 Part No.	ページ-見出番号 Page-key No.	部品番号 Part No.	ページ-見出番号 Page-key No.	部品番号 Part No.	ページ-見出番号 Page-key No.
G120383	188-37	G120393	260-29	G120758	256-29
G120383	192-23	G120394	4-22	G120854	82-16
G120383	203-35	G120394	147-11	G120854	121-31
G120383	255-10	G120394	186-16	G120854	128-19
G120383	271- 8	G120394	191- 5	G120854	166-13
G120384	3- 2	G120394	217- 9	G120854	213- 3
G120384	271- 2	G120394	229- 5	G120854	217- 5
G120384	271-13	G120395	7-11	G120854	243- 6
G120385	82-18	G120395	148-14	G120854	259-10
G120385	89- 2	G120395	192-24	G120919	188-40
G120385	217-15	G120614	49- 5	G120919	271-10
G120385	223- 9	G120614	223-15	G121222	7-10
G120385	235-15	G120622	54-12	G121222	148-15
G120385	247-29	G120628	43- 5	G121615	187-28
G120386	213- 5	G120628	259- 3	G121615	191-11
G120386	218-22	G120638	132-16	G121615	245- 7
G120386	243- 8	G120638	142-17	G121661	4-17
G120386	260-37	G120647	166-14	G121661	217- 8
G120387	123-11	G120647	188-49	G121742	239-11
G120387	207- 6	G120647	192-19	G121743	224-34
G120388	191- 2	G120668	255-12	G121743	230-11
G120389	133-29	G120677	25-14	G121743	239- 9
G120391	246-14	G120677	245- 3	G121743	248-46
G120392	121-29	G120678	181- 8	G121743	252-19
G120392	217- 7	G120697	225-40	G121743	260-35
G120392	255- 6	G120706	153-25	G121744	225-36
G120393	4-18	G120706	259- 8	G121744	230-12
G120393	25- 6	G120706	264-20	G121744	239-10
G120393	39- 8	G120741	25- 2	G121744	248-45
G120393	82-24	G120741	128-21	G121744	252-17
G120393	123-11	G120741	233- 8	G121744	260-34
G120393	207-12	G120741	235- 4	G121753	43- 6
G120393	244-29	G120758	209- 5	G121753	77- 6

部品番号 Part No.	ページ-見出番号 Page-key No.	部品番号 Part No.	ページ-見出番号 Page-key No.	部品番号 Part No.	ページ-見出番号 Page-key No.
G121753	165- 3	G123473	207- 5	G134551	21-33
G121753	173- 2	G123499	25-13	G134551	165- 2
G121753	261-38	G123520	157- 5	G137141	123-12
G121797	21-36	G123520	187-23	G137159	12-19
G121797	121-31	G123520	256-21	G137159	162-16
G121797	158-16	G123774	26-21	G137185	202-18
G121797	165- 2	G123774	162-13	G137204	111-35
G121797	173- 1	G123798	128-26	G137214	137- 9
G121801	21-40	G123841	271- 9	G137228	8-21
G121801	49- 4	G124139	133-31	G137228	11-11
G121832	19- 2	G124145	143-30	G137228	148-20
G121841	29- 5	G124150	192-22	G137991	100-42
G121893	158-24	G124155	133-※※31	G137991	111-32
G121900	157- 5	G124161	133-31	G138479	54-15
G121920	61- 5	G124169	271- 4	G138479	65-13
G122007	233-12	G124174	271- 1	G138479	246-15
G122007	240-19	G124549	7-14	G138479	246-24
G122007	260-20	G124549	11-13	G138485	4-16
G122017	19- 8	G124562	158-11	G138485	217-10
G122017	191-13	G124915	4-21	G138485	224-32
G122017	224-28	G124929	133-25	G138489	3- 9
G122027	7- 1	G125233	191- 6	G138530	54-13
G122027	11- 1	G125912	158-20	G138538	128-24
G122027	147- 2	G126390	186-17	G142026	263- 1
G122104	3- 8	G128273	263-10	G144242	162-17
G122159	29- 6	G131016	143-31	G145193	22-45
G122159	119- 9	G131018	143-28	G145193	54-14
G122159	123- 8	G131502	229- 3	G145193	157- 8
G123435	255- 5	G132848	256-28	G145193	239-13
G123473	29-11	G132979	230-14	G145193	223-17
G123473	12-32	G132979	252-16	G145193	230-10
G123473	82-26	G132979	260-33	G145193	252-20
G123473	161- 4	G133056	255- 1	G145255	224-20

部品番号 Part No.	ページ-見出番号 Page-key No.	部品番号 Part No.	ページ-見出番号 Page-key No.	部品番号 Part No.	ページ-見出番号 Page-key No.
G155113	79-12	G192114	40-15	J052878	114-19
G155113	67-16	G271506	188-36	J052879	104-17
G155113	119- 1	G271506	245- 6	J052879	114-18
G155113	123- 1	G271506	255- 9	J052880	103-11
G155113	246-16	G271506	271- 7	J052881	103-10
G155481	161-10	G427752	77- 7	J052940	97-10
G155937	124-17	G427752	248-39	J052941	97- 9
G155937	253-28	G427752	252-22	J052942	99-37
G155941	30-17	G440502	65-12	J052943	100-38
G156331	261-40	G441256	253-30	J053732	233- 1
G159908	21-41	G442825	191-16	J053732	235- 1
G159913	235-14	G442828	191-10	J053732	239- 3
G159920	21-41	G443874	21-32	J053732	239- 7
G160075	223-13	G443874	119- 1	J053732	243- 5
G160300	89- 1	G443874	123- 1	J053933	233- 9
G160365	225-37	G443874	217-12	J053933	260-21
G161895	259- 4	G444276	25-16	J078316	22-44
G161895	263-13	G446152	239-14	J078316	49- 8
G162050	260-24	G446152	256-27	J078316	61- 6
G163600	49- 9	G446363	29- 9	J116551	166-18
G163600	61- 7	G446363	161- 3	J116551	174-14
G174916	61- 4	G446363	191-14	J118493	16-10
G178532	40-10	G446363	233-11	J118493	152-13
G178571	133-28	G446363	259-18	J120809	93- 7~8
G178571	245- 4	G451403	12-28	J120809	94- 7~8
G179814	97-13	G456723	203-28	J120815	93- 7
G179814	111-27			J311003	162-18
G179816	110-20			J339043	12-27
G181374	98-24	J052799	109-10	J339372	197-32
G187357	255-19	J052800	109-11	J339372	203-34
G191985	218-24	J052877	104-14	J372438	119-10
G192109	61-12	J052877	114-15	J372438	123- 7
G192110	274-18	J052878	104-18	J374586	166-19

部品番号 Part No.	ページ-見出番号 Page-key No.	部品番号 Part No.	ページ-見出番号 Page-key No.	部品番号 Part No.	ページ-見出番号 Page-key No.
J374586	174-15	J636565	101-P104-20	J637597	151- 5
J384228	197-30	J636565	104-20	J637598	16- 5
J384228	202-20	J636565	114-21	J637598	151- 5
J391404	165- 8	J636566	104-19	J637598	154- 5
J391404	173- 7	J636568	105-22	J637604	153-16
J630534	25- 3	J636570	105-24	J637605	153-19
J630593	7-13	J636570	115-25	J637606	153-18
J630593	12-17	J636577	97- 4	J637612	16-11
J630593	148-16	J636577	109- 4	J637612	153-14
J630753	137- 4	J636863	165- 9	J637905	165- 6
J630754	137- 3	J636863	173- 8	J637905	166-16
J630754	138- 3	J637426	158-22	J637905	173- 5
J630755	137- 2	J637427	8-18	J637936	197-25
J630756	137- 1	J637427	157- 2	J637936	203-26
J630757	137- 8	J637432	157- 6	J638629	3-14
J631380	230-13	J637432	158-23	J638884	45- 6
J632177	12-26	J637539	16-※14	J638884	127-11
J634758	3- 3	J637539	169-※3	J638885	45- 7
J634759	3- 4	J637539	170- 5	J638885	127-12
J634762	3- 5	J637539	177-※7	J639090	131- 5
J634814	25-15	J637545	177- 4	J639090	134- 5
J635516	181- 4	J637547	16-※13	J639091	131- 4
J635516	255-14	J637547	153-※20	J639092	131- 6
J635865	187-32	J637547	169-※4	J639102	131-10
J636035	181- 4	J637547	177-※8	J639103	131- 9
J636344	111-34	J637579	177- 3	J639104	132-11
J636360	103- 6	J637579	178- 3	J639107	132-17
J636360	113- 6	J637583	152-12	J639108	132-13
J636374	111-30	J637583	154-12	J639109	132-13
J636527	97- 5	J637590	152- 8	J639110	132-13
J636527	109- 2	J637590	154- 8	J639115	131- 1
J636528	109- 3	J637595	152- 7	J639116	132-23～25
J636553	113- 5	J637597	16- 6	J639117	132-※23

部品番号 Part No.	ページ-見出番号 Page-key No.	部品番号 Part No.	ページ-見出番号 Page-key No.	部品番号 Part No.	ページ-見出番号 Page-key No.
J639118	133-24	J641954	7-16	J646619	137- 1~4,
J639119	132-20	J641954	12-16		6, 8
J639119	134-20	J642013	170- 6	J646620	137- 6
J639120	132-22	J642013	177- 2	J646932	185- 7
J639121	132-21	J642056	141- 7~10,	J646933	188-46
J639191	127- 2		13~14,	J646942	187-35
J639949	170- 8		16~19	J647025	187-26
J639949	177- 4	J642057	141- 7~12,	J647030	185- 3
J640123	12-20		16~19	J647282	151- 3
J640680	162-20	J642058	142-10	J647283	16- 4
J640689	186-18	J642059	142-10	J647283	151- 4
J640753	138- 4	J642121	115-※※23	J647283	154- 4
J640886	110-15	J642123	26-19	J647286	151- 6~7
J640888	110-17	J642469	25-12	J647286	154- 6~7
J640932	203-36	J642624	13-37	J647306	186-22
J640938	203-36	J642777	25- 5	J647350	188-43
J640942	158-19	J642987	203-37	J647418	188-38
J640943	158-19	J643671	153-※15	J647454	185- 8
J640945	111-33	J644106	36-12	J647544	158-17
J640965	113- 9	J644106	90-19	J647592	147-12
J640968	111-29	J645071	186-20	J647606	151- 1
J640969	111-29	J645072	188-42	J647691	127- 5
J641428	221- 1	J645119	185- 2	J647693	132-12
J641855	25-17	J645539	158-18	J647694	131- 1~25
J641856	26-20	J645663	141- 4	J647915	158-10
J641873	25- 4	J645663	143- 4	J647919	186-12
J641874	25-10	J645664	141- 5	J648338	29-12
J641916	197-26	J645664	143- 5	J648591	162-12
J641916	203-27	J645702	186-20	J648674	169- 2
J641920	100-49	J645789	113- 7	J648877	98-18
J641920	111-36	J645790	113- 8	J649240	143-32
J641921	162-19	J646239	110-16	J649705	186-19
J641922	123-14	J646289	131- 3~7	J649759	19- 1~1A

部品番号 Part No.	ページ－見出番号 Page-key No.	部品番号 Part No.	ページ－見出番号 Page-key No.	部品番号 Part No.	ページ－見出番号 Page-key No.
J649769	97- 2	J663793	259- 5	J680448	192-21
J649771	97- 6	J664379	259-11	J681191	30-15
J649771	100- 6	J666524	128-22	J681229	213- 1～2
J649772	97- 6	J666611	259- 6	J681230	213- 1～2
J649772	101- 6	J666720	207-15	J681241	224-30
J649781	98-26	J668481	207-11	J681242	224-30
J649782	99-31～32	J668639	207- 9	J681334	217-※※1, 4
J649783	99-32	J668921	224-25	J681380	252-18
J649783	101-32	J668922	224-26	J681431	221- 1～2
J649784	100-46	J669879	67-13	J681798	30-※※14～16
J649784	101-46	J670540	191-18	J681816	30-※※14
J649875	100-41	J670911	223- 1	J682432	30-※※21
J649875	111-31	J670923	223- 3	J682799	259- 7
J649877	100-40	J670924	223- 2	J684845	260-28
J649877	110-18	J670937	221- 3	J800054	169- 1～3
J649878	100-40	J670937	260-31	J800054	177- 5～7
J649878	110-18	J671015	224-31	J800056	177- 5～7
J649890	259-12	J671157	261-39	J800234	185-10
J649936	100-39	J671198	223-12	J800234	196-22
J649937	99-38～40	J671995	207-10	J800234	203-23
J649938	99-38～40	J673488	213- 8	J800284	29- 8
J650684	11- 4	J673501	261-45	J800527	147- 1～1A
J650684	147- 4	J673551	224-18	J800611	100- 6, 32,
J651589	261-41～43	J674105	229- 9		46
J651590	261-41～43	J674105	252-21	J800612	101- 6, 32,
J651593	261-43	J674106	229- 9		46
J651594	261-42	J674106	252-21	J800695	137- 1～4, 8
J663163	243- 7	J674114	229- 7	J801367	105-25
J663473	260-25	J674268	263- 2	J801367	115-26
J663548	213- 4	J674957	260-27	J801393	157- 9
J663640	218-23	J674993	260-30	J801394	157- 9
J663669	261-44	J675205	253-※※25	J801422	127- 4
J663677	224-19	J680400	89-15	J801423	127- 3

部品番号 Part No.	ページ-見出番号 Page-key No.	部品番号 Part No.	ページ-見出番号 Page-key No.	部品番号 Part No.	ページ-見出番号 Page-key No.
J801425	45- 4	J803681	26-24	J807283	110-14
J801425	127- 9	J804201	158-25	J807283	173- 1~15
J801425	132-18	J804240	20-28	J807284	110-14
J801427	45- 3	J804488	4-20	J807284	173- 1~15
J801427	127- 8	J804623	45- 2	J807311	49- 2
J801428	45- 5	J804623	127- 7	J807311	85- 3
J801428	127-10	J804975	188-48	J807327	11- 7
J801662	187-29~31	J804976	128-20	J807356	165- 5
J801664	167-30	J805001	186-15	J807356	169- 1~8
J801709	110-19	J805150	99-36	J807356	173- 4
J801929	103- 1~9,	J805223	151- 3~20	J807356	177- 1~8
	25	J805350	148-13	J807357	173- 4
J802061	197-17~21	J805350	151- 1~20	J807357	177- 1~8
J802062	198-17~21	J805592	166-12	J807366	165- 4
J802298	98-26	J805592	173-11	J807366	173- 3
J802509	110-22	J805602	166-16	J807369	166-17~19
J802550	170- 7	J805602	173-12	J807369	173-13~15
J802550	177- 1	J805654	154- 4~8,	J807369	174-13~15
J802550	178- 1		11~12	J807370	166-17~19
J802551	177- 1	J805783	99-29	J807370	173-13~15
J802551	178- 1	J805784	99-29	J807370	174-13~15
J802556	111-28	J806162	148-17	J807374	165- 7
J802557	113- 1~10,	J807134	19- 1A	J807374	173- 6
	26	J807208	11- 6	J807411	177- 2
J802561	113- 1	J807208	147- 6	J807513	30-13
J802562	113- 3	J807266	104-13	J807519	29-12~13
J802564	114-20	J807266	114-14	J807667	123- 9
J802887	109-13	J807281	99-35	J807669	123-10
J802897	111-26	J807281	165- 2~12,	J807693	115-[illegible]23~24
J803202	133-30		16~19	J807780	93- 9
J803203	133-30	J807282	99-35	J807780	94- 9
J803358	162-21	J807282	165- 2~12,	J808072	185-[illegible]1~50
J803679	25-11		16~19	J808571	127-15

部品番号 Part No.	ページ-見出番号 Page-key No.	部品番号 Part No.	ページ-見出番号 Page-key No.	部品番号 Part No.	ページ-見出番号 Page-key No.
J808783	110-18～19	JA00490	94-14	JA00798	103- 5
J808784	110-18～19	JA00491	94-12	JA00821	97- 8
J808927	124-18	JA00495	148-21	JA00828	98-27
J809723	133-30	JA00498	11-15	JA00837	142-16
J811645	152-11	JA00498	148-19	JA00865	100-43
J811645	154-11	JA00500	186-14	JA00866	100-44
J811646	152- 9～10	JA00513	196-17	JA00867	100-45
J848674	177- 6	JA00513	198-17	JA00868	100-47
J905859	11- 7～8	JA00513	203-29	JA00873	97- 7
J905860	147- 7	JA00514	196-17	JA00875	142-19
J905861	11- 8	JA00514	198-17	JA00877	99-34
J906826	185- 9	JA00514	203-29	JA00887	12-33
J906826	188-44	JA00515	196-18	JA00935	93- 6
J906826	197-23	JA00515	198-18	JA00942	93- 3
J906826	203-24	JA00515	203-31	JA00943	93- 4
J906929	94- 7～10	JA00544	188-47	JA00945	93-10
J908005	98-21	JA00557	153-17	JA00945	94-10
J908006	98-20	JA00568	197-35	JA00950	93-11
J908007	98-23	JA00572	197-35	JA01116	133-26
J908008	98-22	JA00622	137-11	JA01126	29- 3
J908226	98-20～23	JA00623	137-10	JA01150	187-※※34
J909393	109- 8	JA00636	128-25	JA01252	196-19
J910901	98-27	JA00658	26-23	JA01252	198-19
		JA00741	131-※7	JA01252	203-30
JA00146	3-11	JA00745	132-19	JA01276	128-17
JA00147	3- 6	JA00745	134-19	JA01277	128-16
JA00176	13-34	JA00760	100-48	JA01283	185-11
JA00177	13-35	JA00782	97-11	JA01378	157- 7
JA00178	13-38	JA00782	101-11	JA01445	105-22～23
JA00179	12-28～31	JA00792	103- 1	JA01446	105-※23
JA00180	12-30	JA00793	103- 3	JA01446	115-24
JA00181	12-31	JA00795	103- 8	JA01488	157- 1
JA00181	13-39	JA00797	103- 7	JA01737	169-※1

部品番号 Part No.	ページ－見出番号 Page-key No.	部品番号 Part No.	ページ－見出番号 Page-key No.	部品番号 Part No.	ページ－見出番号 Page-key No.
JA01737	177-※5	JM00024	259-13	JM00816	43- 7
JA01760	132-※14	JM00026	259-16	JM00817	43- 4
JA02220	224-27	JM00054	20-14	JM00858	73- 1～3
JA02662	214-20	JM00057	20-18	JM00859	73-※1
JA02843	213- 2	JM00058	19-11	JM00860	73-※3
JA02844	213- 2	JM00059	20-12	JM00899	36-10
JA02891	192-20	JM00063	22-50	JM00910	54-16
JA02932	260-22	JM00091	19- 3	JM00914	89-16
JA02939	225-38	JM00102	19-※5	JM00938	89-17
JA03158	214-18	JM00104	19-※6	JM00948	245-10
JA03735	260-23	JM00106	19- 4	JM00951	245- 9
JA03763	225-39	JM00229	271-14	JM00954	89- 9
JA04413	192-26	JM00243	82-23	JM00955	89- 5
JA04414	191-12	JM00265	271-15	JM01002	25- 9
JA04416	192-28	JM00276	247-26～26A	JM01042	89-11
JA05335	162-21	JM00282	247-26A	JM01042	119- 6
JA06112	177-※5	JM00284	247-※32	JM01042	123- 6
JA06116	177- 3	JM00289	273- 1	JM01043	89-12
JA06116	178- 3	JM00303	89-14	JM01043	119-11
JA06156	3-12	JM00519	251- 8	JM01108	29- 7
JA06360	11- 5	JM00526	251- 6	JM01146	29- 4
JA06360	147- 5	JM00527	251- 6	JM01154	197-33
JA06760	132-13	JM00578	247-31	JM01155	197-29
JA08847	162-15	JM00588	21-38	JM01155	202-19
JA08848	159-27	JM00621	30-19	JM01189	90-18
JA08848	162-14	JM00621	239- 1	JM01201	213-10
JA10269	7- 3	JM00621	253-29	JM01254	49-11
JA10269	11- 3	JM00643	233-13	JM01254	61-11
JA11775	214-17	JM00643	235-10	JM01255	181- 3
JA15801	159-※※26	JM00676	247-38	JM01280	25- 1
JA15802	157-※※3	JM00719	39- 6	JM01288	261-47
JA15803	158-21	JM00743	235-16	JM01324	40-13
		JM00788	89- 7	JM01381	29-※※2

部品番号 Part No.	ページ－見出番号 Page-key No.	部品番号 Part No.	ページ－見出番号 Page-key No.	部品番号 Part No.	ページ－見出番号 Page-key No.
JM01406	209- 2	JM01678	252- 9	JM01959	152- 6
JM01407	209- 1	JM01679	251- 5	JM02096	261-46
JM01439	245- 1	JM01680	251- 5	JM02099	256-30
JM01441	271-11	JM01683	252-10	JM02101	255-18
JM01470	196-20～21	JM01727	239-15	JM02102	255-16
JM01470	198-20～21	JM01727	256-26	JM02119	109- 6
JM01470	203-32～33	JM01734	252-12	JM02122	223- 6
JM01471	196-20～21	JM01735	252-12	JM02126	223-10
JM01471	198-20～21	JM01746	255- 4	JM02148	223-14
JM01471	203-32～33	JM01747	255- 4	JM02161	246-26～33
JM01481	21-42	JM01757	207-16	JM02162	247-30
JM01558	93- 1	JM01786	53- 5	JM02180	195- 1～16
JM01560	93- 1	JM01788	53- 8	JM0218001	195- 1
JM01570	188-41	JM01789	53-※※9	JM0218002	195- 2
JM0157108	22-※48	JM01790	53-※※10	JM0218003	195- 3
JM0157112	20-17	JM01794	53- 1	JM0218004	195- 4
JM0157115	22-※49	JM01795	53- 2	JM0218005	195- 5
JM0157119	20-13	JM01813	110-23～26	JM0218006	195- 6
JM01572	19- 1～7	JM01815	113-11	JM0218007	195- 7
JM01586	67-10	JM01816	113-12	JM0218008	195- 8
JM01613	71- 9	JM01817	12-25	JM0218009	196-※15
JM01615	36-11	JM01817	141- 2	JM0218010	196-※14
JM01628	67-※9	JM01817	141- 9	JM0218010	202-10
JM01629	67-※12	JM01853	97- 1～5	JM0218010	202-※14
JM01633	264-※21	JM01854	109- 1～4	JM0218011	196-11
JM01638	43- 3	JM01905	97-14～17	JM0218012	196-12
JM01655	252-11	JM01907	98-16	JM0218013	196-16
JM01656	252-13	JM01907	111-24	JM0218013	202-12
JM01669	246-19	JM01908	98-15	JM0218017	196-※13
JM01671	251- 7～8	JM01908	111-23	JM02181	201- 1～17
JM01673	251- 7	JM01953	152- 9～11	JM0218101	201- 1
JM01674	251- 7	JM01954	152-10	JM0218102	201- 2
JM01675	252-11～12	JM01955	152- 9	JM0218103	201- 3

部品番号 Part No.	ページ-見出番号 Page-key No.	部品番号 Part No.	ページ-見出番号 Page-key No.	部品番号 Part No.	ページ-見出番号 Page-key No.
JM0218104	201- 4	JM02343	67- 8	JM02453	131- 3
JM0218105	201- 5	JM02356	109-※12	JM02453	134- 3
JM0218106	201- 6	JM02357	109-※12	JM02455	26-18
JM0218107	201- 7	JM02358	109-※12	JM02458	53-※※4
JM0218108	201- 8	JM02359	103-※12	JM02473	109- 9
JM0218109	201- 9	JM02359	113-※13	JM02474	97- 3
JM0218111	202-11	JM02360	103-※12	JM02477	248-※41~46
JM0218112	202-12	JM02360	113-※13	JM02478	248-41
JM0218113	202-16	JM02361	103-※12	JM02479	248-44
JM0218114	202-17	JM02361	113-※13	JM02483	271- 7~15
JM0218115	202-※15	JM02362	103-※12	JM02497	19-10
JM0218116	202-※13	JM02362	114-※13	JM02498	243- 1~10
JM02193	45- 5~6	JM02363	104-※15	JM02504	43- 2~3
JM02193	127-10~12	JM02363	114-※16	JM02548	127- 1
JM02195	67- 5	JM02364	104-※15	JM02619	134- 3, 5, 19~20
JM02229	181- 1~2	JM02364	114-※16		
JM02231	181- 1	JM02365	104-※15	JM02639	103-12
JM02232	181- 2	JM02365	114-※16	JM02639	113-13
JM02246	239-12	JM02366	104-※16	JM02640	104-15~16
JM02300	255-13	JM02366	114-※17	JM02640	114-16~17
JM02306	255-15	JM02367	104-※16	JM02641	98-28
JM02307	255-17	JM02367	114-※17	JM02644	109-12
JM02308	255-11	JM02368	104-※16	JM02871	233- 6
JM02330	54-11	JM02368	114-※17	JM02871	235- 9
JM02331	54-11	JM02369	104-※16	JM02873	103- 2
JM02334	71- 2	JM02369	114-※17	JM02873	113- 2
JM02335	71- 4	JM02370	98-※28	JM02894	207- 1
JM02337	71- 6	JM02371	98-※28	JM02916	197-37
JM02338	71- 3	JM02372	98-※28	JM02917	197-36
JM02339	71- 8	JM02380	243- 3	JM03092	109- 5
JM02340	71- 8	JM02383	243- 1~5	JM03092	137- 5
JM02341	67-※6	JM02390	260-32	JM03092	137- 7
JM02342	67-※7	JM02438	209- 1~5	JM03092	141- 2

部品番号 Part No.	ページ-見出番号 Page-key No.	部品番号 Part No.	ページ-見出番号 Page-key No.	部品番号 Part No.	ページ-見出番号 Page-key No.
JM03092	147- 1A	JM04062	161- 9	JM04462	143-29
JM03092	187-31	JM04082	185- 4	JM04463	29- 8
JM03092	196-21	JM04084	93-※1～10	JM04464	29-12～13
JM03092	197-31	JM04085	93-※1～11	JM04465	30-13
JM03092	202-21	JM04090	141- 1	JM04466	29-12
JM03092	203-33	JM04091	143-26	JM04474	89-10
JM03093	93- 5	JM04092	142-21	JM04476	4-14
JM03148	151- 3	JM04092	143-21	JM04477	3-12
JM03150	256-20	JM04093	141- 1～2,	JM04487	26-20
JM03191	187-33		4～5	JM04515	61- 1～2
JM03300	7-※※9	JM04094	143-27	JM04516	61- 1～2
JM03300	147-12	JM04095	143-29	JM04525	61-※2
JM03369	247-34	JM04101	271- 5	JM04530	224-30
JM03374	151- 1	JM04126	161- 8	JM04531	224-30
JM03498	49-11	JM04165	221- 1	JM04535	19- 1～7
JM03498	157- 7	JM04224	61-※2	JM04536	19- 1～1A
JM03698	77- 5	JM04232	245- 2	JM04537	21-42
JM03707	120-19	JM04233	245-11	JM04538	22-43
JM03742	174-13～15	JM04278	89- 4	JM04545	22-46
JM03743	174-14～15	JM04279	89- 3	JM04546	21-39
JM03749	166-18	JM04282	161- 5	JM04553	123- 9
JM03749	174-14	JM04289	147- 9	JM04554	123-10
JM03781	177- 1, 3	JM04343	93- 8	JM04556	185- 1～50
JM03789	178- 1, 3	JM04409	12-24	JM04562	217-13
JM03821	20-16	JM04411	12-20	JM04567	119- 2
JM03925	43-10	JM04417	148-18	JM04567	123- 2
JM03925	61-10	JM04449	143-25	JM04568	119- 5
JM03932	217-※※4	JM04450	142-24	JM04568	123- 5
JM03934	264-※22	JM04451	142-24	JM04582	147-※7
JM03992	221- 4	JM04454	142-22	JM04583	7- 5
JM03992	260-26～30	JM04461	22-47	JM04583	11- 7
JM04019	21-39	JM04462	143- 4～5,	JM04614	221- 1～2
JM04039	245-10		21, 27,	JM04626	223- 1～20

部品番号 Part No.	ページ-見出番号 Page-key No.	部品番号 Part No.	ページ-見出番号 Page-key No.	部品番号 Part No.	ページ-見出番号 Page-key No.
JM04627	223- 4	JM05051	39- 2	JM05547	104-13～14
JM04663	99-29	JM05082	77- 1	JM05547	114-14～15
JM04664	99-29	JM05092	103- 4	JM05548	104-17～18
JM04702	26-22	JM05093	113- 4	JM05548	114-18～19
JM04703	25- 9	JM05095	61- 1～2	JM05549	97- 9～10
JM04704	26-※17	JM05096	61- 1～2	JM05550	113-11～12
JM04705	25- 1	JM05102	49- 7	JM05551	109-10～11
JM04706	26-※17A	JM05103	103- 1～2, 4	JM05552	99-37～38
JM04734	166-12	JM05104	113- 1～2, 4	JM05595	33-10
JM04749	4-23	JM05115	97-※14	JM05595	45- 1
JM04750	3- 3	JM05123	186-12	JM05595	127- 6
JM04759	3-13	JM05124	187-26	JM05631	147- 7～8
JM04760	3- 5	JM05126	4-18	JM05632	7- 5～6
JM04780	187-22	JM05142	33- 8	JM05632	11- 7～8
JM04821	11- 9	JM05142	73- 4～6	JM05633	7- 6
JM04824	11-12	JM05144	161- 9～9A	JM05633	11- 8
JM04825	12-22		※※9～9A	JM05633	147- 8
JM04834	11-10	JM05177	186-20	JM05649	259- 7
JM04898	12-18	JM05178	186-19	JM05659	233- 1～5,
JM04899	12-23	JM05179	187-27		7～8
JM04945	233- 3	JM05196	213-10	JM05660	233- 5
JM04948	235- 8	JM05222	187-29～31	JM05661	233- 4
JM04984	147- 1～1A	JM05240	39-※5	JM05661	235- 7
JM05026	33- 2	JM05259	26-26	JM05691	235- 1～2
JM05026	71- 1～8	JM05270	101-11, 46,		4～8
JM05026·1	71- 2		P104-20	JM05692	235- 6
JM05026·2	71- 7	JM05417	119-10	JM05743	239-16
JM05026·5	71- 6	JM05417	123- 7	JM05750	103- 9
JM05026·6	71- 3	JM05430	89- 7	JM05751	113-10
JM05029	35- 1	JM05432	53- 6	JM05753	89- 8
JM05030	35- 4	JM05433	53-※※3	JM05766	229-[illegible]1～8
JM05038	39- 1	JM05485	263- 4	JM05766	251-[illegible]1
JM05038X	39- 1	JM05546	103-10～11	JM05767	251-[illegible]1

部品番号 Part No.	ページ-見出番号 Page-key No.	部品番号 Part No.	ページ-見出番号 Page-key No.	部品番号 Part No.	ページ-見出番号 Page-key No.
JM05767	229-※※1~8	JM06265	45- 5~6	JM07105	141- 1, 3
JM05768	229-※※1	JM06266	45- 5	JM07106	143-26
JM05769	229-※※1	JM06266	127-10	JM07107	141- 3
JM05770	229-※※2	JM06275	36- 7	JM07108	141-※1
JM05771	229-※※2	JM06295	127-10~12	JM07109	185- 4
JM05772	229- 8	JM06390	157- 3	JM07112	142- 7~8,
JM05773	229- 6	JM06410	36- 9		12
JM05787	267- 1~20	JM06455	36- 8	JM07116	141- 8
JM05788	267- 4	JM06537	271- 3	JM07120	133-26
JM05789	267- 5	JM06622	89- 6	JM07164	142- 7~8,
JM05790	267- 6	JM06636	49- 2		11
JM05792	267-12	JM06646	197-24	JM07165	142- 7~8,
JM05793	267-11	JM06647	203-25		14
JM05794	267- 2	JM06734	132-15	JM07167	35- 1
JM05795	267-14~15	JM06743	132-14~15	JM07255	166-17~18
JM05796	267- 8~10	JM06763	217-11	JM07259	99-35
JM05797	267-13	JM06775	19- 5~7	JM07259	165- 1~18
JM05830	267- 1~21	JM06776	19- 7	JM07260	99-35
JM05854	267- 7	JM06848	63-10	JM07260	165- 1~18
JM05871	67-14	JM06866	43- 8	JM07261	165- 4
JM05888	223-16	JM06869	49- 3	JM07262	165- 4
JM05910	245- 1~11	JM06895	75- 4~5	JM07271	169- 2
JM05912	225-35	JM06896	75- 5~6	JM07275	165- 1
JM05912	245- 8	JM06898	43- 8	JM07276	165- 1
JM06048	157- 9	JM06898	61- 9	JM07311	100-41
JM06050	157-10	JM06902	127-16	JM07311	111-31
JM06055	157- 6	JM06917	49- 6	JM07336	142-23
JM06058	153-17	JM06957	251-※※2	JM07343	131- 1~25
JM06063	185-11	JM06958	251-※※2	JM07376	100-40
JM06078	188-46	JM06990	161-11	JM07376	110-18
JM06175	97- 1~5	JM06997	251-※※3	JM07377	100-40
JM06156	148-13	JM07041	19- 5~7	JM07377	110-18
JM06156	151- 1~19	JM07042	19- 7	JM07486	173-13~14

部品番号 Part No.	ページ-見出番号 Page-key No.	部品番号 Part No.	ページ-見出番号 Page-key No.	部品番号 Part No.	ページ-見出番号 Page-key No.
JM07503	33- 4	JM07759	71- 7	JM08462	137- 1~8
JM07503	39- 1	JM07798	247-38	JM08463	137- 6
JM07503X	39- 1	JM07805	246-13	JM08464	185- 3~4
JM07517	157- 1	JM07808	128-17	JM08465	186-22
JM07518	157- 1	JM07809	245-12	JM08469	186-12
JM07525	7- 4	JM07813	246-17~25	JM08470	187-26
JM07525	11- 6	JM07814	246-21	JM08493	263- 5
JM07525	147- 6	JM07815	246-※※17	JM08494	259- 1
JM07529	99-38~40	JM07817	246-22	JM08496	30-14~16
JM07530	99-38~40	JM07818	246-※23	JM08497	30-※14
JM07548	36- 6	JM07822	246-25	JM08499	213- 1~2
JM07559	197-34	JM07897	73- 7	JM08500	213- 1~2
JM07615	119- 7	JM07945	207-14	JM08518	223- 1~20
JM07633	93- 2	JM07946	207-14	JM08519	223- 4
JM07634	93- 2	JM08021	173- 3	JM08526	233- 1~8
JM07635	93- 6	JM08149	110-14	JM08527	233- 5
JM07644	104-21	JM08149	173- 1~14	JM08533	93- 1~10
JM07644	114-22	JM08153	110-18~19	JM08534	93- 1~11
JM07683	53- 1~13	JM08154	110-18~19	JM08539	185- 1~50
JM07684	53- 1~13	JM08426	188-41	JM08543	35- 5
JM07698	39- 2	JM08436	239- 6~12	JM08544	36-11
JM07699	40-13	JM08441	239- 1~5	JM08554	161- 6
JM07706	35- 4	JM08442	239- 1~5	JM08556	161- 8
JM07708	35- 3	JM08443	239- 5	JM08557	33-14
JM07708	40-11	JM08444	239- 5	JM08557	61- 1~2
JM07709	35- 2	JM08446	239- 2	JM08558	61- 1~2
JM07709	39- 4	JM08448	251-※※4	JM08573	36- 5
JM07714	89-10	JM08456	141-10	JM08626	127-15
JM07715	90-19	JM08457	141- 7~10,	JM0865563	153-26
JM07716	73-10		13~20	JM08681	187-34
JM07719	67- 1~12	JM08458	142-10	JM08688	158-17
JM07748	29- 1~6	JM08459	141- 7~12,	JM08689	157- 9
JM07752	36- 9		15~20	JM0872401	263-14

部品番号 Part No.	ページ-見出番号 Page-key No.	部品番号 Part No.	ページ-見出番号 Page-key No.	部品番号 Part No.	ページ-見出番号 Page-key No.
JM0872402	263-11	JM0905304	195- 4	K09379	43- 1
JM08733	221- 1~2	JM0905305	195- 5	K417150·2	43-12
JM08734	261-46	JM0905306	195- 6	K70818	263-17
JM08735	221- 1	JM0905307	195- 7	K70853	245- 1
JM08749	221- 2	JM0905308	195- 8		
JM08761	217- 1, 4	JM0905309	195- 9	M629·616	39- 3
JM08780	29- 1~3	JM0905310	195-10	M756·12·5	71-※5
JM08786	263- 6	JM0905311	196-16		
JM08808	221- 1~2	JM0905312	196-12	·M100·5x12	79- 6
JM08809	221- 1	JM0905313	196-11	·M100·6x10	82-20
JM08815	161-12	JM0905314	196-※14	·M100·6x16	47- 4
JM08819	3-14	JM0905315	196-※15	:M100·8x25	77- 8
JM08820	3-12	JM0905316	196-※13	·M10010x16	20-23
JM08840	121-34	JM09055	201- 1~17	·M130·6x16	63- 2
JM08843	120-※25	JM0905501	201- 1	·M132·4x·8	69- 4
JM08845	121-35	JM0905502	201- 2	·M132·5x16	273-16
JM08870	185- 1~50	JM0905503	201- 3	·M132·5x12	247-35
JM08913	188-38	JM0905504	201- 4	·M132·5x16	75- 3
JM08914	29- 1~6	JM0905505	201- 5	·M132·5x30	49- 2
JM08966	119- 7	JM0905506	201- 6	·M132·6x12	77- 2
JM08967	119- 8	JM0905507	201- 7	·M132·6x16	218-20
JM08983	89-13,	JM0905508	201- 8	·M135·4x12	69- 9
	16~17	JM0905509	201- 9	·M135·5x10	224-21
JM08984	89-13	JM0905510	202-10	·M140·4x10	121-37
JM08988	120-12	JM0905511	202-11	·M17016	65- 6
JM08989	121-38	JM0905512	202-12	·M170·4	246-20
JM09000	36-10	JM0905513	202-17	·M170·5	63-13
JM09005	22-43	JM0905514	202-16	·M170·5	69-10
JM09006	21-42	JM0905515	202-※15	·M170·5	71-11
JM09053	195- 1~16	JM0905516	202-※13	·M170·5	73- 8
JM0905301	195- 1	JM0905517	202-※14	·M170·5	224-22
JM0905302	195- 2	JM64823	3- 3	·M170·5	263-15
JM0905303	195- 3			·M170·5	273-12

部品番号 Part No.	ページ-見出番号 Page-key No.	部品番号 Part No.	ページ-見出番号 Page-key No.	部品番号 Part No.	ページ-見出番号 Page-key No.
·M170·6	67- 2	·M304·8	77-10	·M452··12	119-11
·M170·6	77- 4	·M304·8	248-39	·M452··12	67-17
·M170·8	77-11	·M30410	20-22	·M452··16	153-27
·M170·8	248-40	·M30412	57-10	·M469··10	273- 6
·M172·5	49- 5	·M30412	59-11	·M46912	21-30
·M172·6	47- 7	·M30416	65- 5	·M47512	20-26
·M172·6	120-13	·M30420	131- 2	·M47514	153-23
·M17212	57-11	·M309·8	121-32	·M629·618	39- 3
·M17212	59-12	·M310·5	49- 4	·M646··6A	217- 2
·M181·3	253-31	·M310·5	224-23	·M655·2	69- 1
·M300·4	246-19	·M311·5	63-12	·M718·310	75- 5
·M300·5	69-11	·M311·6	67- 1	·M718·315	75- 5
·M300·5	75- 2	·M311·6	273- 5	·M753·1220	59- 6
·M300·5	79- 8	·M313·5	71-10	·M753·1225	63-※7
·M300·5	247-37	·M32112	20-25	·M753·1225	67-※11
·M300·5	273-15	·M359·4x12	247-35	·M754·1220	57- 6
·M300·6	82-21	·M359·5x12	233- 2	·M755·1215	65- 3
·M300·6	120-21	·M359·5x12	235- 2	·M756·12·5	75-※5
·M300·6	218-18	·M359·5x12	239- 4	·M756·12·8	69-※6
·M30010	120-17	·M359·5x12	239- 8	·M757·12·15	73-※2
·M302·8	39- 8	·M359·5x12	243- 4	·M757·12·3	43-※9
·M304·4	69- 3	·M390·2x15	121-33	·M759·12·5	59- 5
·M304·5	67-15	·M390·3x20	40-14	·M7701250L	53- 7
·M304·5	73- 9	·M390·3x22	120-18	·M7701250R	53- 7
·M304·5	79- 7	·M390·3x25	191- 7		
·M304·5	247-36	·M390·3x25	197-28	N03808	43- 1
·M304·5	263-16	·M390·5x25	197-27	N03894	79- 9
·M304·5	273-13	·M39016x12	120-20	N03897··8	39- 7
·M304·6	47- 5	·M393·6x20	121-36		
·M304·6	63- 1	·M393·8x55	121-26	T100777	75- 1
·M304·6	77- 3	·M39310x22	120-16	T104236	59- 3
·M304·6	82-22	·M452···8	61- 8	T104352	77- 9
·M304·6	218-19	·M452···9	54-17		

部品番号 Part No.	ページ-見出番号 Page-key No.	部品番号 Part No.	ページ-見出番号 Page-key No.	部品番号 Part No.	ページ-見出番号 Page-key No.
V28772	33-16				
V28772	69- 1~9				
V28773	69- 7				
V28774	69- 2				
V28775	69- 8				
V28776	69- 5				
W23546	57- 2				
W23546	59- 2				
W23546	63- 4				
W28091	57- 3				
W28092	57- 7				
W28092	59- 8				
W28112	39- 1				
RT·000001	267- 4				
RT·000002A	267- 8~10				
RT·000004	267- 1				
RT·000006	267- 2				
RT·000007	267-13				
RT·000008A	267-12				
RT·000009A	267-11				
RT·000010A	267- 6				
RT·000011	267- 5				
RT·000012	267-17				
RT·000017	267-16				
RT·000018	267- 3				
RT·000020	267- 7				
RT·000021	267-14~15				
RT·000022A	267-15				
RT·0001B	267- 1~20				
RT·0002B	267- 1~21				

43. 4. A 1050 ⑧ Y.I.